ÖZKOL ALÜMİNYUM

ALUVIA
ALUMINIUM PROFILE SYSTEMS

2023

Alüminyum Profil Kataloğu

Aluminum Profile Catalog

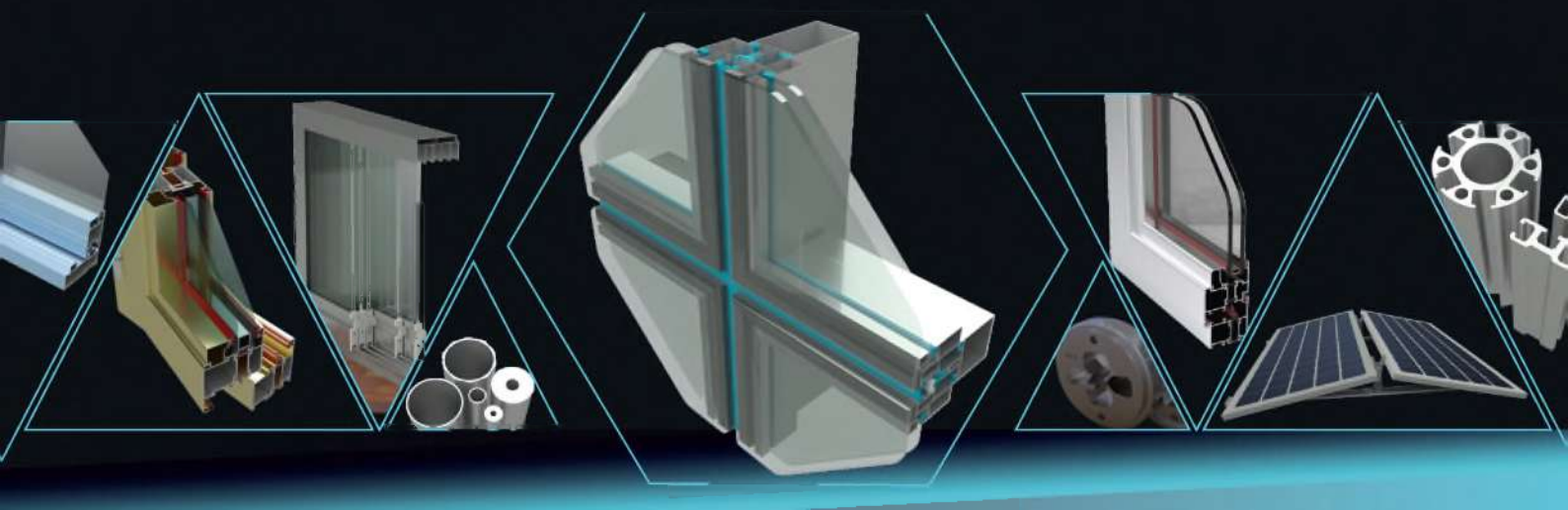

ÖZKOL
ALÜMİNYUM

ÖZKOL ALÜMİNYUM

ÖZKOL

ÖZKOL ALÜMİNYUM

ÖZKOL

Amacımız kaliteli üretim, hedefimiz müşteri memnuniyeti

Our goal is quality production, Our aim is customer satisfaction

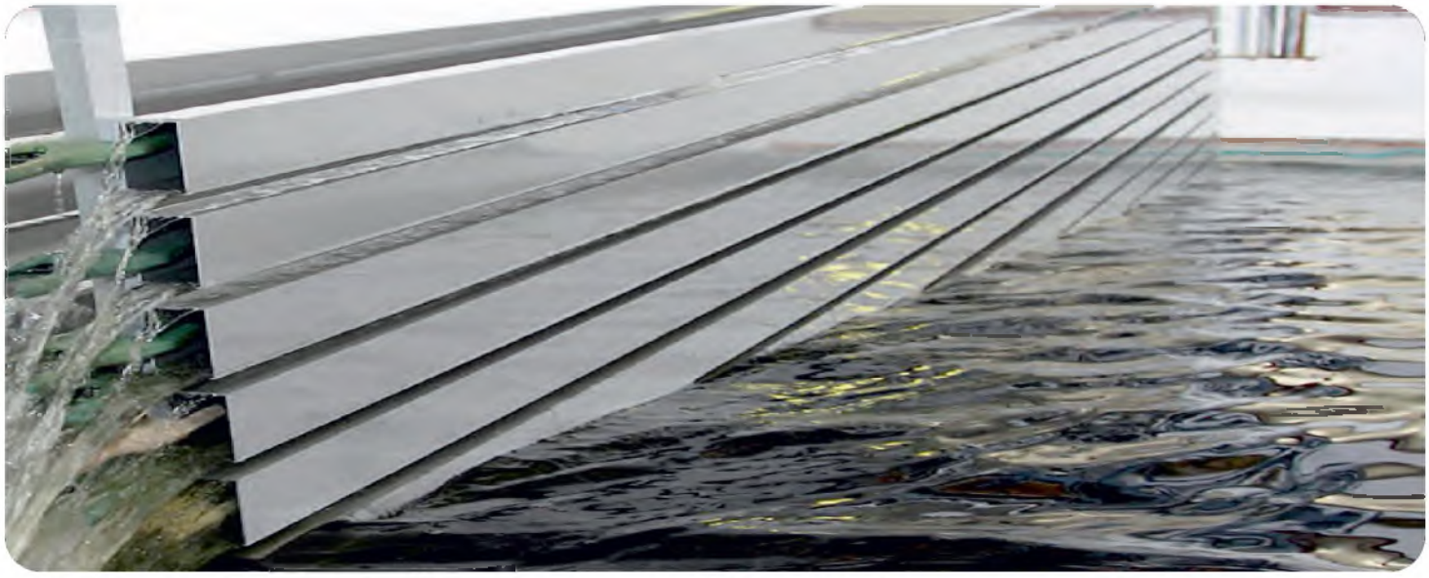

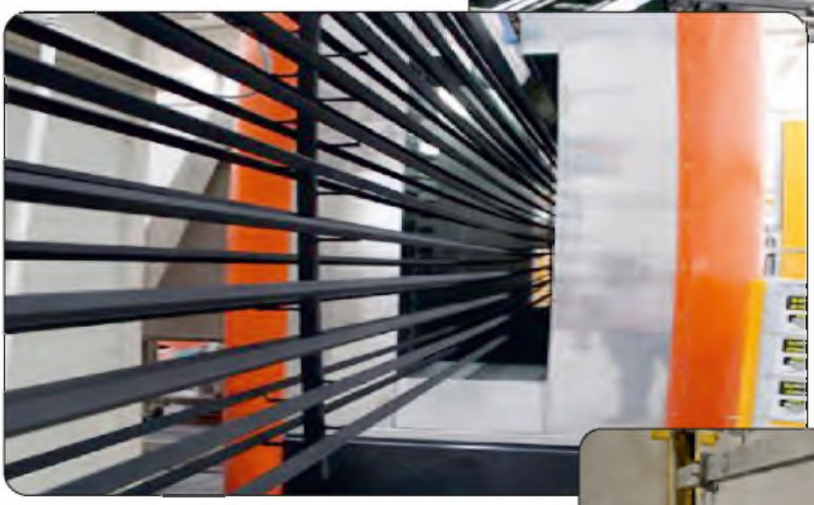

ÖZKOL ALÜMİNYUM

ÖZKOL

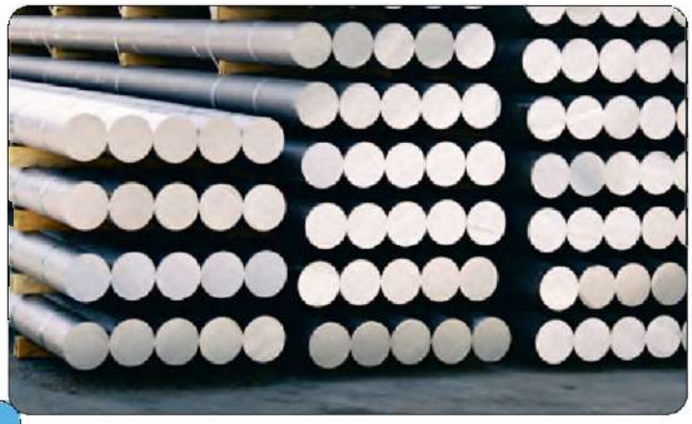

ÖZKOL ALÜMİNYUM

ÖZKOL

ÖZKOL

Seri Adı / **Serie Name**	Sayfa - Page
C60 Serisi / C60 Series	7 - 14
Aldoks Serisi / Aldox Series	15 - 22
Cam Balkon Serisi / Glass Balcony Series	23 - 34
Küpeşte Serisi / Handrail Series	35 - 40
Duşakabin Profilleri / Shower Cabin Profiles	41 - 66
55'lik Yalıtımsız Sistem Serisi / System 55 Without Thermal Insulating	67 - 76
55'lik Isı Yalıtımlı Sistem Serisi / System 55 With Thermal Insulating	77 - 94
Cephe Serisi / Facade Series	95 - 100
Menfez Serisi / Vent Series	101 - 104
Kepenk Serisi / Shutter Series	105 - 106
Sineklik Serisi / Mosquito Net Series	107 - 114
Sürme Serisi / Sliding Series	115 - 118
Tuba Serisi / Tuba Sliding Series	119 - 122
2000 Sürme Serisi / 2000 Sliding Series	123 - 124
Kutu Profilleri / Box Profiles	125 - 128
Kapı Serisi / Door Series	129 - 132
Mobilya Profilleri / Furniture Profiles	133 - 138
Bariyer Profilleri / Barrier Profiles	139 - 140
Köşebent Profilleri / Corner Piece Profiles	141 - 144
Güneş Enerjisi Profilleri / Solar Energy Profiles	145 - 156
Özel Profiller / Special Profiles	157 - 162

ÖZKOL

HAKKIMIZDA

Firmamız 1968 yılında kurulmuş olup, ÖZKOL MAKİNA SANAYİ TİC. olarak Adana'da ticaret hayatına başlamıştır.

1993 yılından itibaren duşakabin yedek parça ve aksesuar üretimine başlayıp, geçen zaman içinde tüm yatırımlarını duşakabin sektörüne hizmet verebilecek şekilde yapmış bulunmaktadır.

2015 yılının ilk çeyreğinde kurmuş olduğumuz 1250 ton, 1600 ton alüminyum ekstrüzyon profil üretim hatlarıyla birlikte bir ilke imza atmış olduk. Tüm alüminyum malzemelerini üreten ve pazarlayan Türkiye'deki sayılı firmalardan olmanın haklı gururunu yaşamaktayız.

ÖZKOL ALÜMİNYUM olarakkurmuş olduğumuz yeni tesiste şirketimiz; yıllık 6.000 ton pres, 5.000 ton eloksal ve 2.500 ton boyalı alüminyum üretmektedir. 10.000 m² kapalı alan ve 7.000 m² 'si açık alan olmak üzere toplam 17.000 m² alanda üretim yapmaktadır.

Bünyesinde bulundurduğu ürünlerin yelpazesini her geçen gün artırarak mevcut ve yeni müşterilerinin taleplerini en iyi şekilde karşılamayı hedefleyen firmamız ÖZKOL ALÜMİNYUM, kendi alanlarında deneyimli çalışma ekipleriyle müşterilerine hızlı ve kaliteli bir hizmet anlayışını benimsemiştir.

ABOUT US

Our company, established in 1968, joined the market from Adana it is owned by ÖZKOL MAKINA SANAYI TIC.

Since 1993, shower cabin spare parts and accessories are being produced. Over the time, all investments have been made in a way that can serve the shower cabin sector.

With the aluminum profile production line established in the first quarter of 2015, we lead the way. We are proud to be the only company in Turkey that manufactures and markets all shower cabin materials.

In the new facility we established in Adana and in the first quarter of 2015, our company produces 6.000 tons of presses, 5.000 tons of anodized, 2.5000 tones of painted aluminum profiles per year. We produce in a total of 17.000 m², including 10.000 m² of indoor and 7.000 m2 of outdoor space.

ÖZKOL ALUMINUM, which aims to meet the demands of its customers in the best way by increasing the range of products it has in its body every day, has adopted a fast and high-quality service approach to its customers with its experienced staff in its fields.

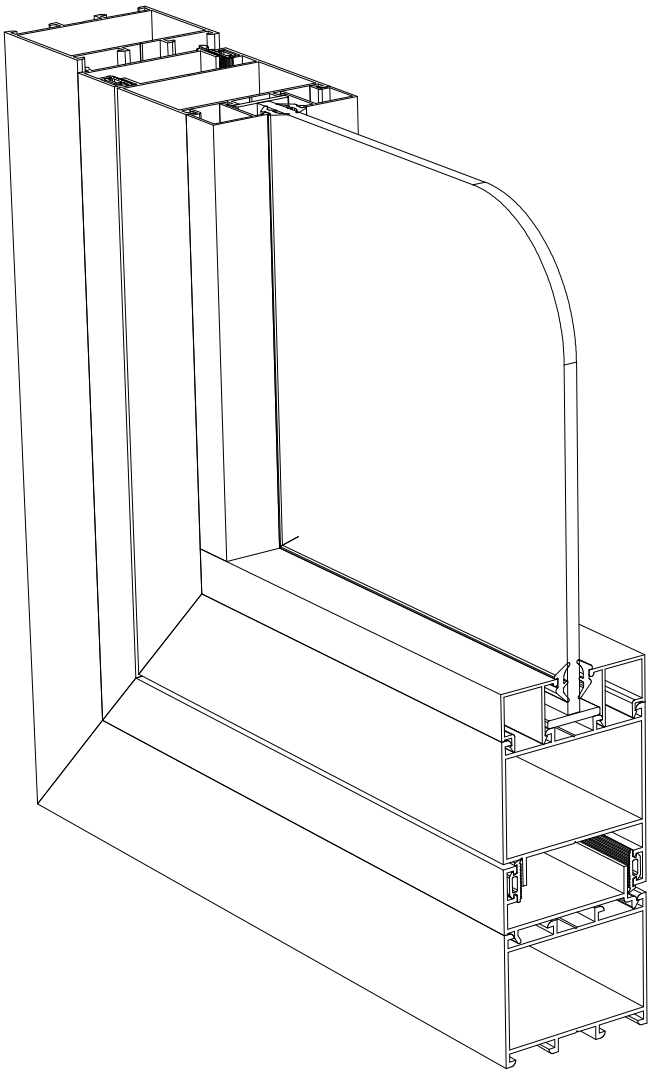

C60 PROFILLER

C60 PROFILES

C 60 SERİSİ

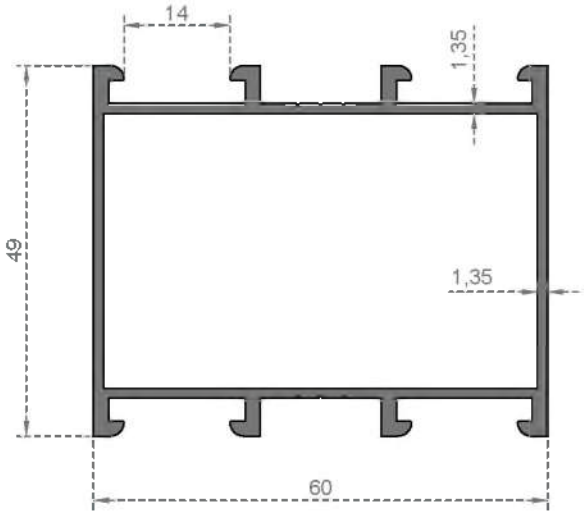

Sistem Kodu System Code	100
Ağırlık (kg/mt) Weight (kg/mt)	0,992

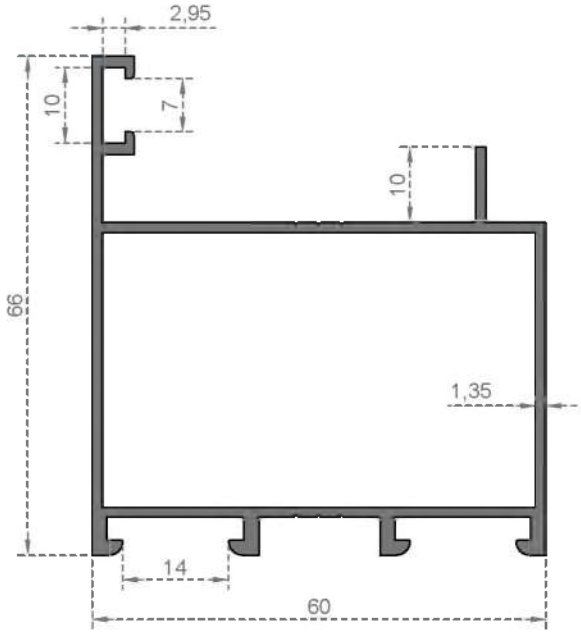

Sistem Kodu System Code	101
Ağırlık (kg/mt) Weight (kg/mt)	1,010

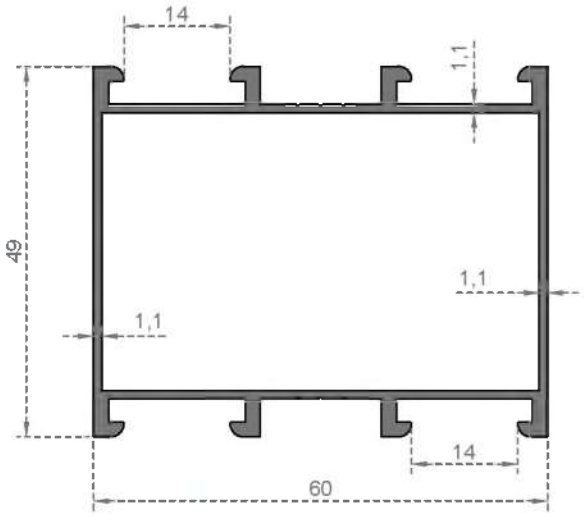

Sistem Kodu System Code	110
Ağırlık (kg/mt) Weight (kg/mt)	0,865

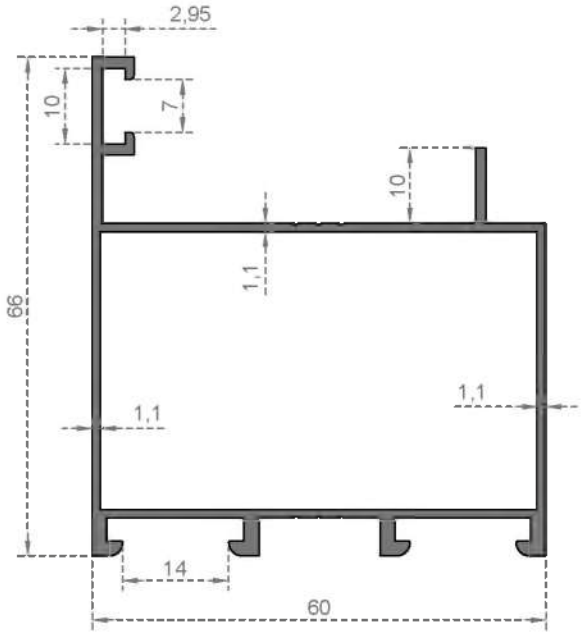

Sistem Kodu System Code	111
Ağırlık (kg/mt) Weight (kg/mt)	0,881

ALUVIA

NOT :Profil ağırlıkları teoriktir, üretim sonrası ağırlıklar geçerlidir.
NOTE :Profile weights are theorical, post-production weight are valid.

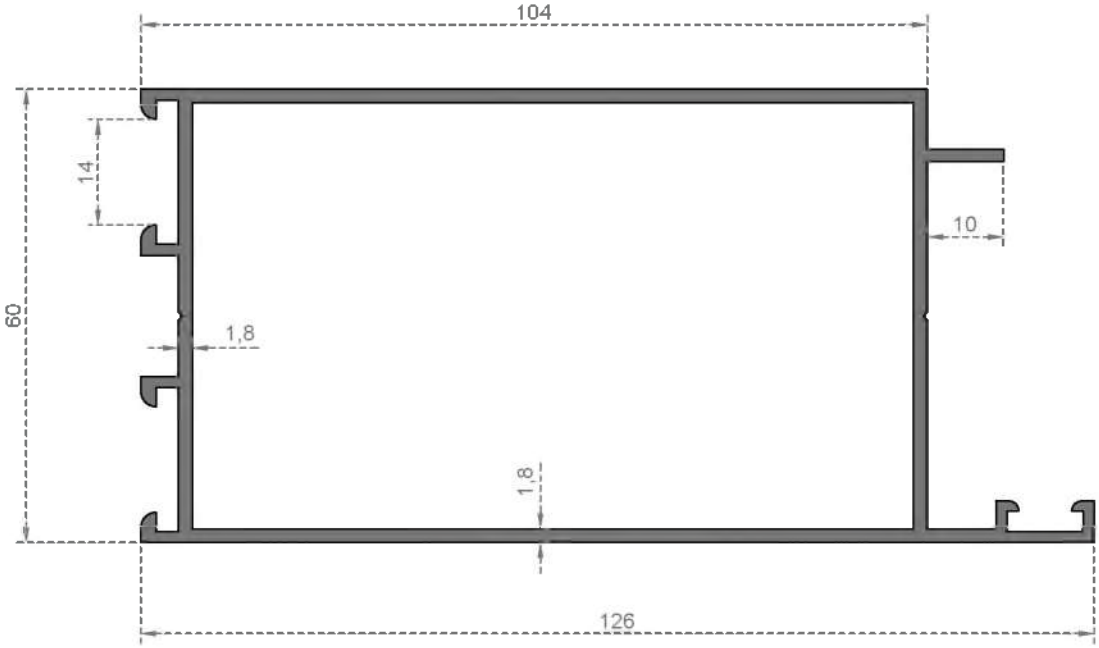

Sistem Kodu System Code	102
Ağırlık (kg/mt) Weight (kg/mt)	1,825

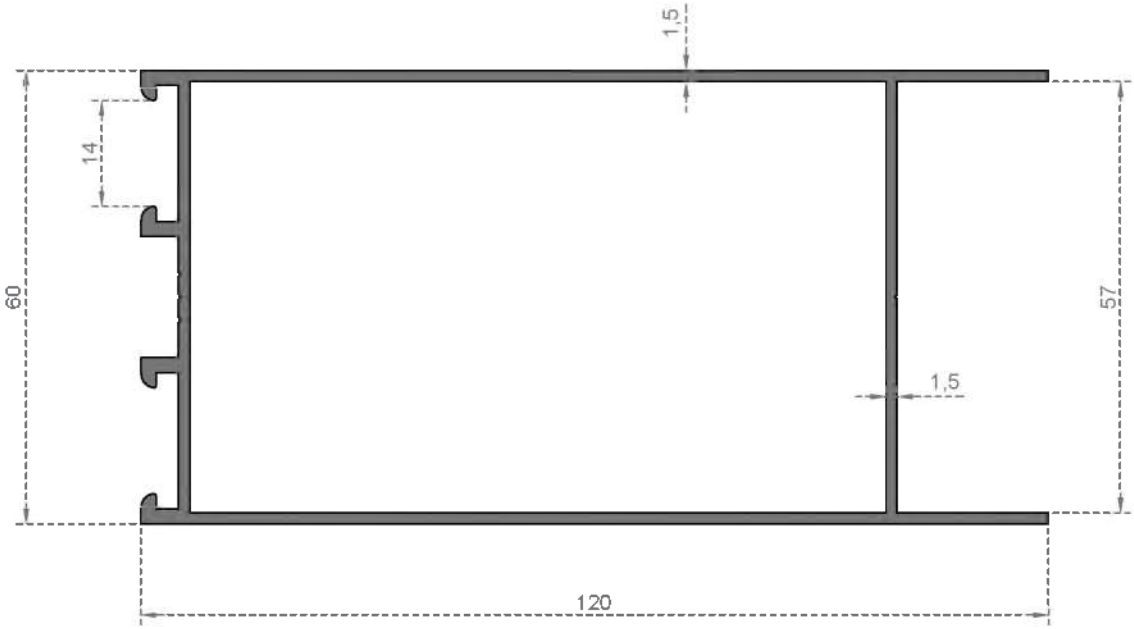

Sistem Kodu System Code	104
Ağırlık (kg/mt) Weight (kg/mt)	1,542

NOT :Profil ağırlıkları teoriktir, üretim sonrası ağırlıklar geçerlidir.
NOTE :Profile weights are theorical, post-production weight are valid.

ALUVIA

C 60 SERİSİ

Sistem Kodu System Code	103
Ağırlık (kg/mt) Weight (kg/mt)	1,100

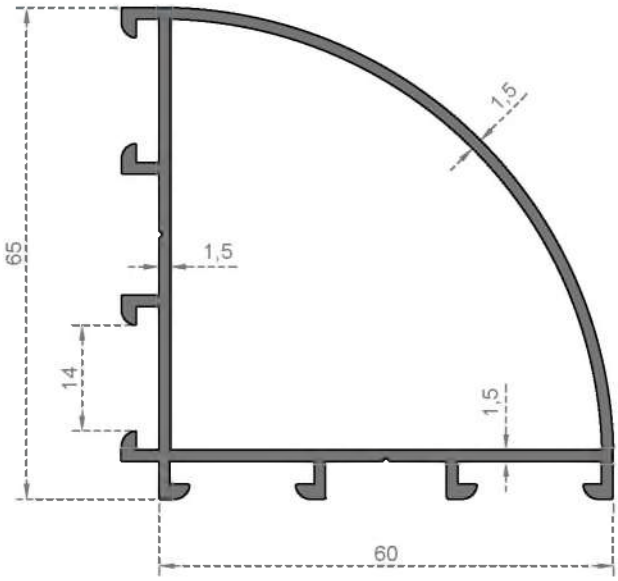

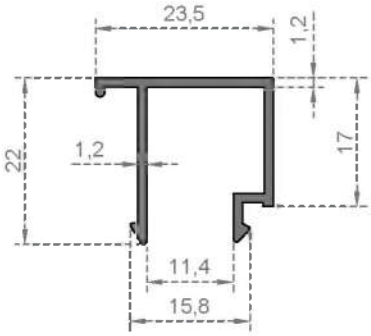

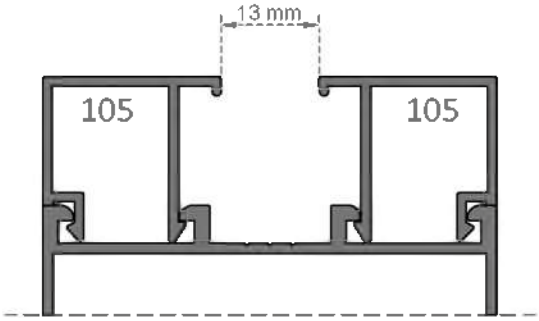

Sistem Kodu System Code	105
Ağırlık (kg/mt) Weight (kg/mt)	0,235

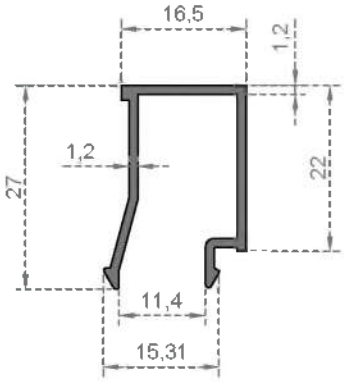

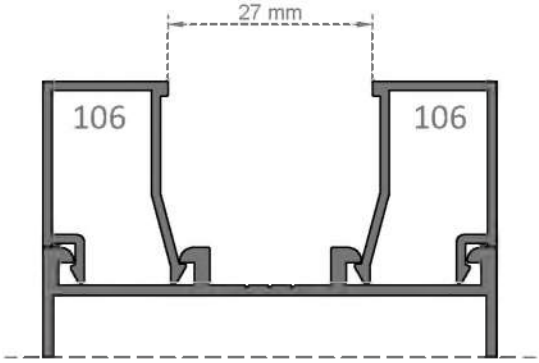

Sistem Kodu System Code	106
Ağırlık (kg/mt) Weight (kg/mt)	0,245

ALUVIA

NOT :Profil ağırlıkları teoriktir, üretim sonrası ağırlıklar geçerlidir.
NOTE :Profile weights are theorical, post-production weight are valid.

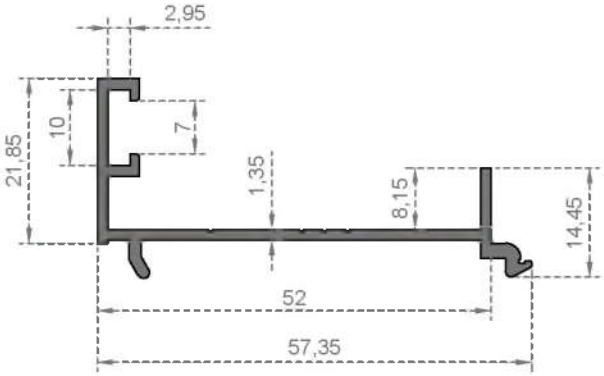

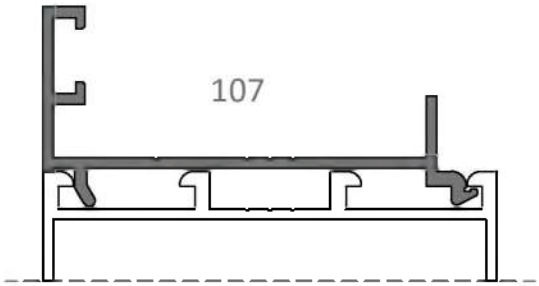

Sistem Kodu System Code	107
Ağırlık (kg/mt) Weight (kg/mt)	0,405

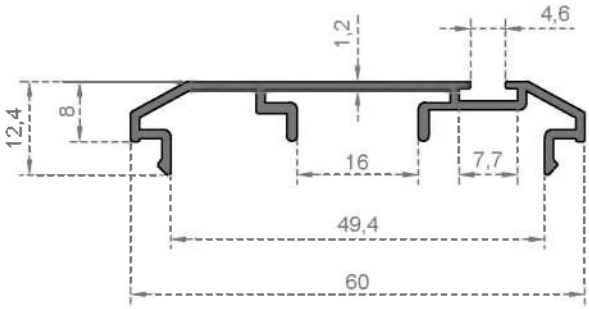

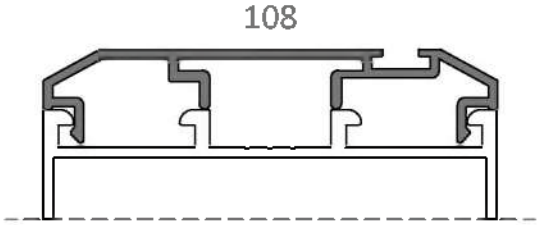

Sistem Kodu System Code	108
Ağırlık (kg/mt) Weight (kg/mt)	0,370

NOT :Profil ağırlıkları teoriktir, üretim sonrası ağırlıklar geçerlidir.
NOTE :Profile weights are theorical, post-production weight are valid.

ALUVIA

C 60 SERİSİ

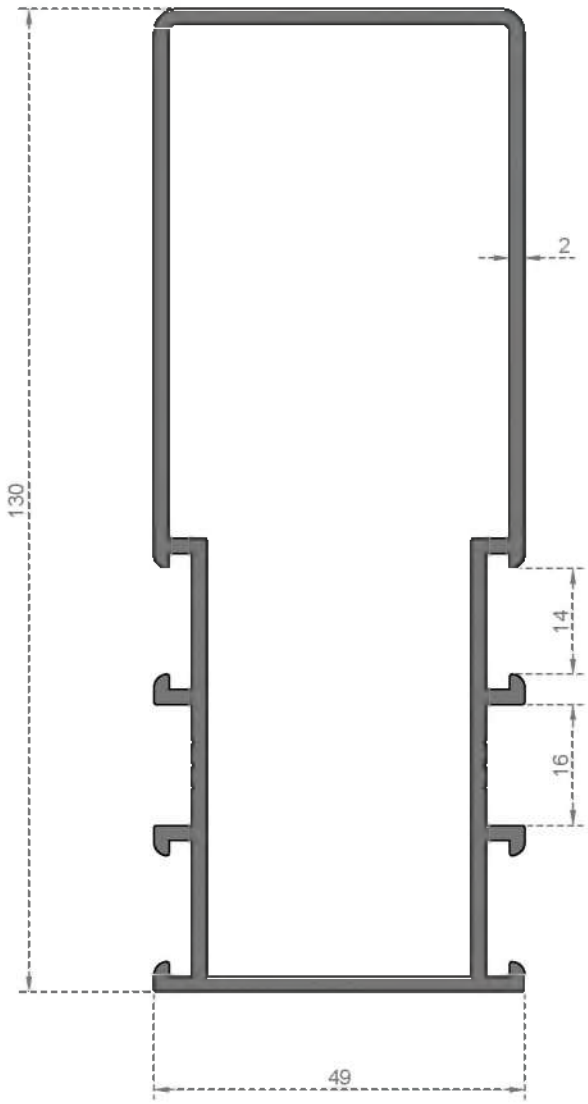

Sistem Kodu System Code	112
Ağırlık (kg/mt) Weight (kg/mt)	2,120

ALUVIA
NOT :Profil ağırlıkları teoriktir, üretim sonrası ağırlıklar geçerlidir.
NOTE :Profile weights are theorical, post-production weight are valid.

Tek Cam Kör Kasa Kanat Adaptörü ve Kanat Detayı

Single Glass Blind Frame Casement Adater and Casement Detail

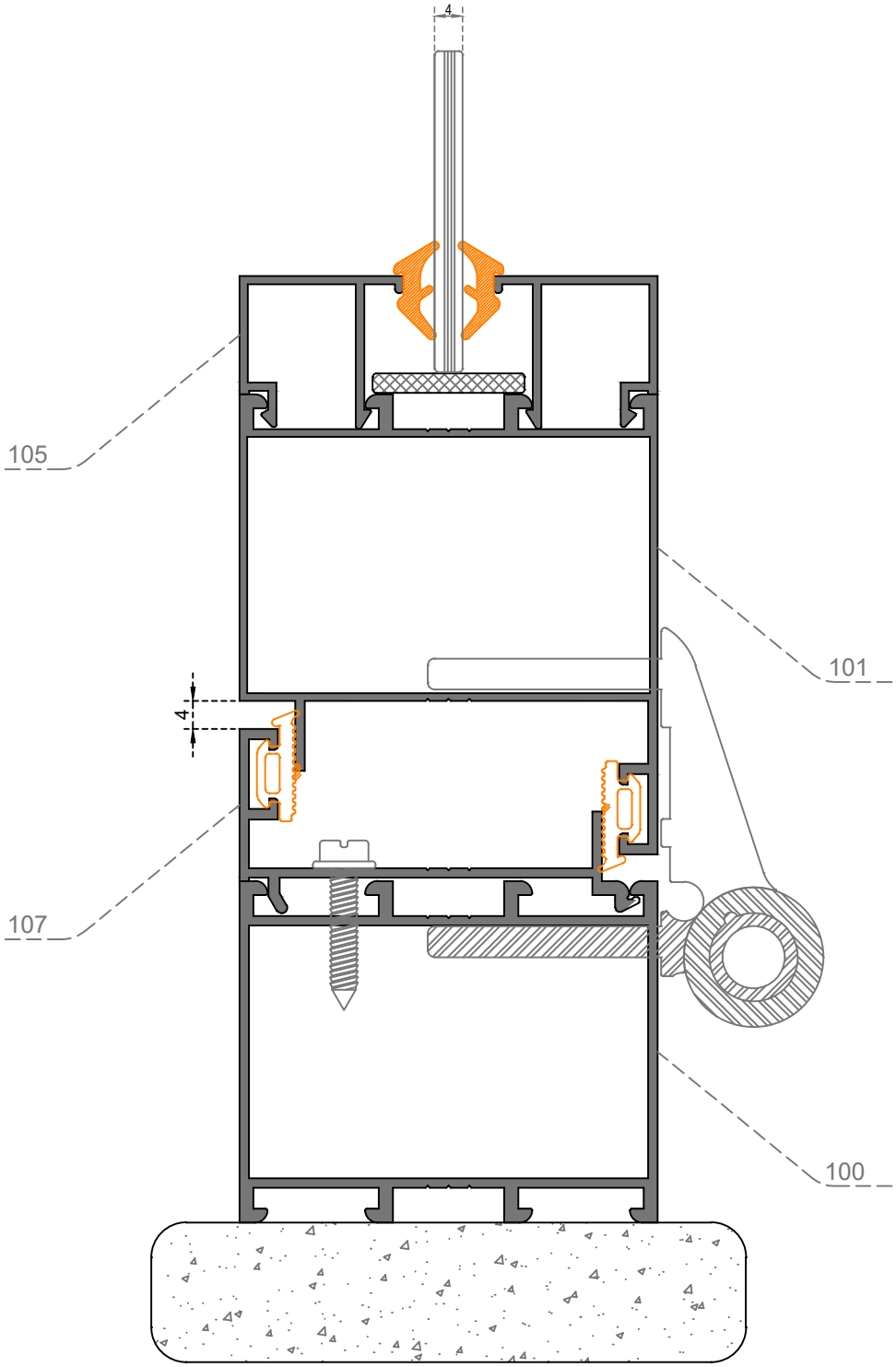

Çift Kanat Çarpma Kapı Detayı

Double Casement Swing Door Detail

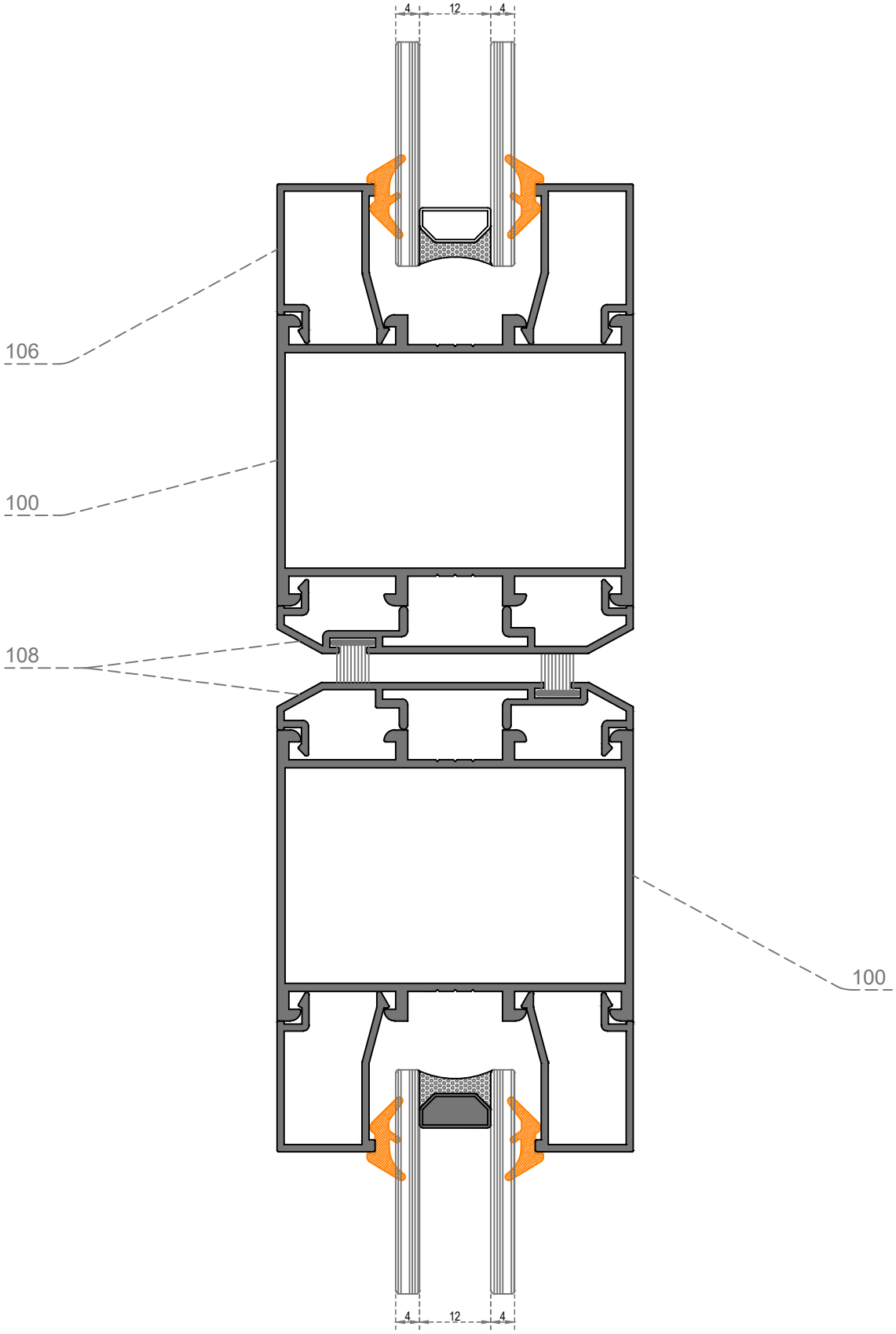

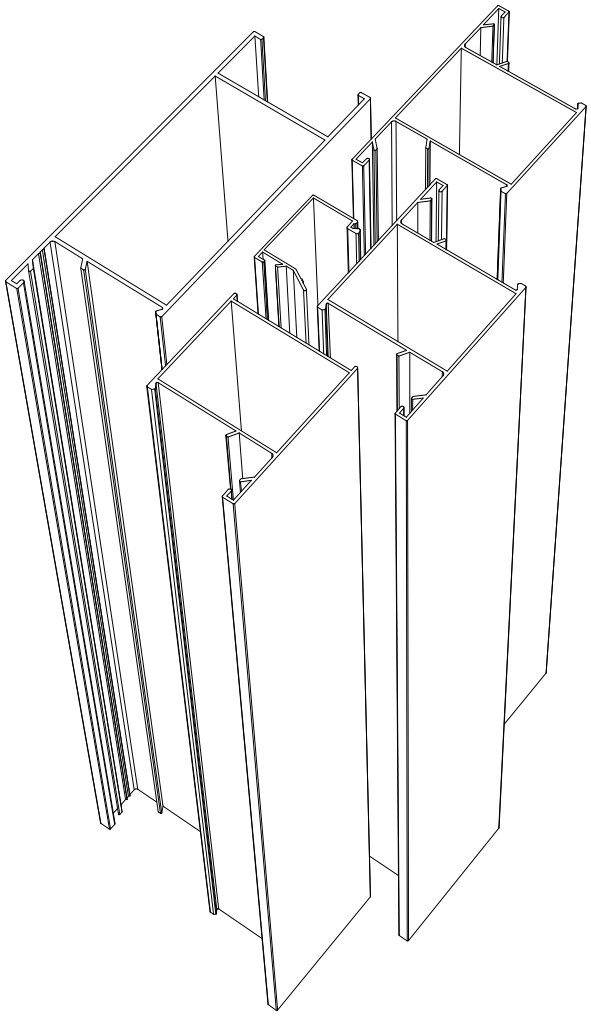

ALDOKS PROFILLER

ALDOX PROFILES

ALDOKS SERİSİ

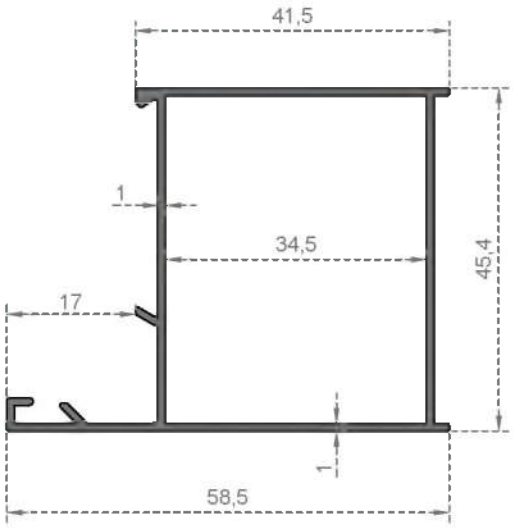

Sistem Kodu System Code	300
Ağırlık (kg/mt) Weight (kg/mt)	0,552

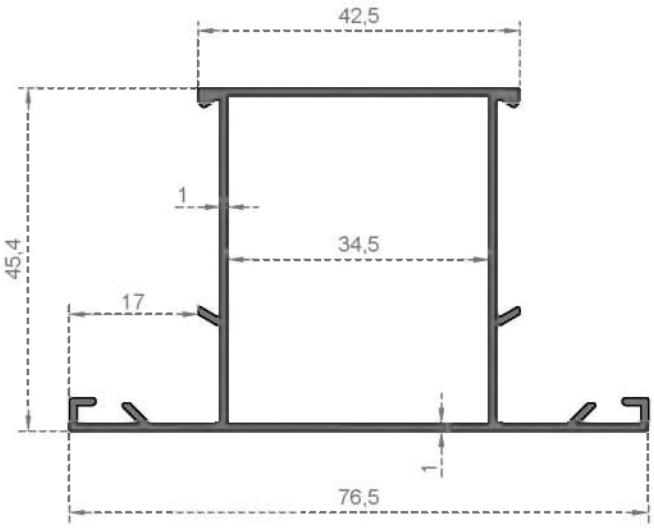

Sistem Kodu System Code	301
Ağırlık (kg/mt) Weight (kg/mt)	0,646

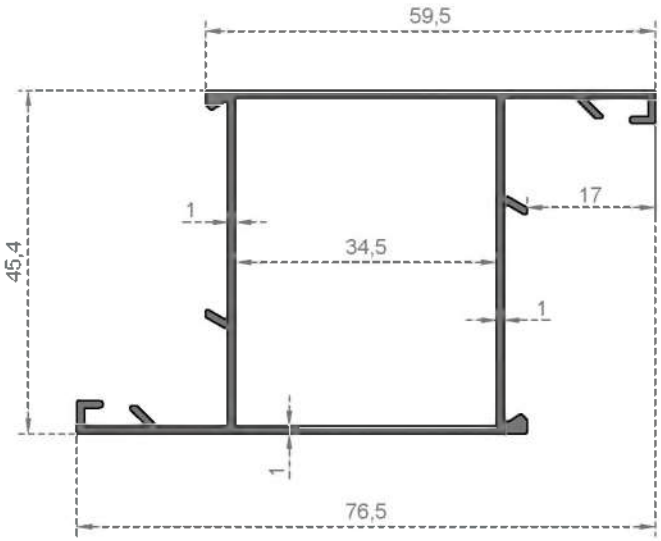

Sistem Kodu System Code	302
Ağırlık (kg/mt) Weight (kg/mt)	0,646

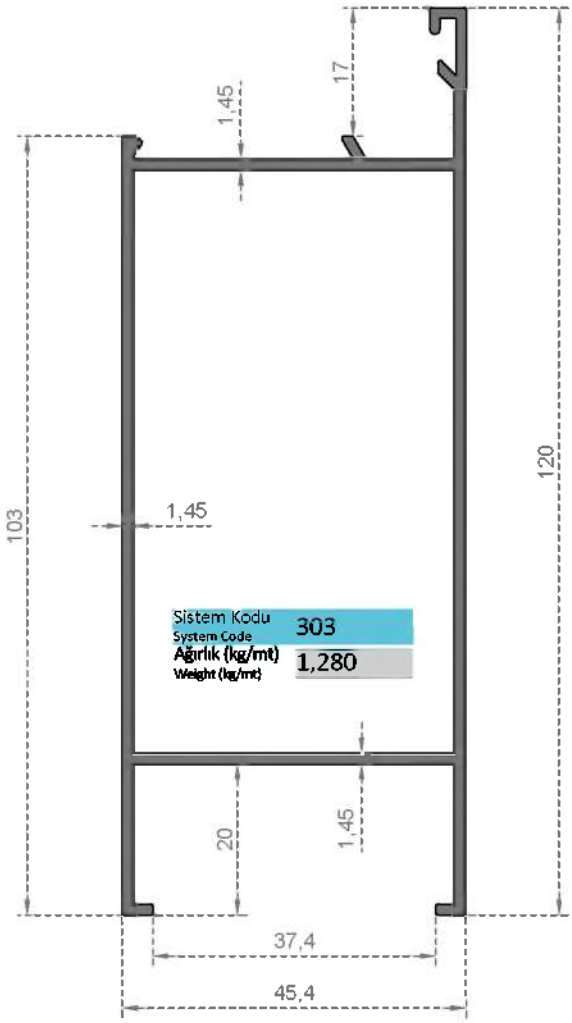

Sistem Kodu System Code	303
Ağırlık (kg/mt) Weight (kg/mt)	1,280

ALUVIA

NOT :Profil ağırlıkları teoriktir, üretim sonrası ağırlıklar geçerlidir.
NOTE :Profile weights are theorical, post-production weight are valid.

Sistem Kodu System Code	307
Ağırlık (kg/mt) Weight (kg/mt)	0,990

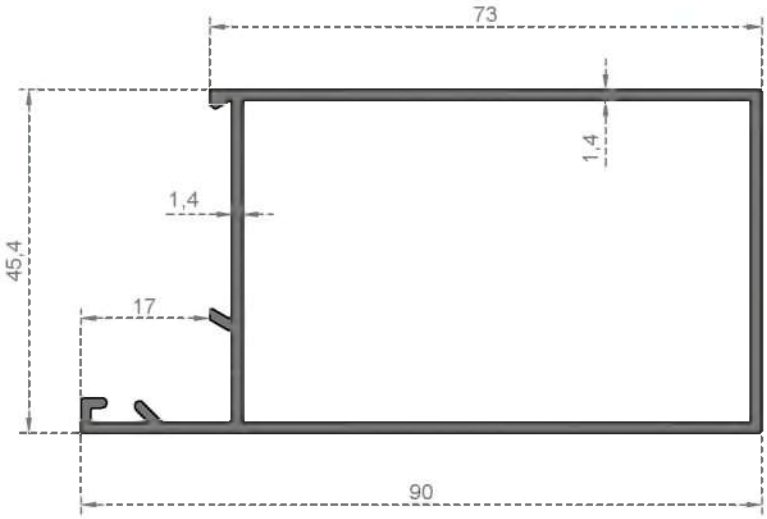

Sistem Kodu System Code	308
Ağırlık (kg/mt) Weight (kg/mt)	1,200

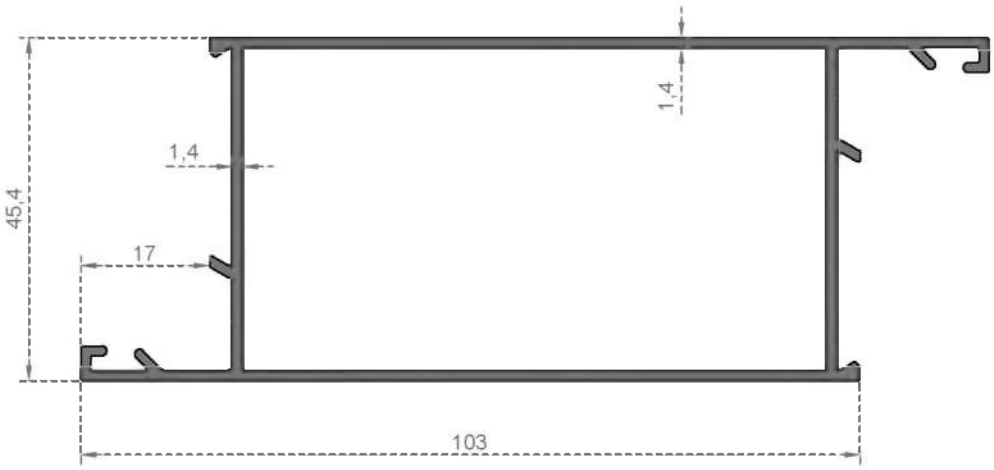

Sistem Kodu System Code	309
Ağırlık (kg/mt) Weight (kg/mt)	1,200

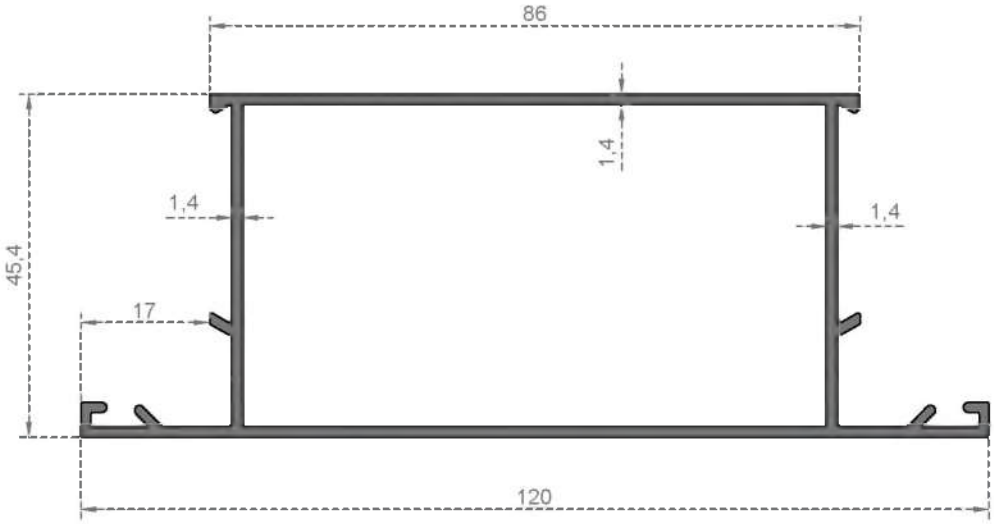

NOT :Profil ağırlıkları teoriktir, üretim sonrası ağırlıklar geçerlidir.
NOTE :Profile weights are theorical, post-production weight are valid.

Sistem Kodu System Code	310
Ağırlık (kg/mt) Weight (kg/mt)	0,470

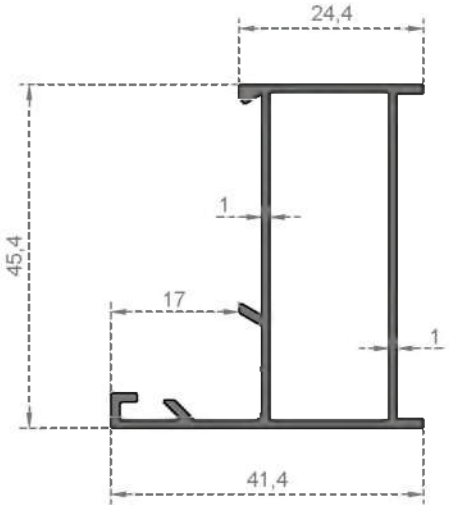

Sistem Kodu System Code	311
Ağırlık (kg/mt) Weight (kg/mt)	0,565

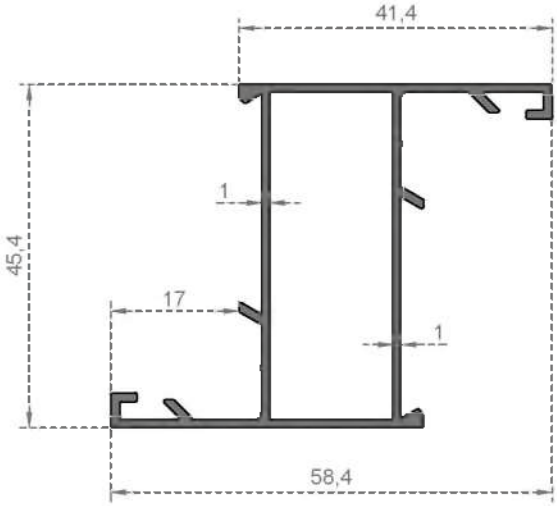

Sistem Kodu System Code	312
Ağırlık (kg/mt) Weight (kg/mt)	0,565

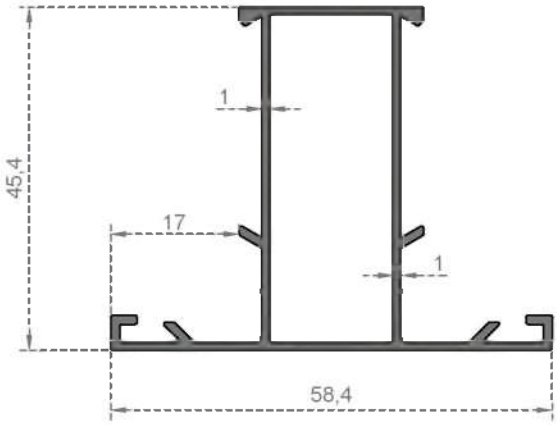

ALUVIA

NOT :Profil ağırlıkları teoriktir, üretim sonrası ağırlıklar geçerlidir.
NOTE :Profile weights are theorical, post-production weight are valid.

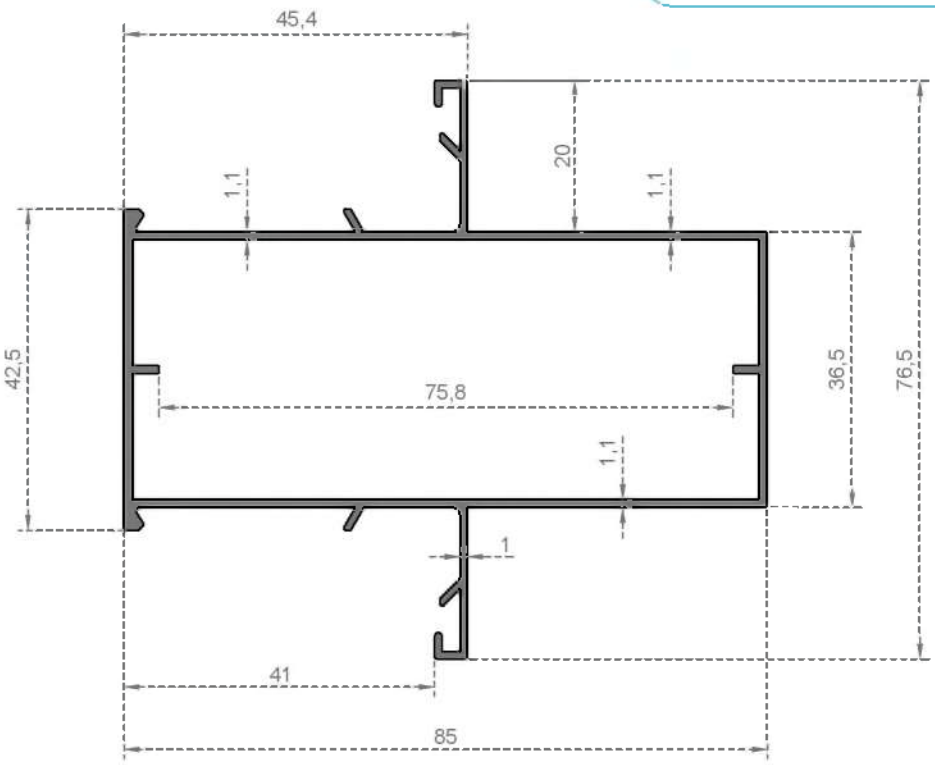

Sistem Kodu System Code	325
Ağırlık (kg/mt) Weight (kg/mt)	0,945

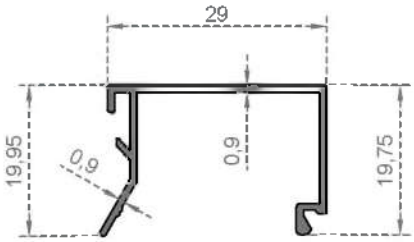

Sistem Kodu System Code	304
Ağırlık (kg/mt) Weight (kg/mt)	0,195

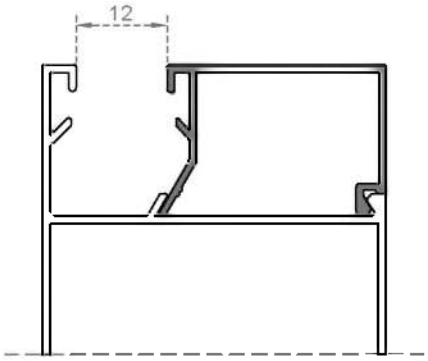

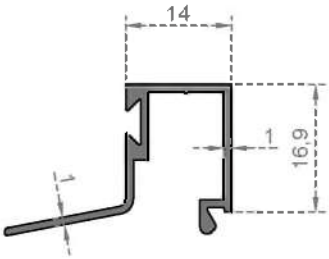

Sistem Kodu System Code	305
Ağırlık (kg/mt) Weight (kg/mt)	0,216

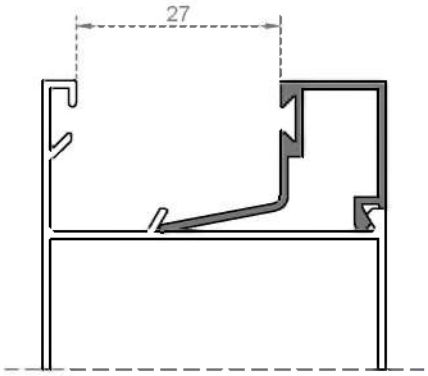

NOT :Profil ağırlıkları teoriktir, üretim sonrası ağırlıklar geçerlidir.
NOTE :Profile weights are theorical, post-production weight are valid.

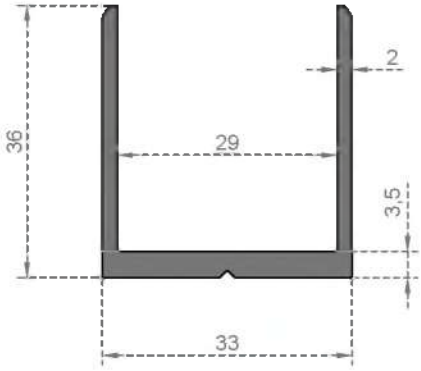

Sistem Kodu System Code	326
Ağırlık (kg/mt) Weight (kg/mt)	0,660

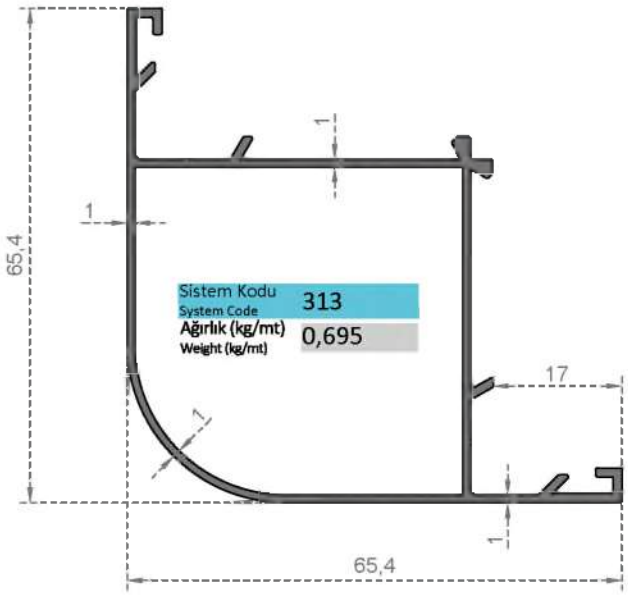

Sistem Kodu System Code	313
Ağırlık (kg/mt) Weight (kg/mt)	0,695

Sistem Kodu System Code	314
Ağırlık (kg/mt) Weight (kg/mt)	0,520

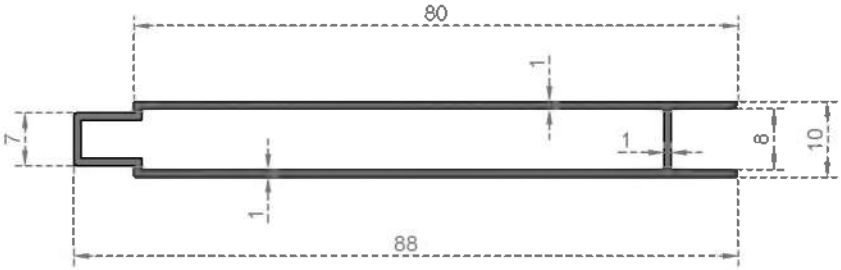

Sistem Kodu System Code	315
Ağırlık (kg/mt) Weight (kg/mt)	0,342

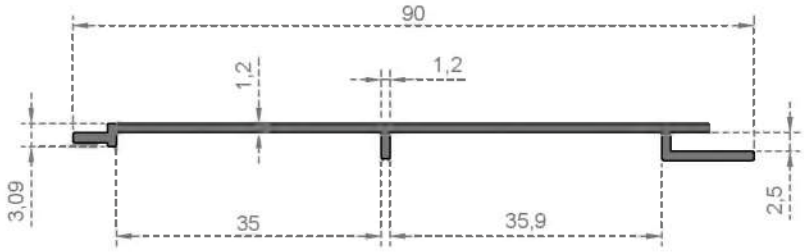

NOT :Profil ağırlıkları teoriktir, üretim sonrası ağırlıklar geçerlidir.
NOTE :Profile weights are theorical, post-production weight are valid.

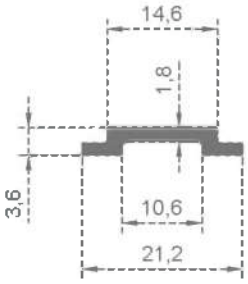

Sistem Kodu System Code	317
Ağırlık (kg/mt) Weight (kg/mt)	0,120

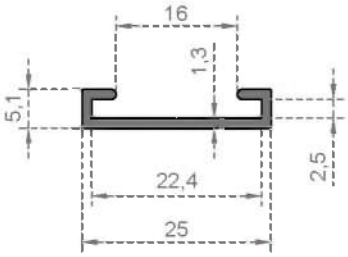

Sistem Kodu System Code	318
Ağırlık (kg/mt) Weight (kg/mt)	0,136

Montaj

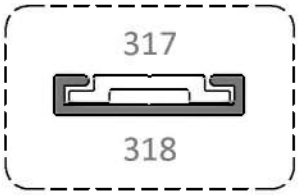

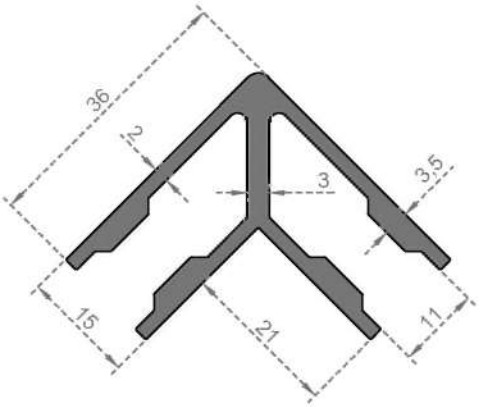

Sistem Kodu System Code	319
Ağırlık (kg/mt) Weight (kg/mt)	0,892

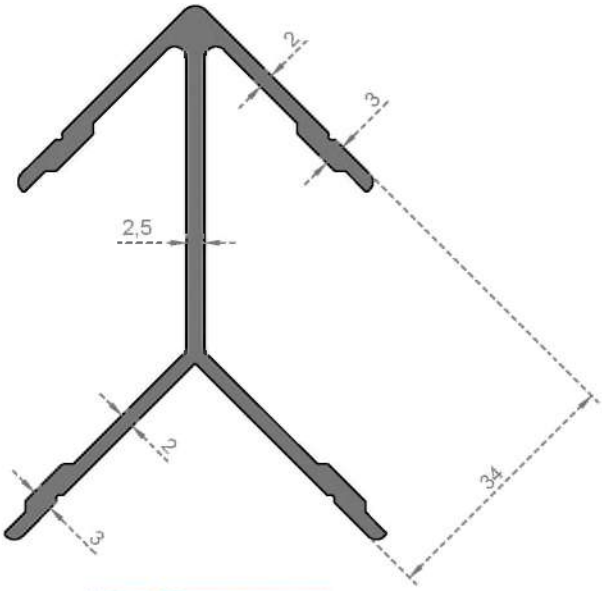

Sistem Kodu System Code	320
Ağırlık (kg/mt) Weight (kg/mt)	1,115

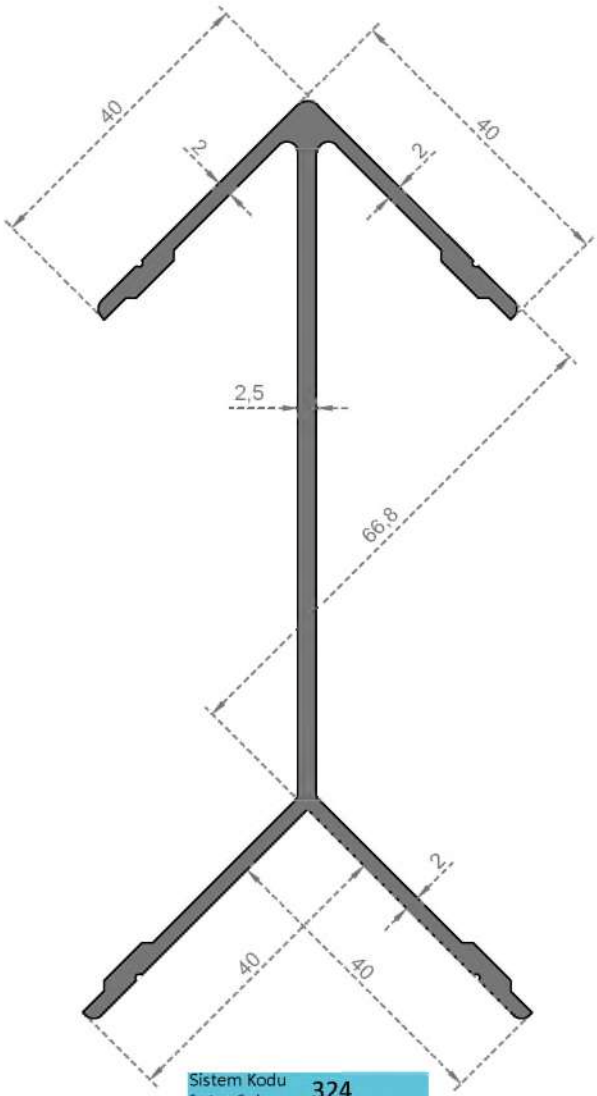

Sistem Kodu System Code	324
Ağırlık (kg/mt) Weight (kg/mt)	1,560

NOT :Profil ağırlıkları teoriktir, üretim sonrası ağırlıklar geçerlidir.
NOTE :Profile weights are theorical, post-production weight are valid.

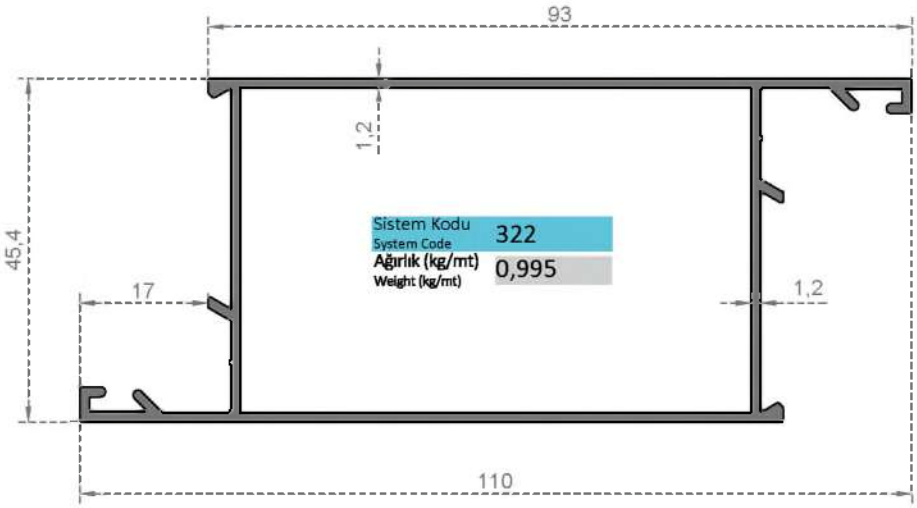
93
1,2
45,4
17
1,2
110
Sistem Kodu
System Code
322
Ağırlık (kg/mt)
Weight (kg/mt)
0,995

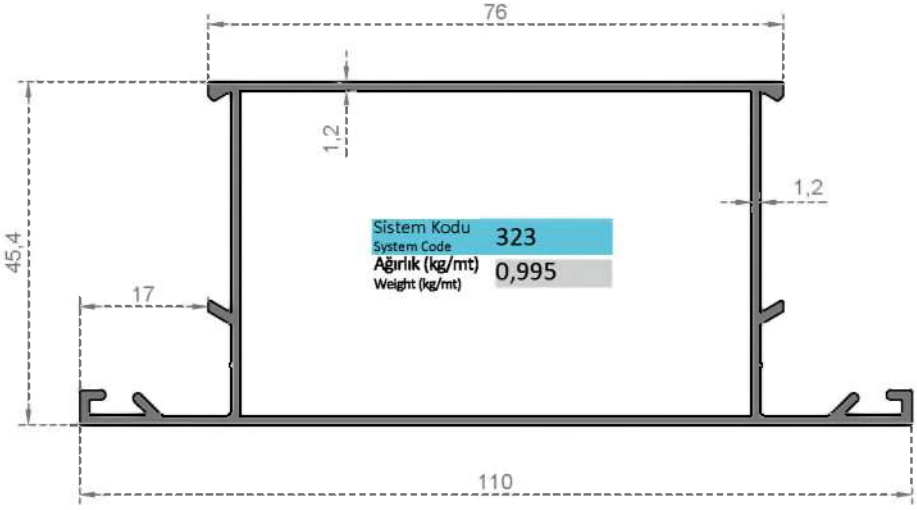
76
1,2
1,2
45,4
17
110
Sistem Kodu
System Code
323
Ağırlık (kg/mt)
Weight (kg/mt)
0,995

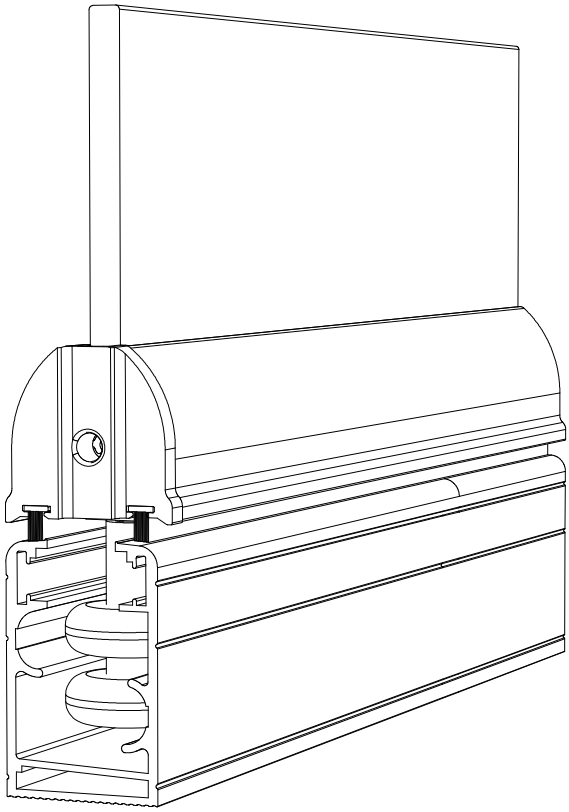

C.BALKON PROFILLER

GLASS BALCONY PROFILES

CAM BALKON

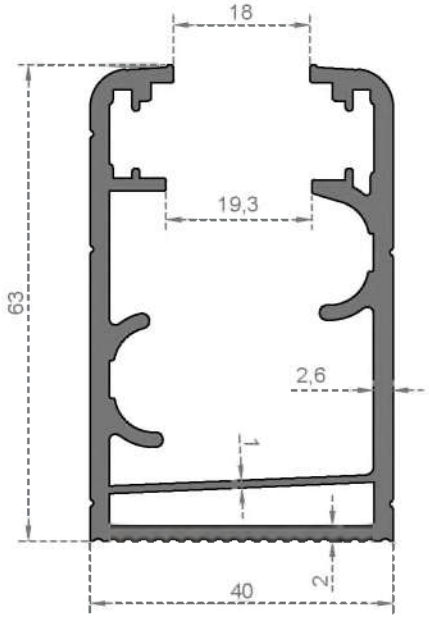

Sistem Kodu System Code	200
Ağırlık (kg/mt) Weight (kg/mt)	1,495

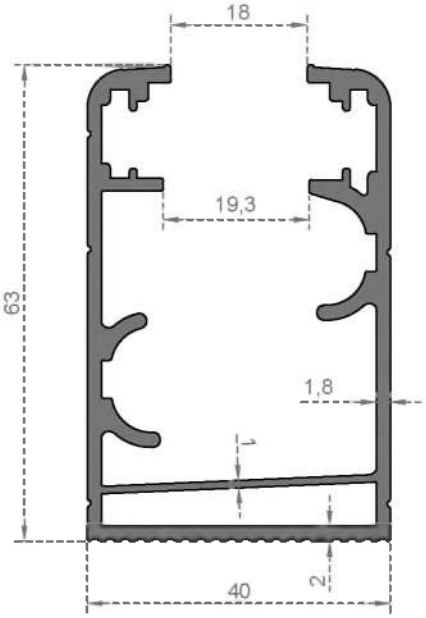

Sistem Kodu System Code	199
Ağırlık (kg/mt) Weight (kg/mt)	1,325

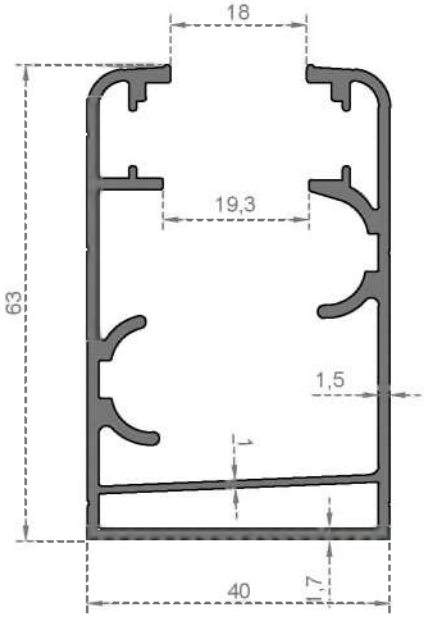

Sistem Kodu System Code	239
Ağırlık (kg/mt) Weight (kg/mt)	1,128

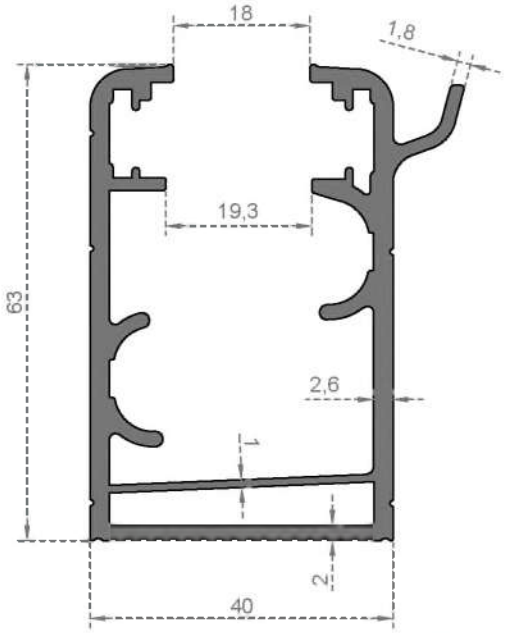

Sistem Kodu System Code	201
Ağırlık (kg/mt) Weight (kg/mt)	1,565

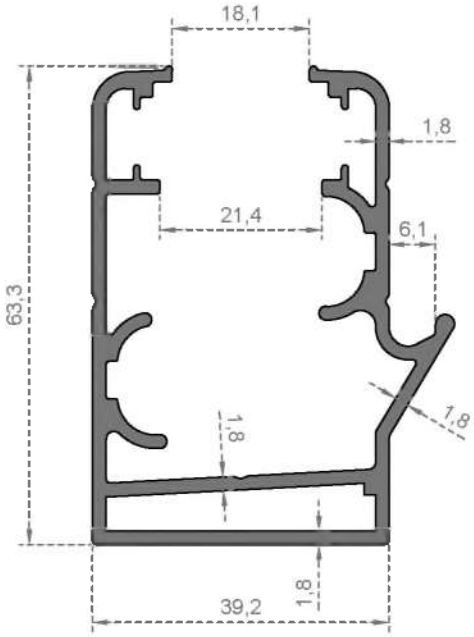

Sistem Kodu System Code	216
Ağırlık (kg/mt) Weight (kg/mt)	1,372

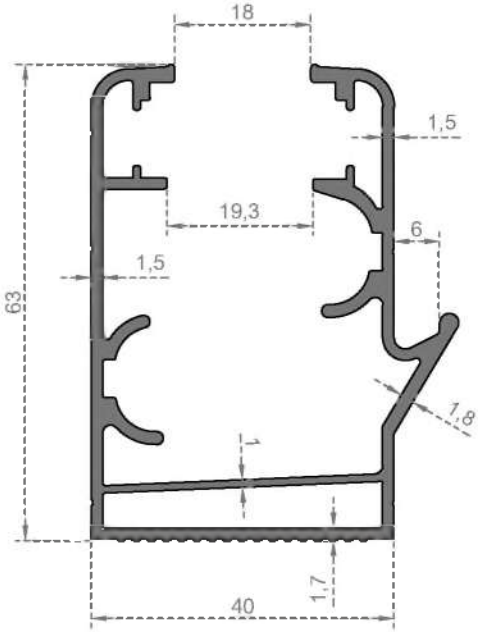

Sistem Kodu System Code	238
Ağırlık (kg/mt) Weight (kg/mt)	1,200

NOT :Profil ağırlıkları teoriktir, üretim sonrası ağırlıklar geçerlidir.
NOTE :Profile weights are theorical, post-production weight are valid.

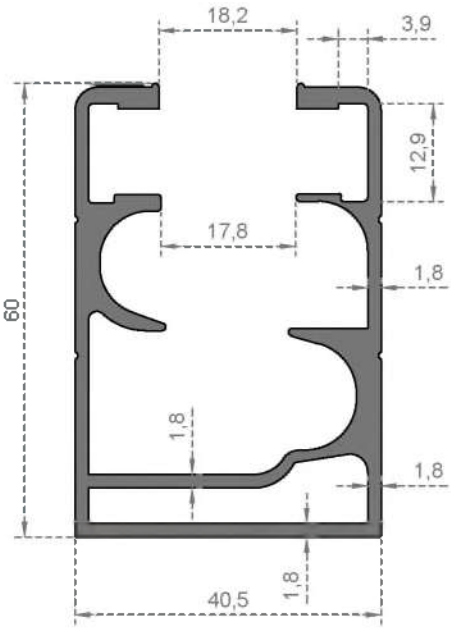

Sistem Kodu System Code	220
Ağırlık (kg/mt) Weight (kg/mt)	1,425

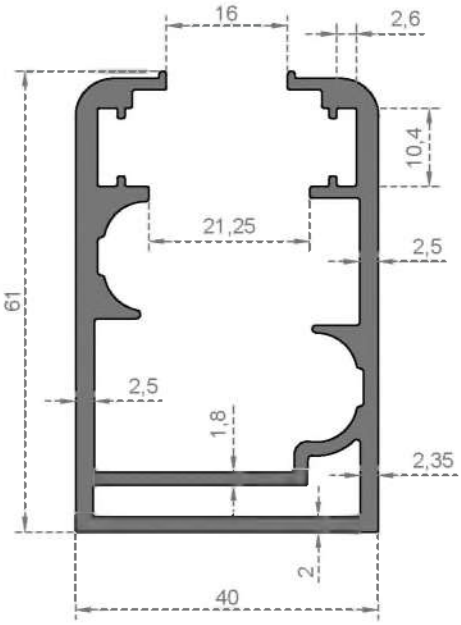

Sistem Kodu System Code	7106
Ağırlık (kg/mt) Weight (kg/mt)	1,535

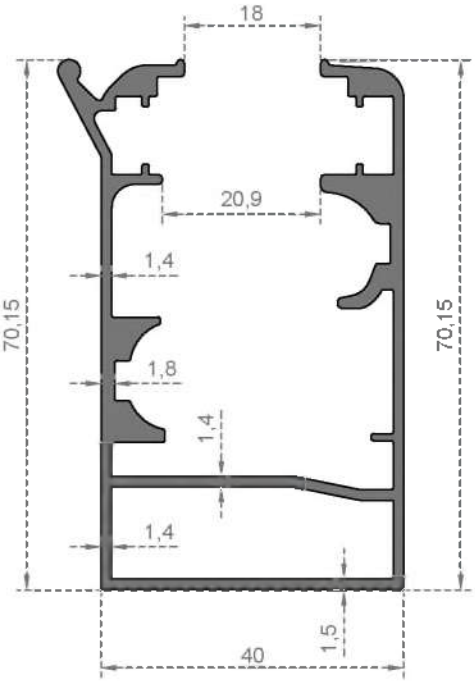

Sistem Kodu System Code	244
Ağırlık (kg/mt) Weight (kg/mt)	1,351

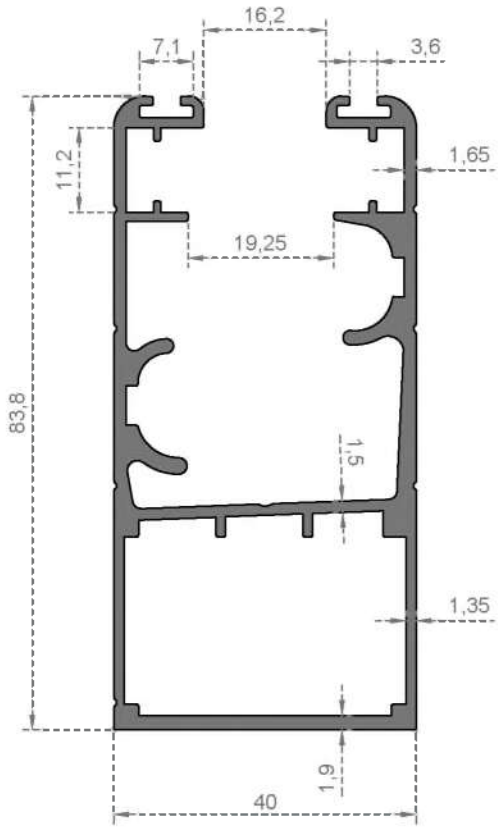

Sistem Kodu System Code	228
Ağırlık (kg/mt) Weight (kg/mt)	1,556

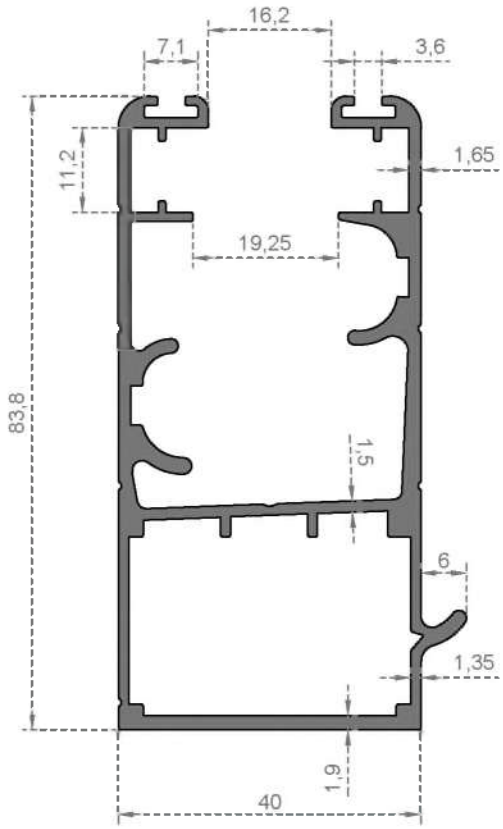

Sistem Kodu System Code	229
Ağırlık (kg/mt) Weight (kg/mt)	1,592

NOT :Profil ağırlıkları teoriktir, üretim sonrası ağırlıklar geçerlidir.
NOTE :Profile weights are theorical, post-production weight are valid.

ALUVIA

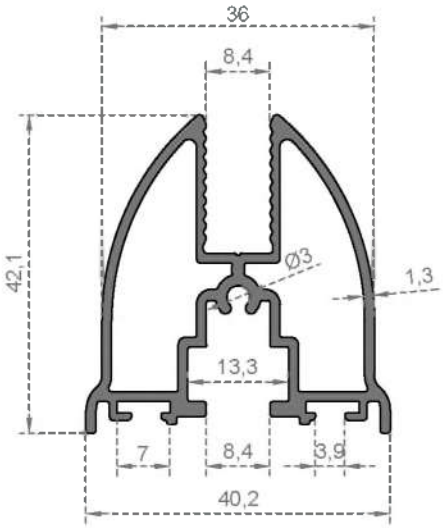

Sistem Kodu System Code	202
Ağırlık (kg/mt) Weight (kg/mt)	0,812

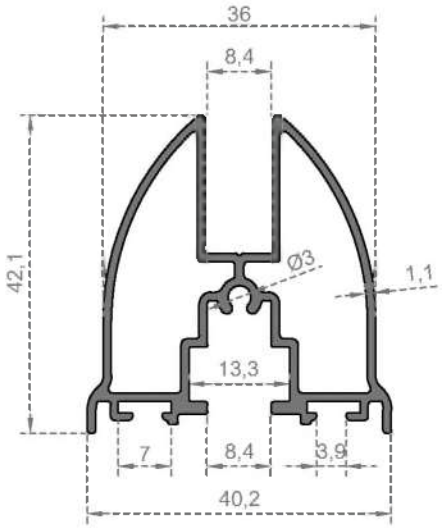

Sistem Kodu System Code	240
Ağırlık (kg/mt) Weight (kg/mt)	0,702

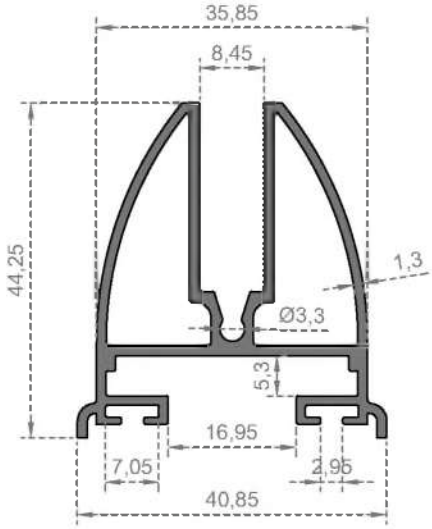

Sistem Kodu System Code	221
Ağırlık (kg/mt) Weight (kg/mt)	0,820

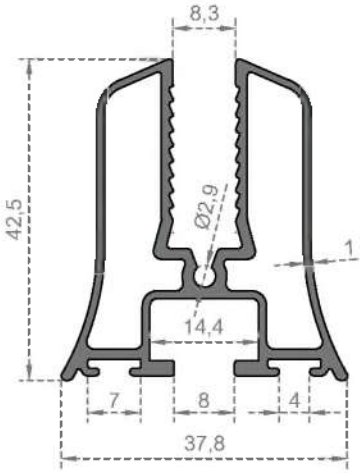

Sistem Kodu System Code	245
Ağırlık (kg/mt) Weight (kg/mt)	0,745

NOT :Profil ağırlıkları teoriktir, üretim sonrası ağırlıklar geçerlidir.
NOTE :Profile weights are theorical, post-production weight are valid.

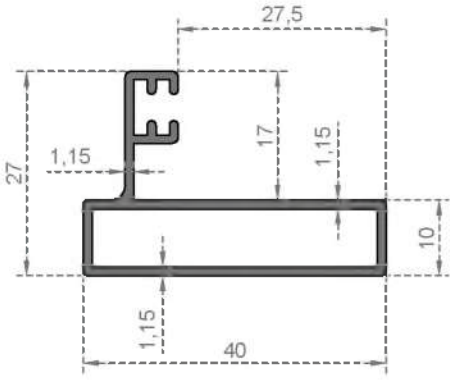

Sistem Kodu System Code	204
Ağırlık (kg/mt) Weight (kg/mt)	0,410

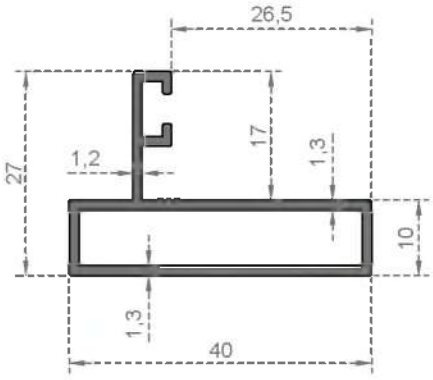

Sistem Kodu System Code	225
Ağırlık (kg/mt) Weight (kg/mt)	0,430

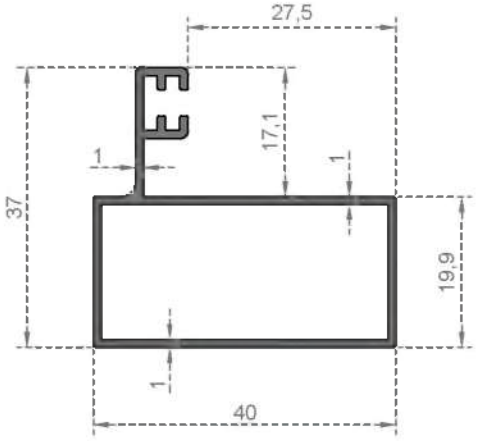

Sistem Kodu System Code	233
Ağırlık (kg/mt) Weight (kg/mt)	0,420

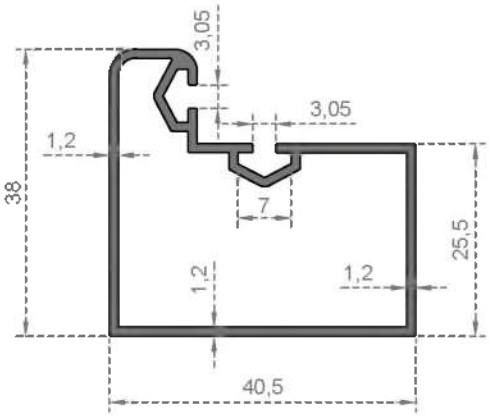

Sistem Kodu System Code	219
Ağırlık (kg/mt) Weight (kg/mt)	0,552

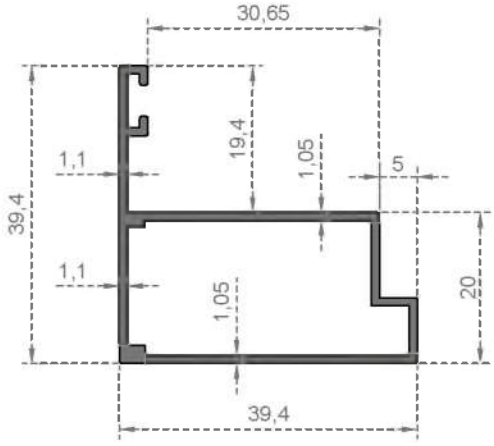

Sistem Kodu System Code	227
Ağırlık (kg/mt) Weight (kg/mt)	0,430

NOT :Profil ağırlıkları teoriktir, üretim sonrası ağırlıklar geçerlidir.
NOTE :Profile weights are theorical, post-production weight are valid.

CAM BALKON

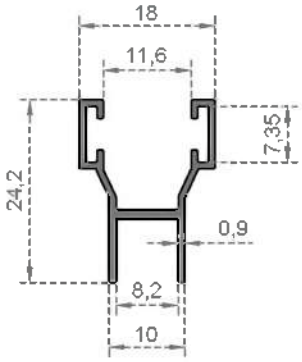

Sistem Kodu / System Code	205
Ağırlık (kg/mt) / Weight (kg/mt)	0,185

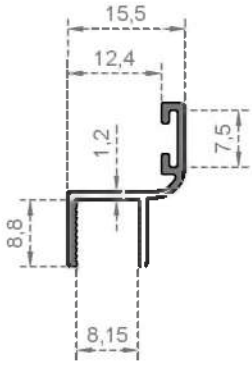

Sistem Kodu / System Code	208
Ağırlık (kg/mt) / Weight (kg/mt)	0,150

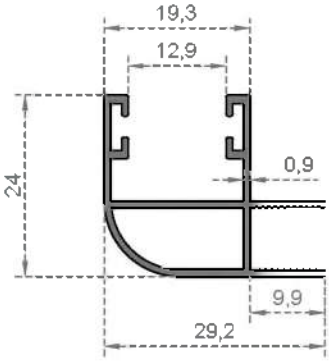

Sistem Kodu / System Code	203
Ağırlık (kg/mt) / Weight (kg/mt)	0,280

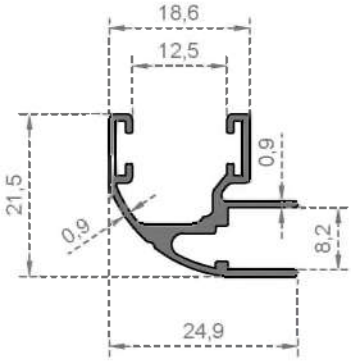

Sistem Kodu / System Code	253
Ağırlık (kg/mt) / Weight (kg/mt)	0,260

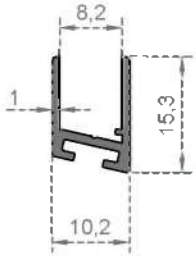

Sistem Kodu / System Code	258
Ağırlık (kg/mt) / Weight (kg/mt)	0,125

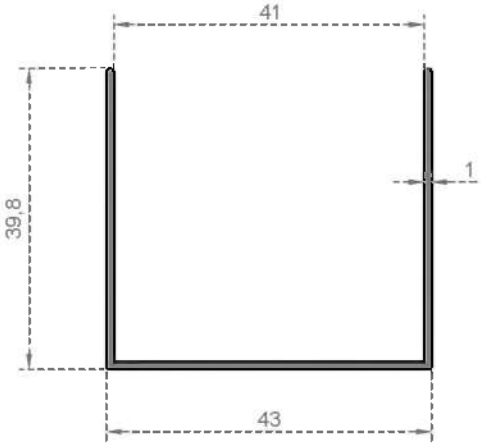

Sistem Kodu / System Code	232
Ağırlık (kg/mt) / Weight (kg/mt)	0,327

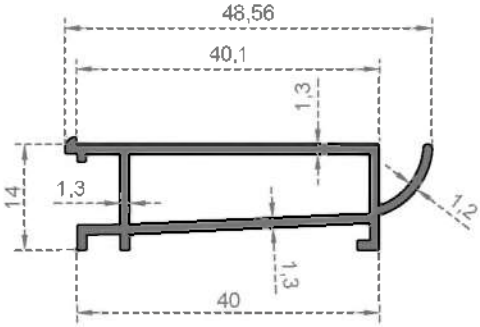

Sistem Kodu / System Code	243
Ağırlık (kg/mt) / Weight (kg/mt)	0,424

ALUVIA

NOT :Profil ağırlıkları teoriktir, üretim sonrası ağırlıklar geçerlidir.
NOTE :Profile weights are theorical, post-production weight are valid.

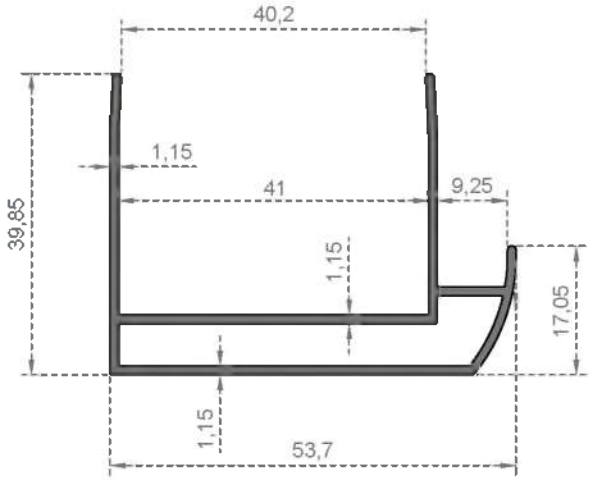

Sistem Kodu System Code	214
Ağırlık (kg/mt) Weight (kg/mt)	0,583

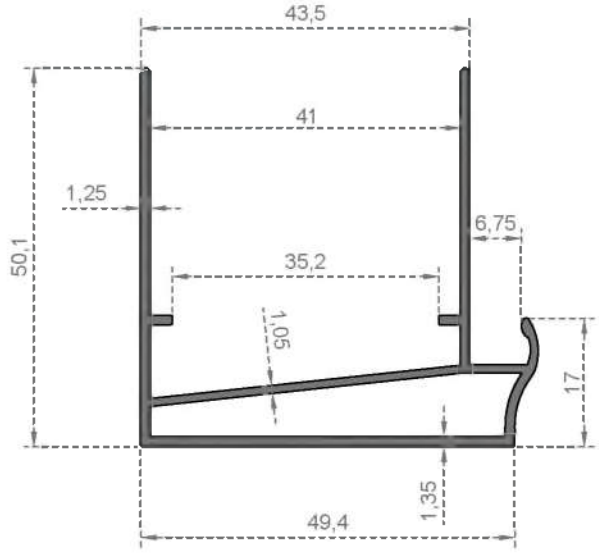

Sistem Kodu System Code	257
Ağırlık (kg/mt) Weight (kg/mt)	0,700

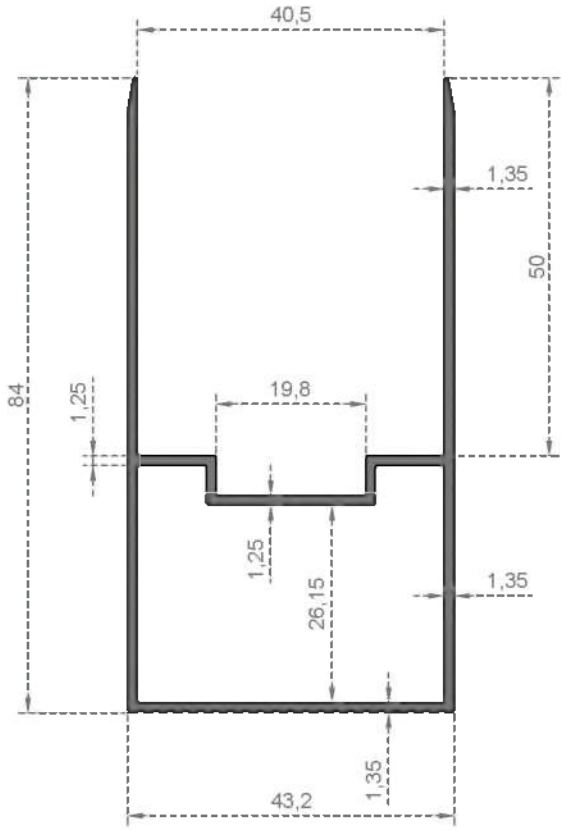

Sistem Kodu System Code	215
Ağırlık (kg/mt) Weight (kg/mt)	0,910

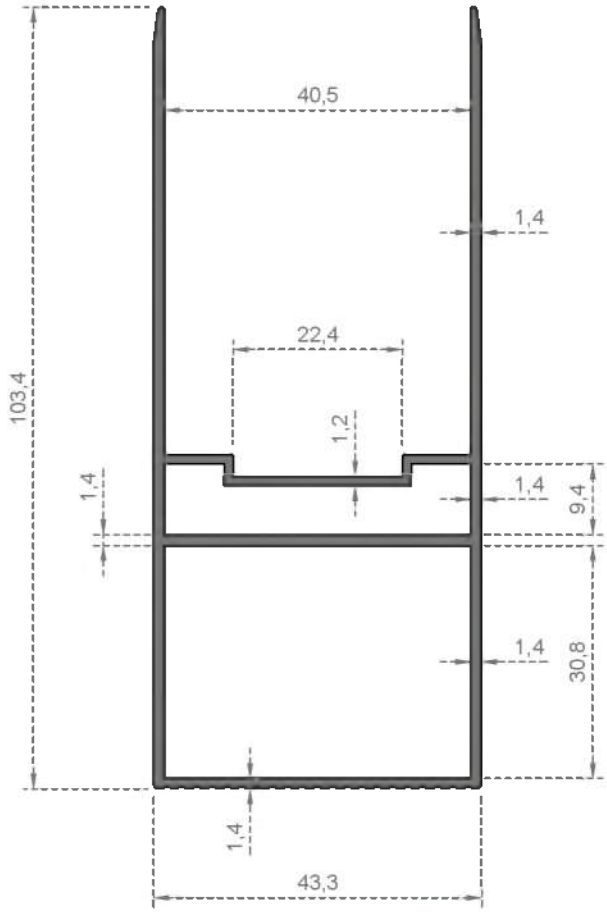

Sistem Kodu System Code	236
Ağırlık (kg/mt) Weight (kg/mt)	1,220

NOT :Profil ağırlıkları teoriktir, üretim sonrası ağırlıklar geçerlidir.
NOTE :Profile weights are theorical, post-production weight are valid.

CAM BALKON

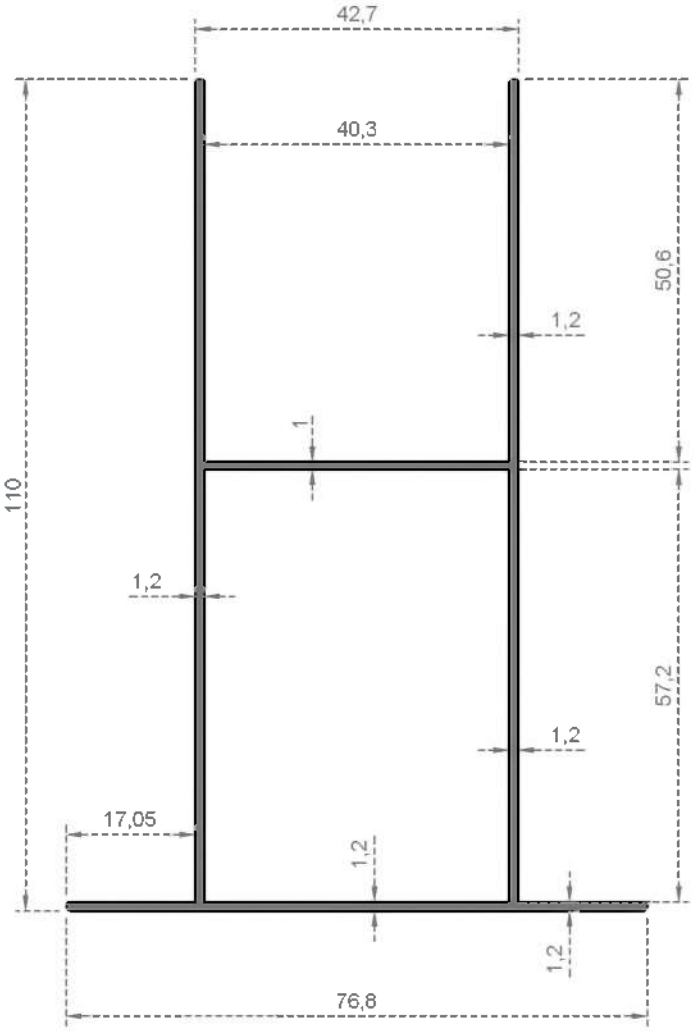

Sistem Kodu System Code	213
Ağırlık (kg/mt) Weight (kg/mt)	1,066

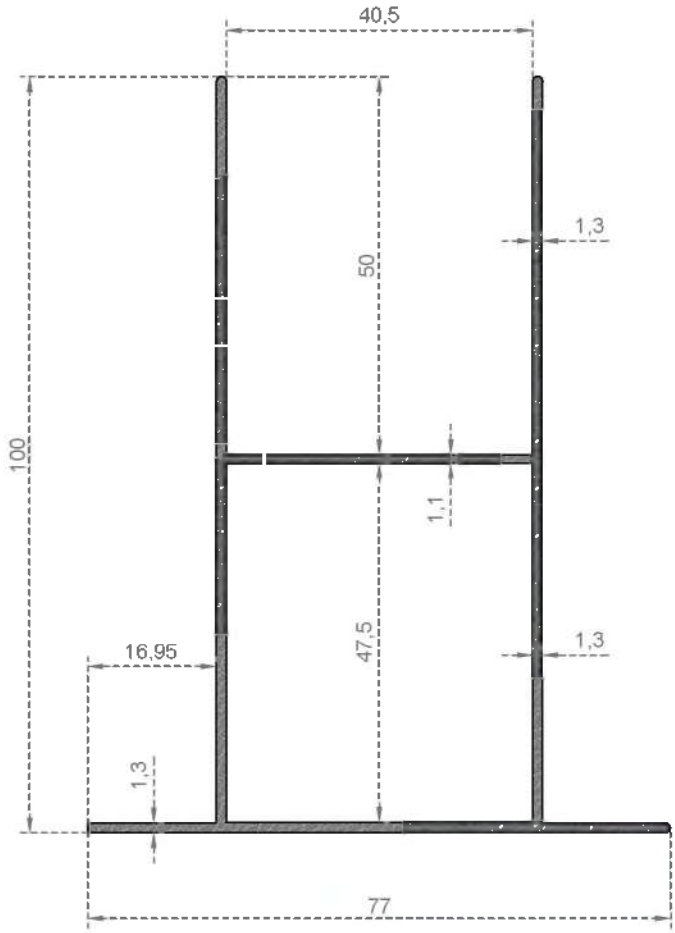

Sistem Kodu System Code	259
Ağırlık (kg/mt) Weight (kg/mt)	1,100

ALUVIA

NOT :Profil ağırlıkları teoriktir, üretim sonrası ağırlıklar geçerlidir.
NOTE :Profile weights are theorical, post-production weight are valid.

Sistem Kodu System Code	209
Ağırlık (kg/mt) Weight (kg/mt)	1,490

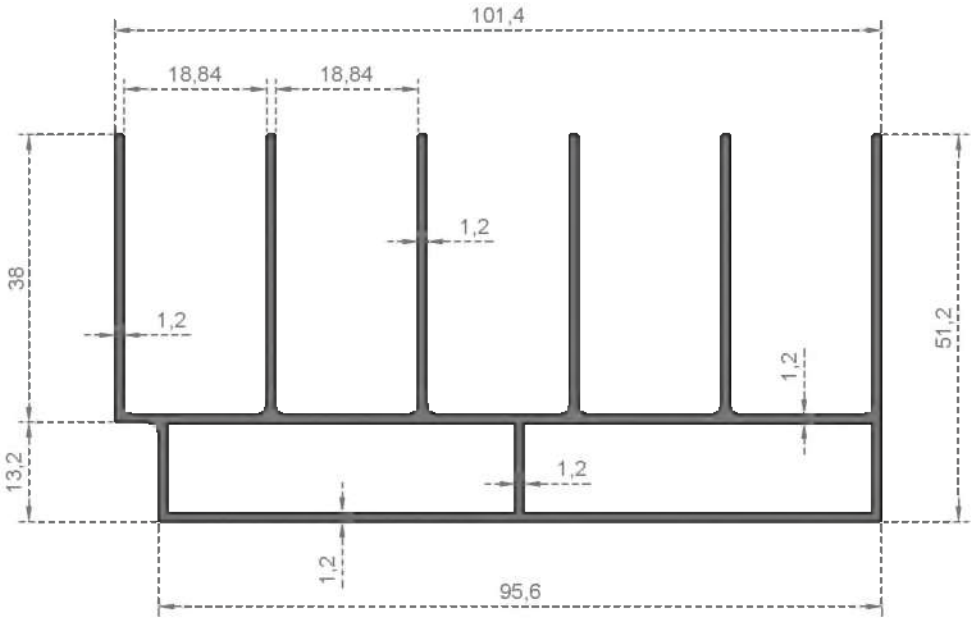

Sistem Kodu System Code	210
Ağırlık (kg/mt) Weight (kg/mt)	1,375

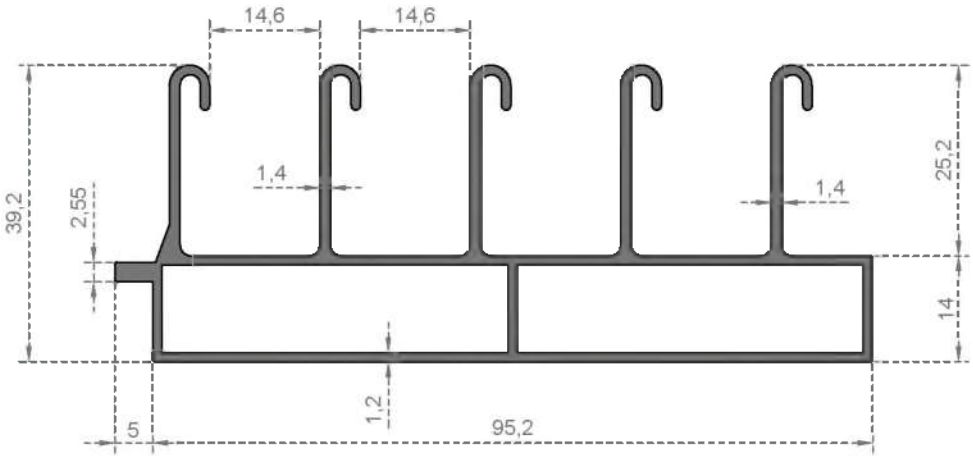

Sistem Kodu System Code	212
Ağırlık (kg/mt) Weight (kg/mt)	0,740

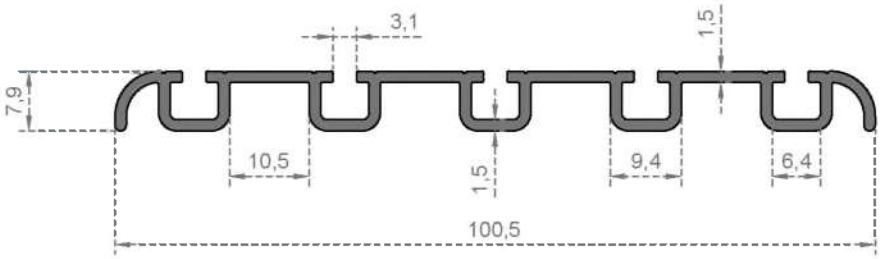

NOT :Profil ağırlıkları teoriktir, üretim sonrası ağırlıklar geçerlidir.
NOTE :Profile weights are theorical, post-production weight are valid.

CAM BALKON

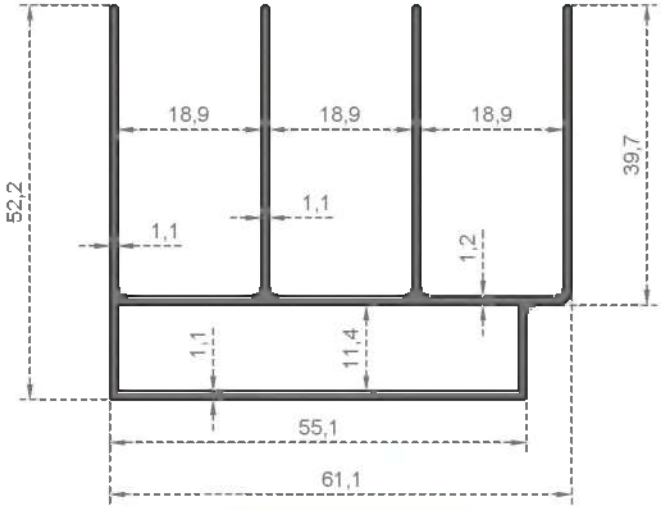

Sistem Kodu / System Code	254
Ağırlık (kg/mt) / Weight (kg/mt)	0,900

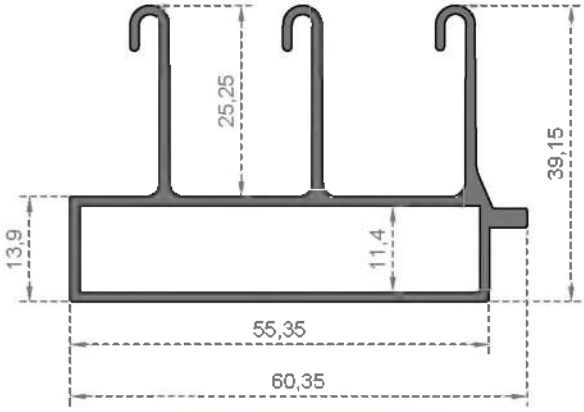

Sistem Kodu / System Code	255
Ağırlık (kg/mt) / Weight (kg/mt)	0,845

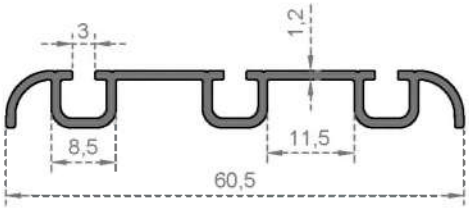

Sistem Kodu / System Code	256
Ağırlık (kg/mt) / Weight (kg/mt)	0,365

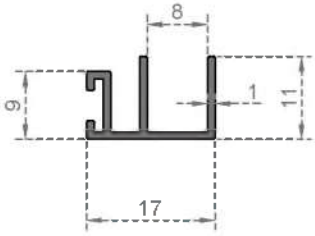

Sistem Kodu / System Code	206
Ağırlık (kg/mt) / Weight (kg/mt)	0,136

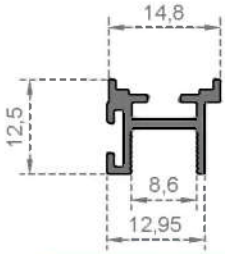

Sistem Kodu / System Code	207
Ağırlık (kg/mt) / Weight (kg/mt)	0,150

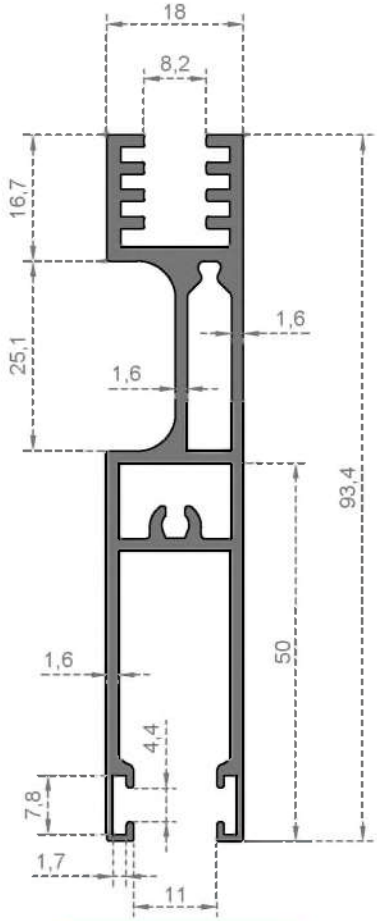

Sistem Kodu / System Code	211
Ağırlık (kg/mt) / Weight (kg/mt)	1,245

ALUVIA

NOT :Profil ağırlıkları teoriktir, üretim sonrası ağırlıklar geçerlidir.
NOTE :Profile weights are theorical, post-production weight are valid.

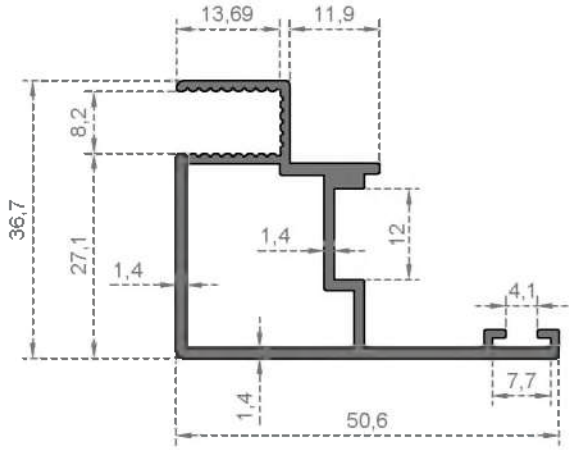

Sistem Kodu System Code	234
Ağırlık (kg/mt) Weight (kg/mt)	0,615

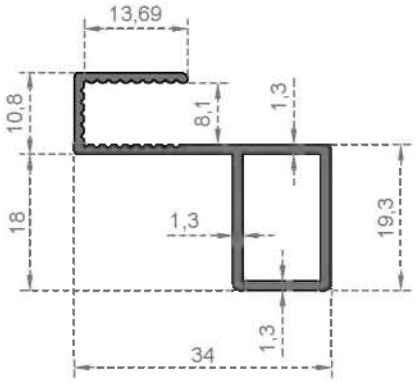

Sistem Kodu System Code	235
Ağırlık (kg/mt) Weight (kg/mt)	0,360

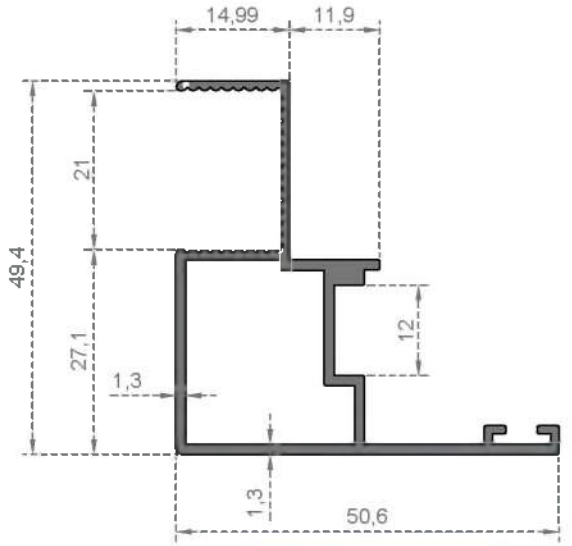

Sistem Kodu System Code	242
Ağırlık (kg/mt) Weight (kg/mt)	0,620

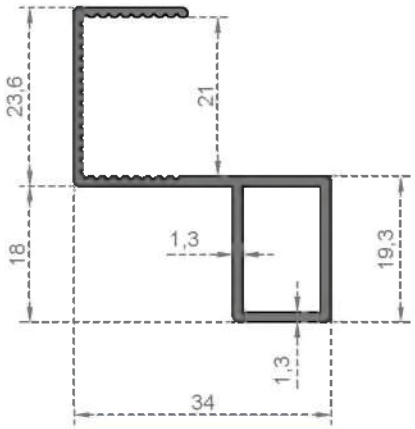

Sistem Kodu System Code	241
Ağırlık (kg/mt) Weight (kg/mt)	0,395

NOT :Profil ağırlıkları teoriktir, üretim sonrası ağırlıklar geçerlidir.
NOTE :Profile weights are theorical, post-production weight are valid.

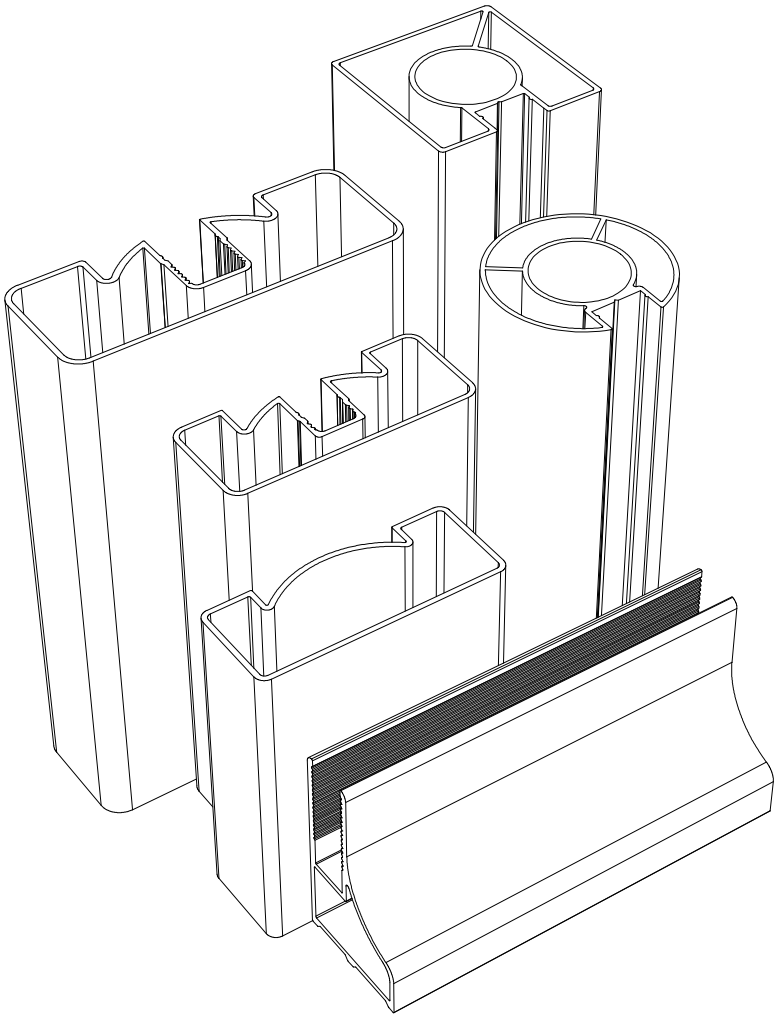

KÜPEŞTE PROFILLERI

HANDRAIL PROFILES

ÖZKOL ALÜMİNYUM

KÜPEŞTE

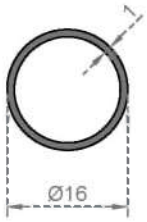

Sistem Kodu / System Code	7005
Ağırlık (kg/mt) / Weight (kg/mt)	0,128

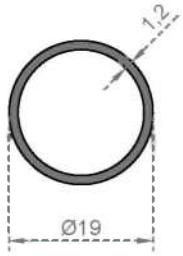

Sistem Kodu / System Code	7006
Ağırlık (kg/mt) / Weight (kg/mt)	0,182

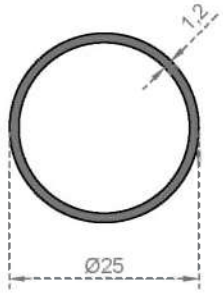

Sistem Kodu / System Code	7013
Ağırlık (kg/mt) / Weight (kg/mt)	0,245

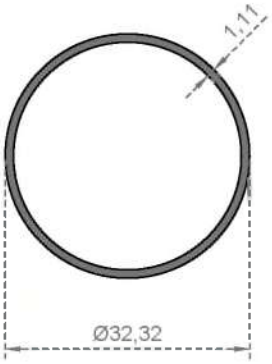

Sistem Kodu / System Code	815
Ağırlık (kg/mt) / Weight (kg/mt)	0,300

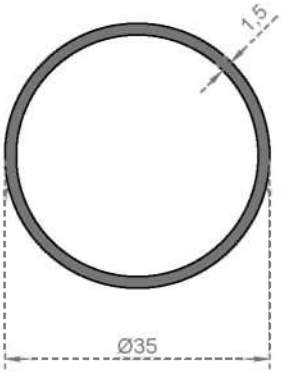

Sistem Kodu / System Code	7002
Ağırlık (kg/mt) / Weight (kg/mt)	0,430

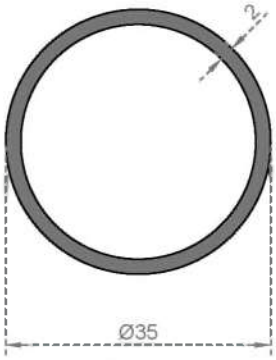

Sistem Kodu / System Code	7004
Ağırlık (kg/mt) / Weight (kg/mt)	0,562

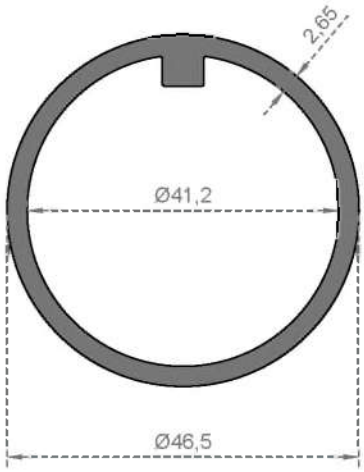

Sistem Kodu / System Code	7052
Ağırlık (kg/mt) / Weight (kg/mt)	1,055

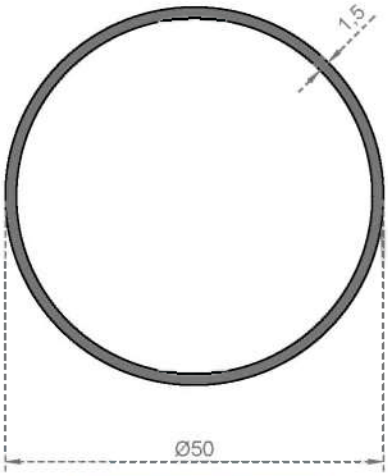

Sistem Kodu / System Code	7000
Ağırlık (kg/mt) / Weight (kg/mt)	0,620

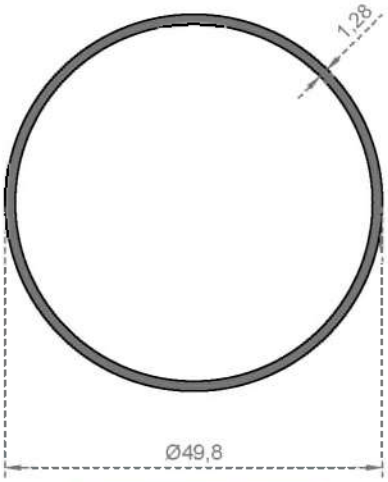

Sistem Kodu / System Code	7001
Ağırlık (kg/mt) / Weight (kg/mt)	0,530

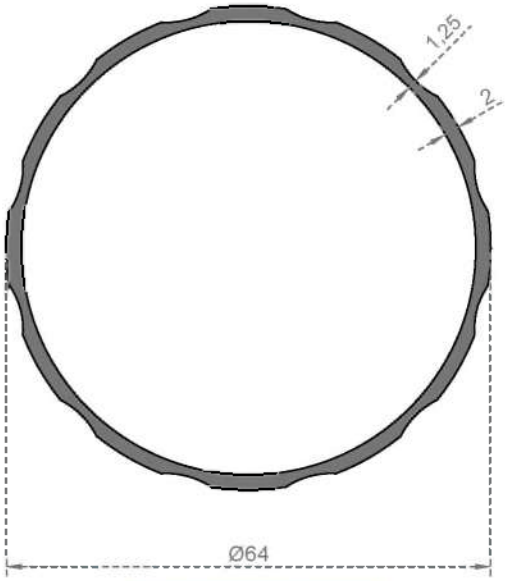

Sistem Kodu / System Code	7012
Ağırlık (kg/mt) / Weight (kg/mt)	0,945

ALUVIA

NOT :Profil ağırlıkları teoriktir, üretim sonrası ağırlıklar geçerlidir.
NOTE :Profile weights are theorical, post-production weight are valid.

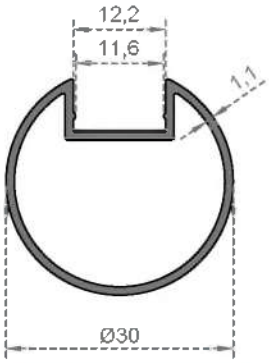

Sistem Kodu / System Code	7008
Ağırlık (kg/mt) / Weight (kg/mt)	0,310

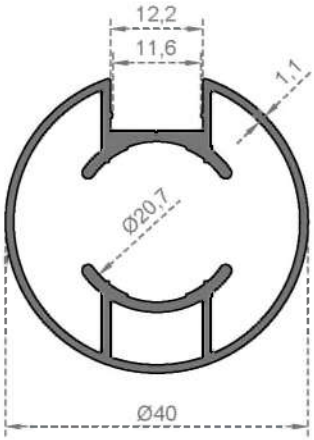

Sistem Kodu / System Code	7003
Ağırlık (kg/mt) / Weight (kg/mt)	0,631

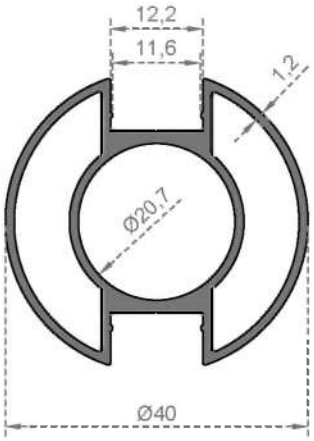

Sistem Kodu / System Code	7011
Ağırlık (kg/mt) / Weight (kg/mt)	0,720

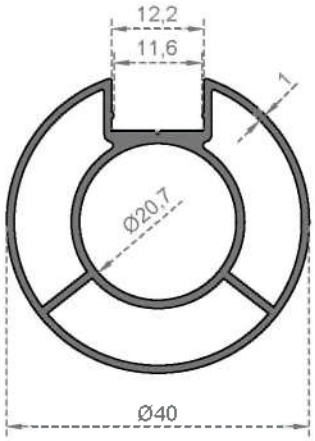

Sistem Kodu / System Code	7054
Ağırlık (kg/mt) / Weight (kg/mt)	0,630

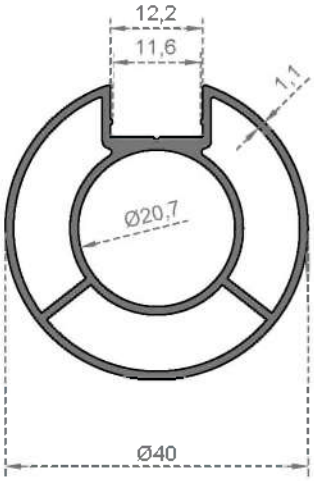

Sistem Kodu / System Code	7046
Ağırlık (kg/mt) / Weight (kg/mt)	0,660

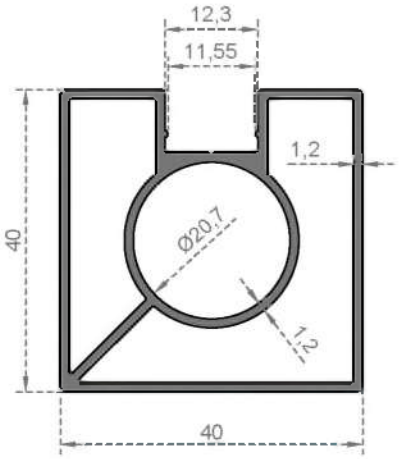

Sistem Kodu / System Code	7033
Ağırlık (kg/mt) / Weight (kg/mt)	0,825

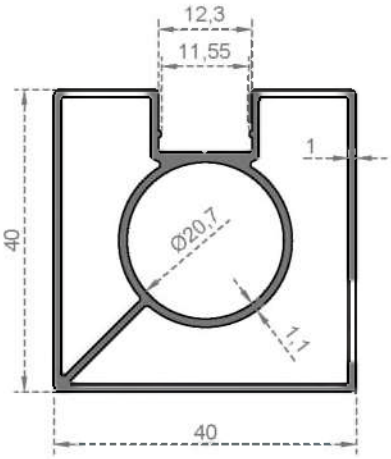

Sistem Kodu / System Code	7055
Ağırlık (kg/mt) / Weight (kg/mt)	0,710

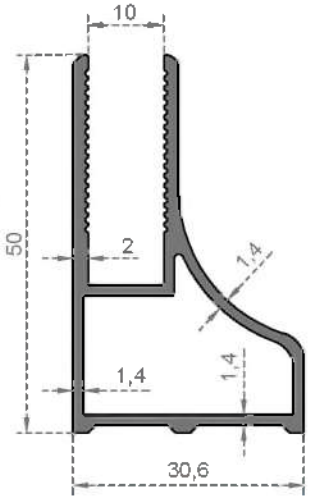

Sistem Kodu / System Code	7035
Ağırlık (kg/mt) / Weight (kg/mt)	0,825

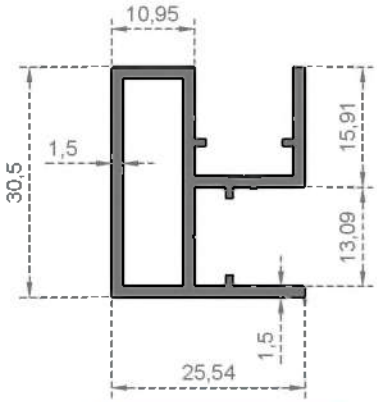

Sistem Kodu / System Code	7040
Ağırlık (kg/mt) / Weight (kg/mt)	0,510

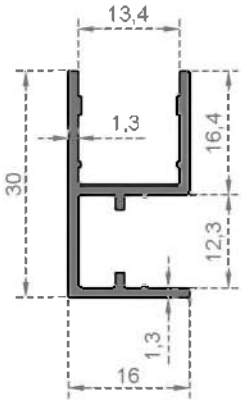

Sistem Kodu / System Code	7051
Ağırlık (kg/mt) / Weight (kg/mt)	0,290

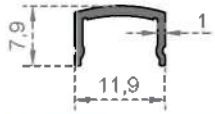

Sistem Kodu / System Code	7007
Ağırlık (kg/mt) / Weight (kg/mt)	0,072

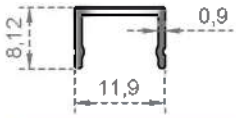

Sistem Kodu / System Code	7034
Ağırlık (kg/mt) / Weight (kg/mt)	0,068

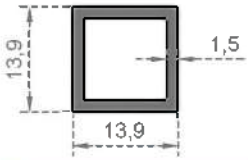

Sistem Kodu / System Code	7036
Ağırlık (kg/mt) / Weight (kg/mt)	0,202

NOT :Profil ağırlıkları teoriktir, üretim sonrası ağırlıklar geçerlidir.
NOTE :Profile weights are theorical, post-production weight are valid.

KÜPEŞTE

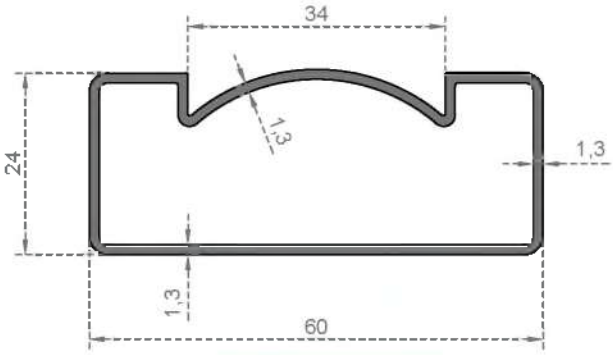

Sistem Kodu / System Code	7030
Ağırlık (kg/mt) / Weight (kg/mt)	0,612

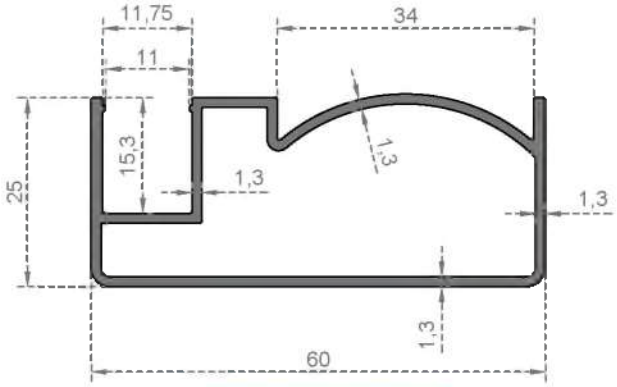

Sistem Kodu / System Code	7031
Ağırlık (kg/mt) / Weight (kg/mt)	0,675

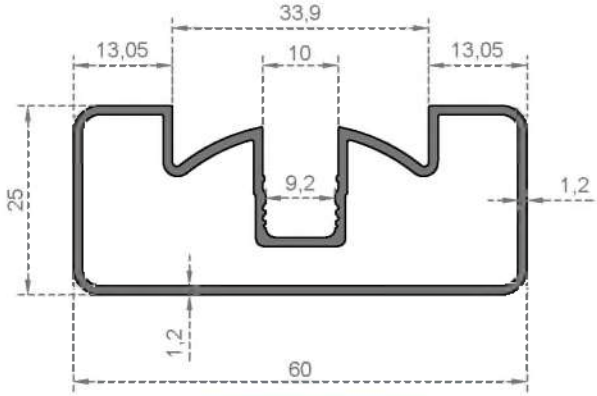

Sistem Kodu / System Code	7045
Ağırlık (kg/mt) / Weight (kg/mt)	0,690

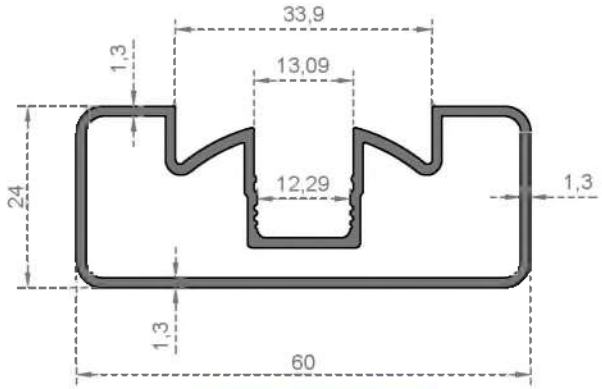

Sistem Kodu / System Code	7037
Ağırlık (kg/mt) / Weight (kg/mt)	0,726

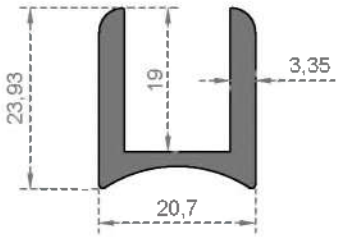

Sistem Kodu / System Code	2516
Ağırlık (kg/mt) / Weight (kg/mt)	0,505

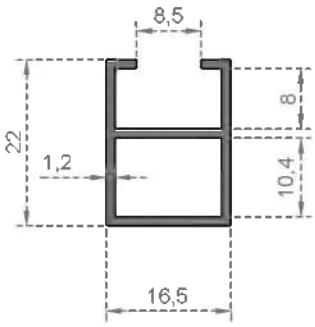

Sistem Kodu / System Code	7041
Ağırlık (kg/mt) / Weight (kg/mt)	0,255

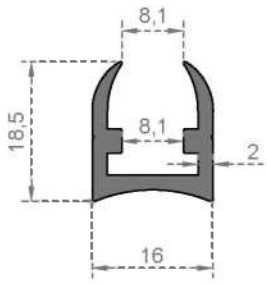

Sistem Kodu / System Code	7050
Ağırlık (kg/mt) / Weight (kg/mt)	0,295

ALUVIA

NOT :Profil ağırlıkları teoriktir, üretim sonrası ağırlıklar geçerlidir.
NOTE :Profile weights are theorical, post-production weight are valid.

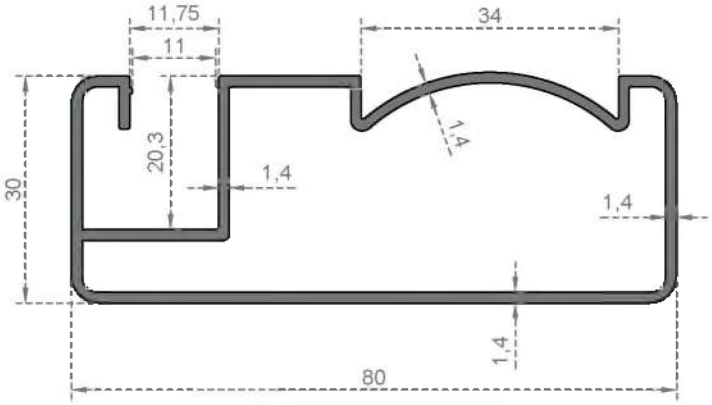

Sistem Kodu System Code	7032
Ağırlık (kg/mt) Weight (kg/mt)	0,975

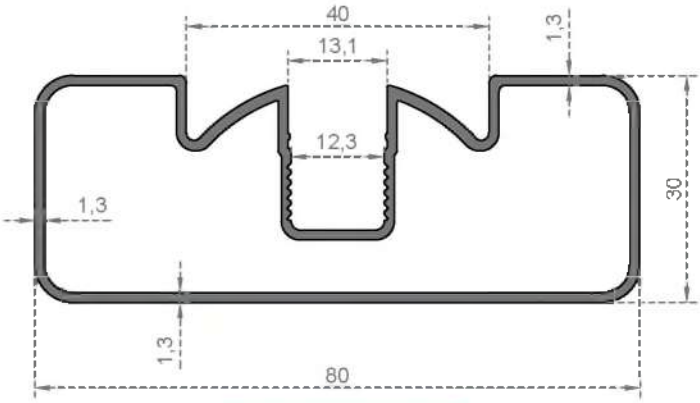

Sistem Kodu System Code	7038
Ağırlık (kg/mt) Weight (kg/mt)	0,936

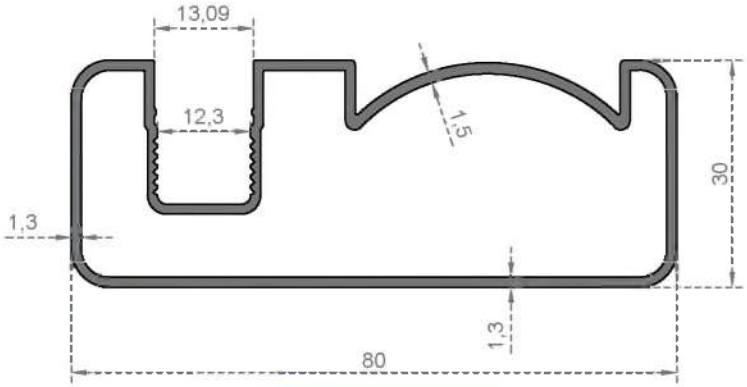

Sistem Kodu System Code	7039
Ağırlık (kg/mt) Weight (kg/mt)	0,940

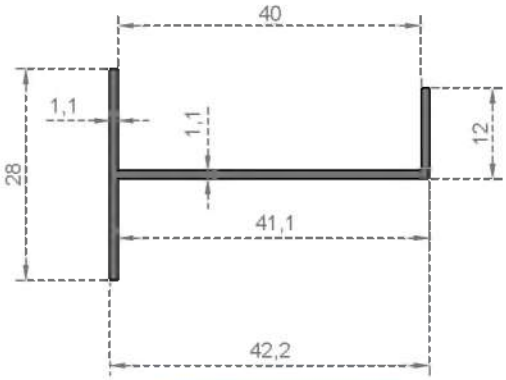

Sistem Kodu System Code	7044
Ağırlık (kg/mt) Weight (kg/mt)	0,240

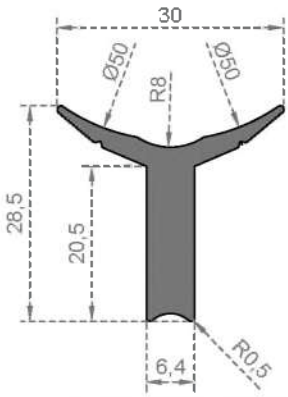

Sistem Kodu System Code	7053
Ağırlık (kg/mt) Weight (kg/mt)	0,545

NOT :Profil ağırlıkları teoriktir, üretim sonrası ağırlıklar geçerlidir.
NOTE :Profile weights are theorical, post-production weight are valid.

ALUVIA

NOT :Profil ağırlıkları teoriktir, üretim sonrası ağırlıklar geçerlidir.
NOTE :Profile weights are theorical, post-production weight are valid.

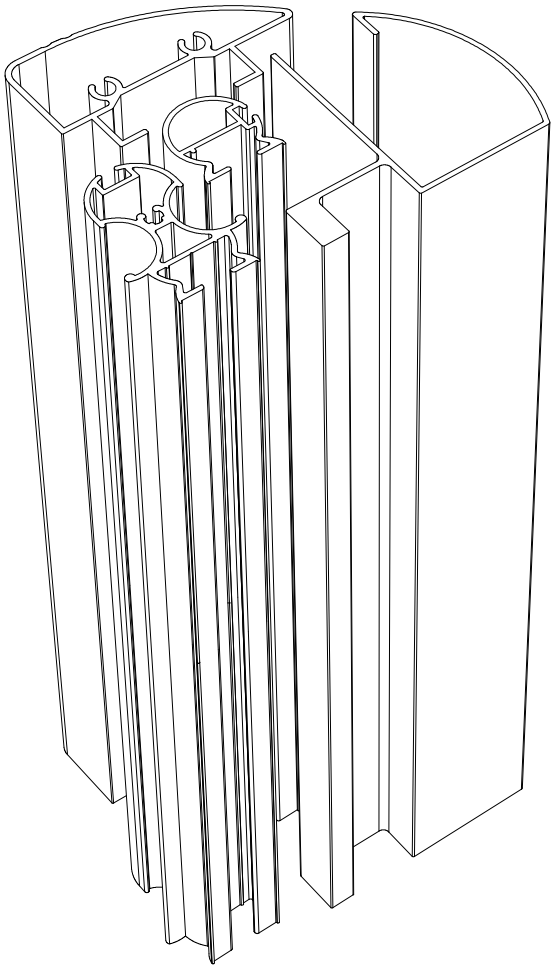

DUŞAKABIN PROFILLERI

SHOWER CABIN PROFILES

DUŞAKABİN BELLA SERİSİ

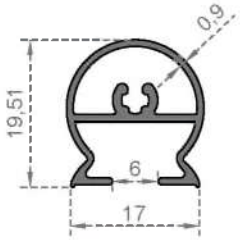

Sistem Kodu / System Code	1879
Ağırlık (kg/mt) / Weight (kg/mt)	0,220

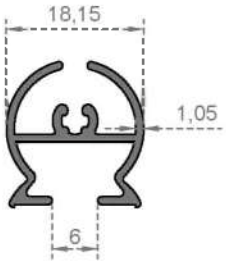

Sistem Kodu / System Code	2295
Ağırlık (kg/mt) / Weight (kg/mt)	0,231

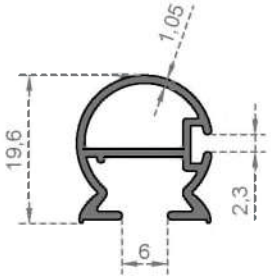

Sistem Kodu / System Code	2091
Ağırlık (kg/mt) / Weight (kg/mt)	0,232

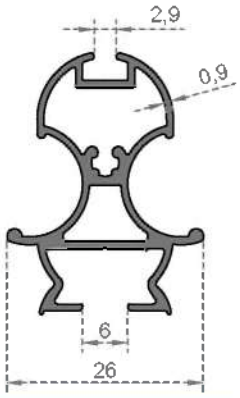

Sistem Kodu / System Code	2242
Ağırlık (kg/mt) / Weight (kg/mt)	0,400

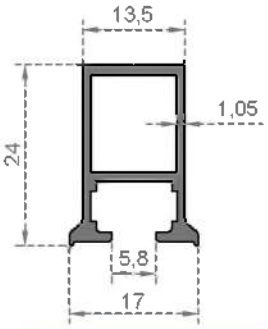

Sistem Kodu / System Code	2228
Ağırlık (kg/mt) / Weight (kg/mt)	0,261

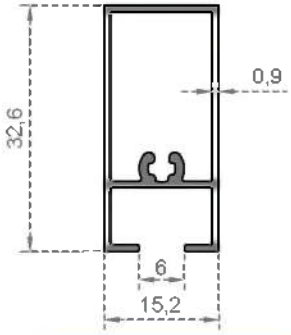

Sistem Kodu / System Code	1767
Ağırlık (kg/mt) / Weight (kg/mt)	0,275

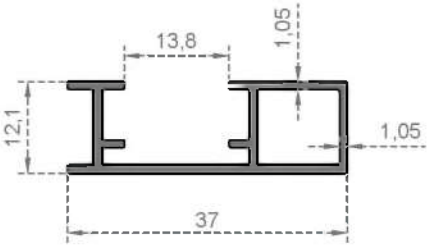

Sistem Kodu / System Code	2235
Ağırlık (kg/mt) / Weight (kg/mt)	0,275

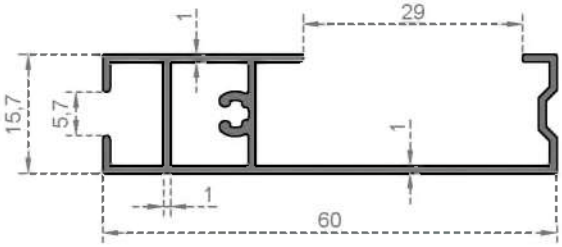

Sistem Kodu / System Code	2240
Ağırlık (kg/mt) / Weight (kg/mt)	0,415

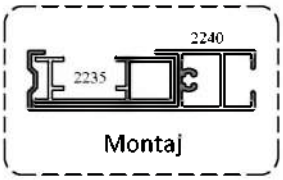

Montaj

NOT :Profil ağırlıkları teoriktir, üretim sonrası ağırlıklar geçerlidir.
NOTE :Profile weights are theorical, post-production weight are valid.

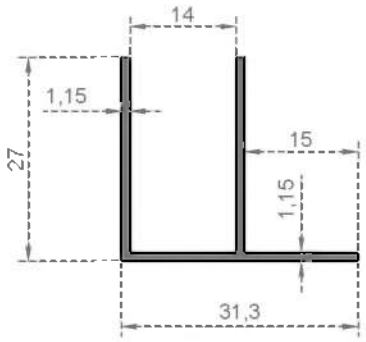

Sistem Kodu System Code	1568
Ağırlık (kg/mt) Weight (kg/mt)	0,260

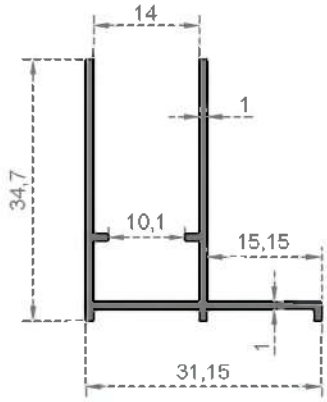

Sistem Kodu System Code	1668
Ağırlık (kg/mt) Weight (kg/mt)	0,282

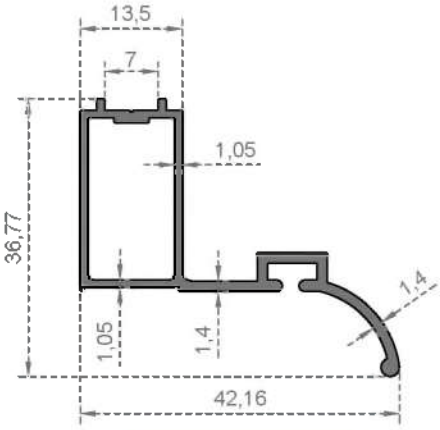

Sistem Kodu System Code	2114
Ağırlık (kg/mt) Weight (kg/mt)	0,400

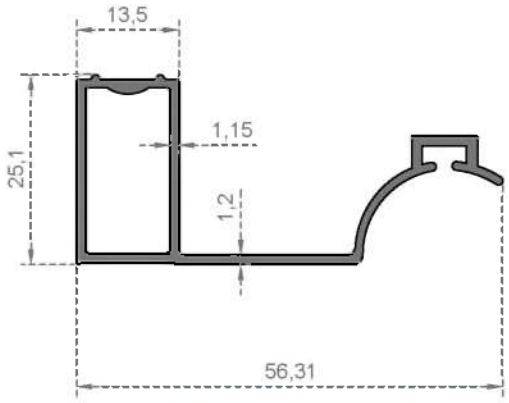

Sistem Kodu System Code	2227
Ağırlık (kg/mt) Weight (kg/mt)	0,440

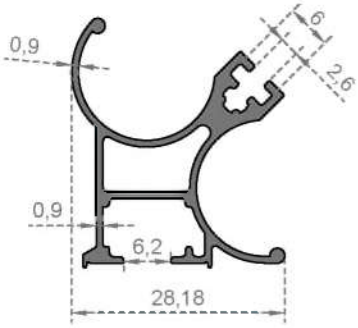

Sistem Kodu System Code	1764
Ağırlık (kg/mt) Weight (kg/mt)	0,390

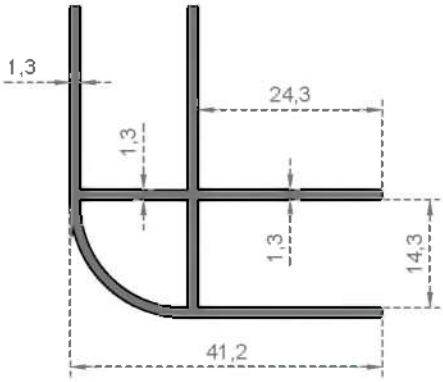

Sistem Kodu System Code	2440
Ağırlık (kg/mt) Weight (kg/mt)	0,541

NOT :Profil ağırlıkları teoriktir, üretim sonrası ağırlıklar geçerlidir.
NOTE :Profile weights are theorical, post-production weight are valid.

DUŞAKABİN EKO SERİSİ

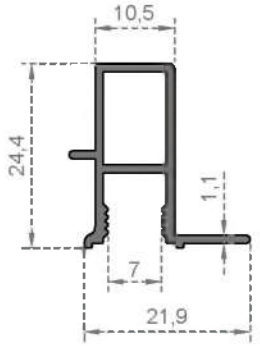

Sistem Kodu / System Code	1689
Ağırlık (kg/mt) / Weight (kg/mt)	0,250

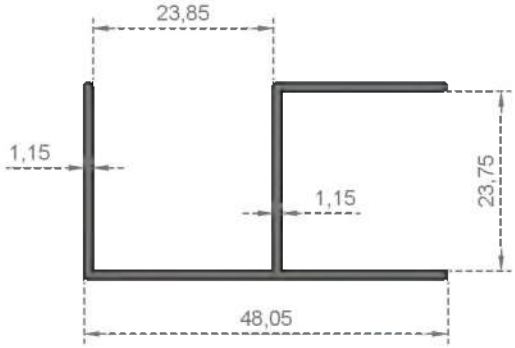

Sistem Kodu / System Code	1258
Ağırlık (kg/mt) / Weight (kg/mt)	0,372

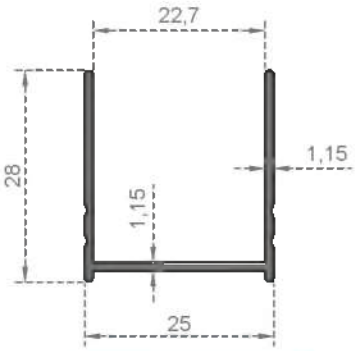

Sistem Kodu / System Code	1257
Ağırlık (kg/mt) / Weight (kg/mt)	0,241

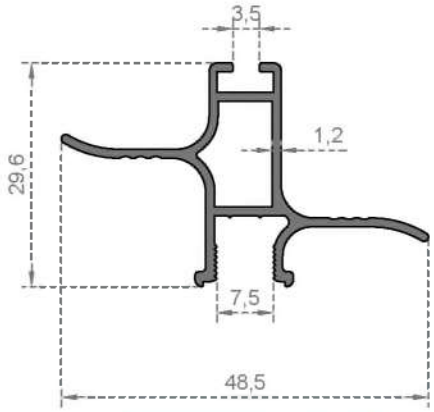

Sistem Kodu / System Code	1508
Ağırlık (kg/mt) / Weight (kg/mt)	0,386

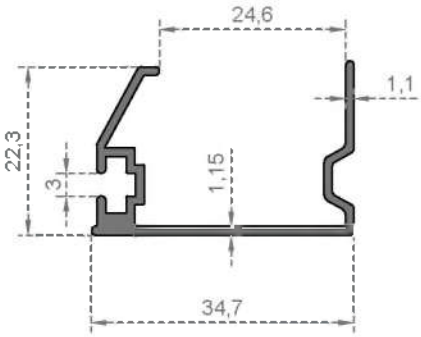

Sistem Kodu / System Code	1687
Ağırlık (kg/mt) / Weight (kg/mt)	0,312

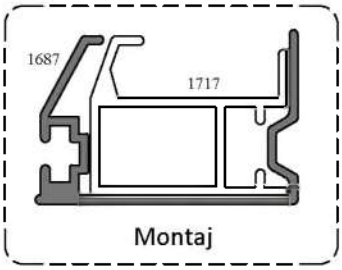

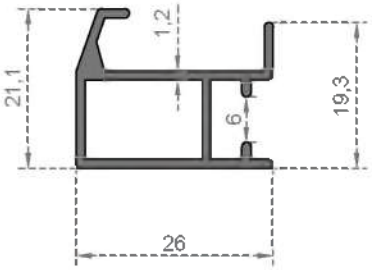

Sistem Kodu / System Code	1717
Ağırlık (kg/mt) / Weight (kg/mt)	0,316

ALUVIA

NOT :Profil ağırlıkları teoriktir, üretim sonrası ağırlıklar geçerlidir.
NOTE :Profile weights are theorical, post-production weight are valid.

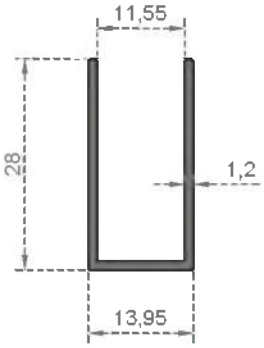

Sistem Kodu / System Code	1392
Ağırlık (kg/mt) / Weight (kg/mt)	0,220

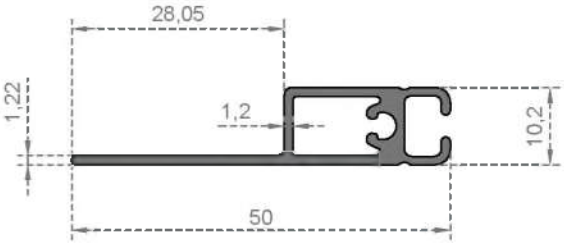

Sistem Kodu / System Code	1720
Ağırlık (kg/mt) / Weight (kg/mt)	0,335

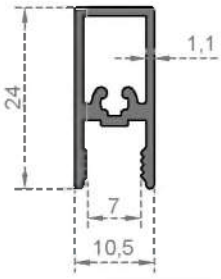

Sistem Kodu / System Code	1516
Ağırlık (kg/mt) / Weight (kg/mt)	0,241

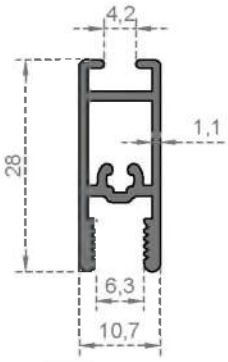

Sistem Kodu / System Code	1576
Ağırlık (kg/mt) / Weight (kg/mt)	0,300

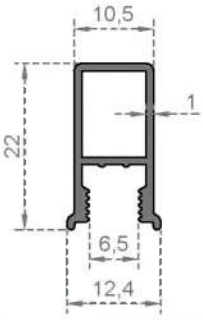

Sistem Kodu / System Code	1831
Ağırlık (kg/mt) / Weight (kg/mt)	0,190

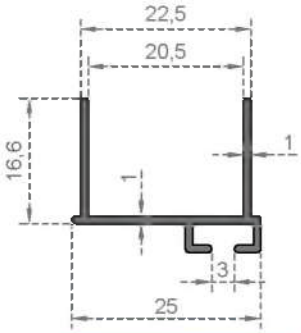

Sistem Kodu / System Code	1733
Ağırlık (kg/mt) / Weight (kg/mt)	0,185

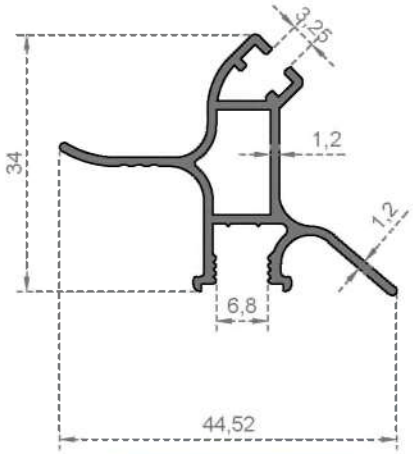

Sistem Kodu / System Code	1945
Ağırlık (kg/mt) / Weight (kg/mt)	0,420

NOT :Profil ağırlıkları teoriktir, üretim sonrası ağırlıklar geçerlidir.
NOTE :Profile weights are theorical, post-production weight are valid.

ALUVIA

DUŞAKABİN LÜKS SERİSİ

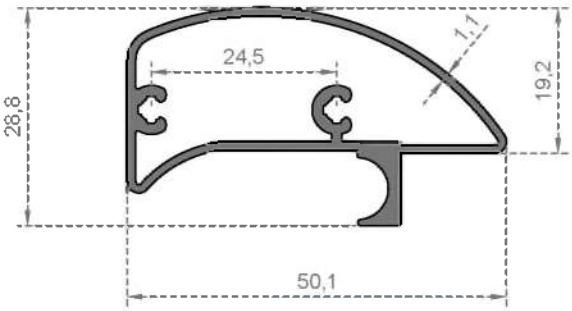

Sistem Kodu System Code	2857
Ağırlık (kg/mt) Weight (kg/mt)	0,551

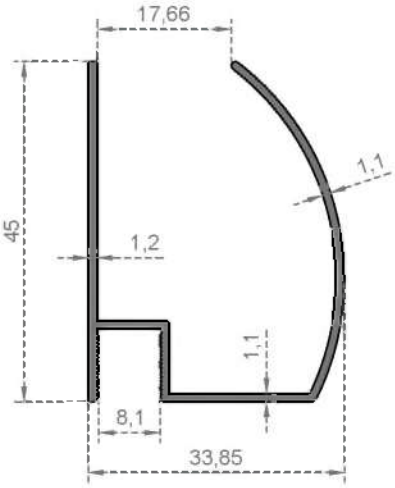

Sistem Kodu System Code	2858
Ağırlık (kg/mt) Weight (kg/mt)	0,407

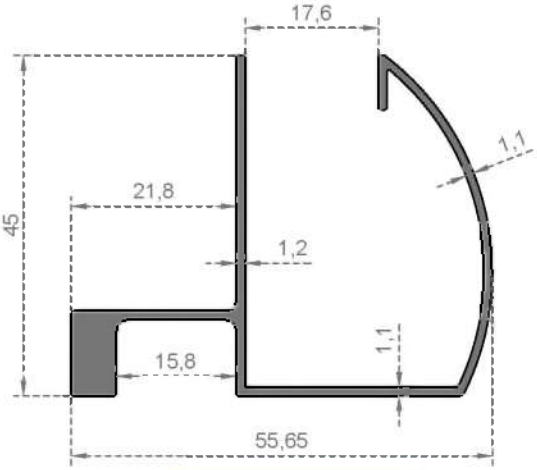

Sistem Kodu System Code	2944
Ağırlık (kg/mt) Weight (kg/mt)	0,635

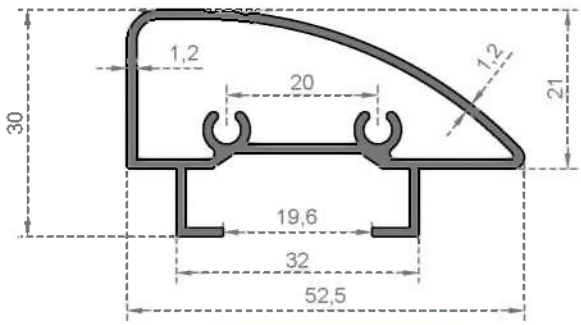

Sistem Kodu System Code	2956
Ağırlık (kg/mt) Weight (kg/mt)	0,586

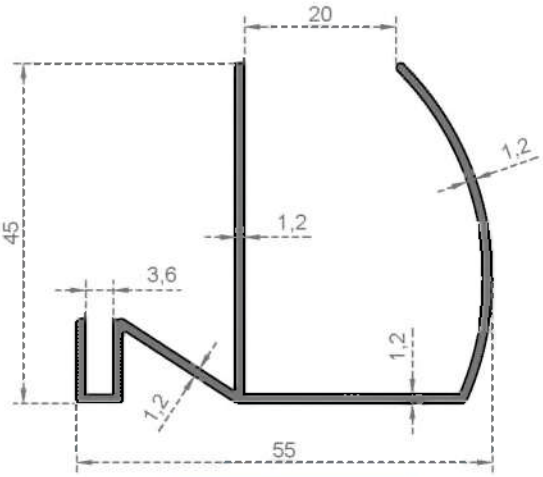

Sistem Kodu System Code	2945
Ağırlık (kg/mt) Weight (kg/mt)	0,537

ALUVIA

NOT :Profil ağırlıkları teoriktir, üretim sonrası ağırlıklar geçerlidir.
NOTE :Profile weights are theorical, post-production weight are valid.

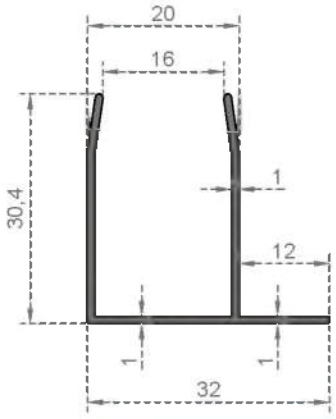

Sistem Kodu / System Code	2575
Ağırlık (kg/mt) / Weight (kg/mt)	0,246

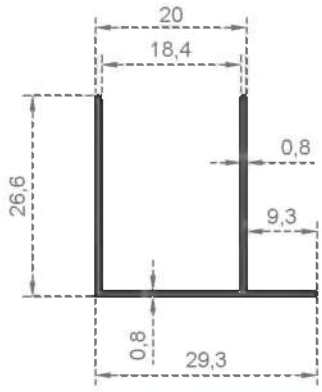

Sistem Kodu / System Code	2940
Ağırlık (kg/mt) / Weight (kg/mt)	0,175

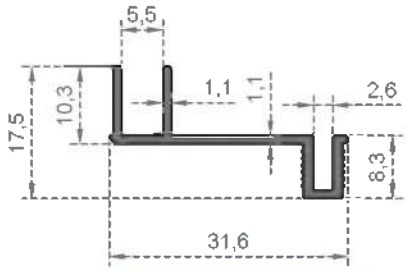

Sistem Kodu / System Code	2916
Ağırlık (kg/mt) / Weight (kg/mt)	0,201

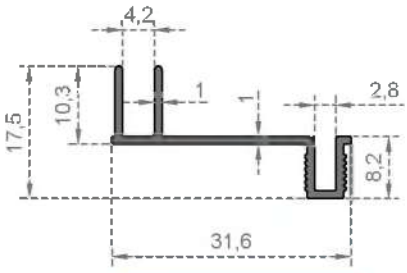

Sistem Kodu / System Code	2946
Ağırlık (kg/mt) / Weight (kg/mt)	0,180

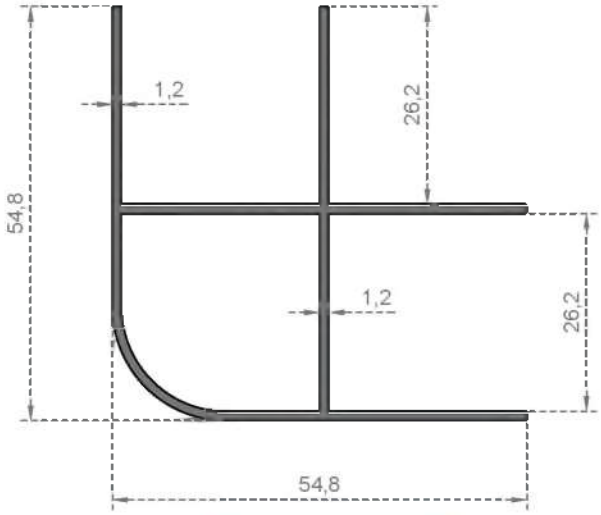

Sistem Kodu / System Code	2960
Ağırlık (kg/mt) / Weight (kg/mt)	0,677

NOT :Profil ağırlıkları teoriktir, üretim sonrası ağırlıklar geçerlidir.
NOTE :Profile weights are theorical, post-production weight are valid.

ALUVIA

DUŞAKABİN KAMELYA SERİSİ

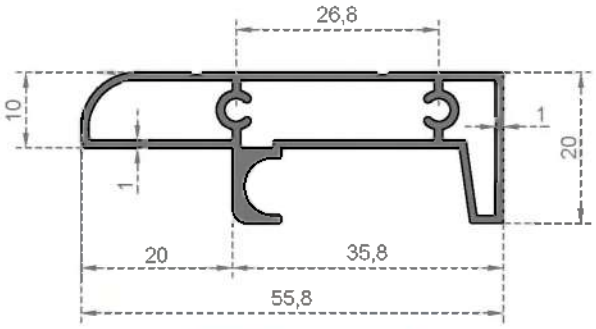

Sistem Kodu / System Code	2902
Ağırlık (kg/mt) / Weight (kg/mt)	0,543

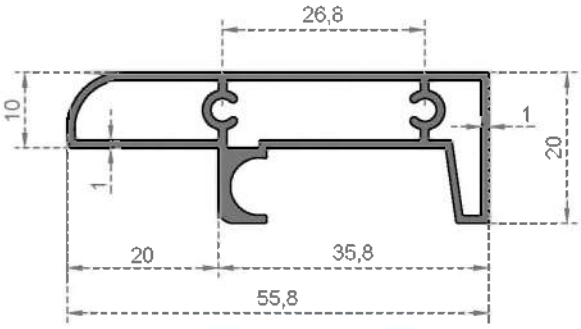

Sistem Kodu / System Code	2911
Ağırlık (kg/mt) / Weight (kg/mt)	0,543

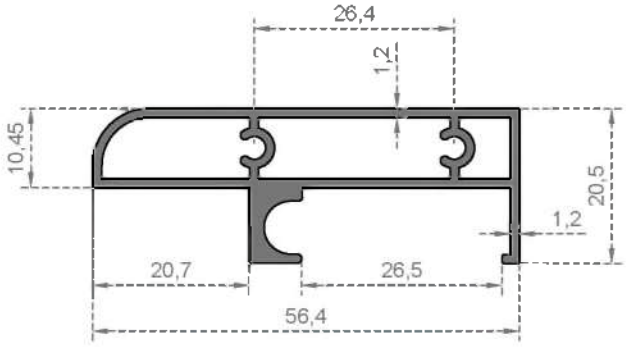

Sistem Kodu / System Code	2957
Ağırlık (kg/mt) / Weight (kg/mt)	0,636

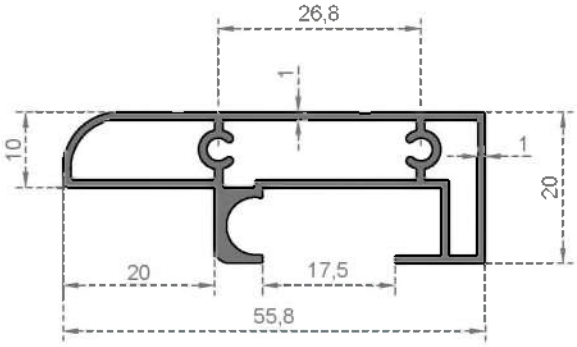

Sistem Kodu / System Code	2983
Ağırlık (kg/mt) / Weight (kg/mt)	0,565

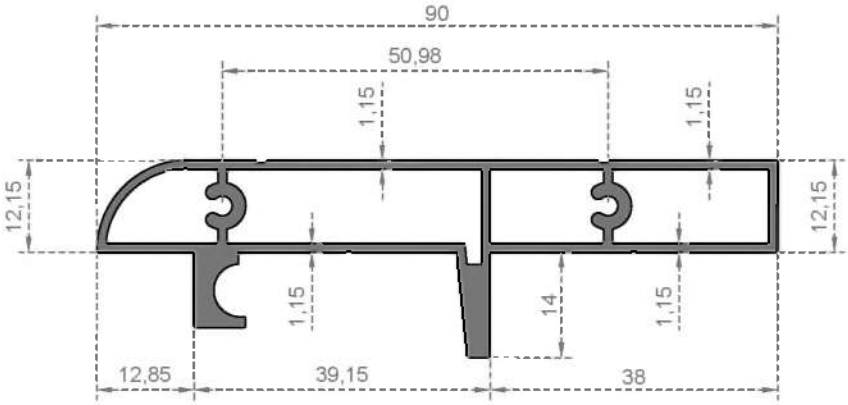

Sistem Kodu / System Code	2959
Ağırlık (kg/mt) / Weight (kg/mt)	1,010

ALUVIA

NOT :Profil ağırlıkları teoriktir, üretim sonrası ağırlıklar geçerlidir.
NOTE :Profile weights are theorical, post-production weight are valid.

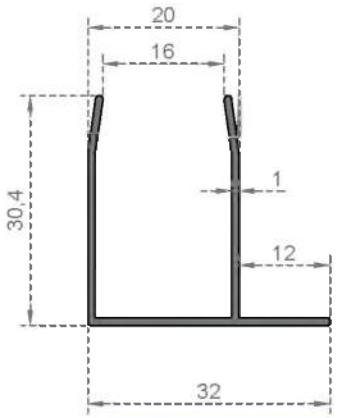

Sistem Kodu System Code	2575
Ağırlık (kg/mt) Weight (kg/mt)	0,246

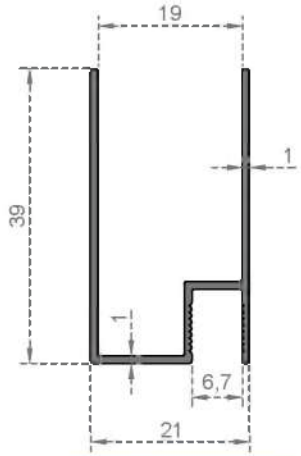

Sistem Kodu System Code	2947
Ağırlık (kg/mt) Weight (kg/mt)	0,285

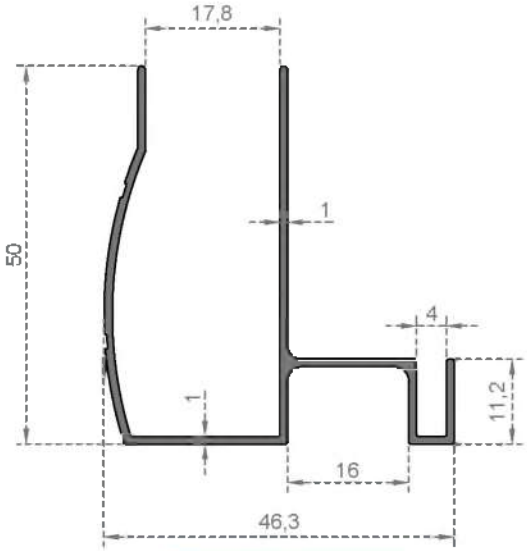

Sistem Kodu System Code	2900
Ağırlık (kg/mt) Weight (kg/mt)	0,456

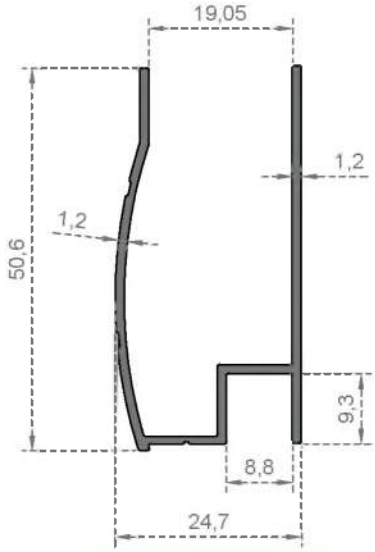

Sistem Kodu System Code	2901
Ağırlık (kg/mt) Weight (kg/mt)	0,415

NOT :Profil ağırlıkları teoriktir, üretim sonrası ağırlıklar geçerlidir.
NOTE :Profile weights are theorical, post-production weight are valid.

ALUVIA

DUŞAKABİN EKOLÜKS SERİSİ

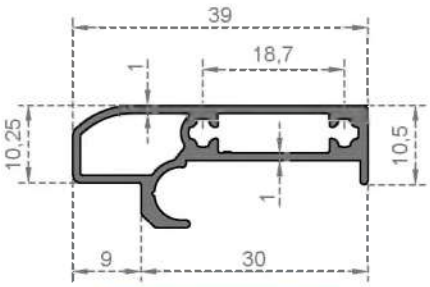

Sistem Kodu System Code	2913
Ağırlık (kg/mt) Weight (kg/mt)	0,370

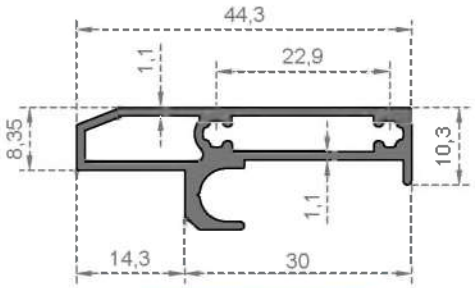

Sistem Kodu System Code	2904
Ağırlık (kg/mt) Weight (kg/mt)	0,444

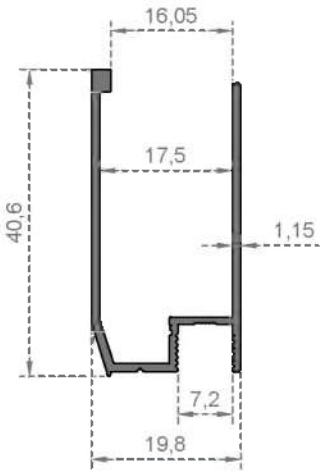

Sistem Kodu System Code	2907
Ağırlık (kg/mt) Weight (kg/mt)	0,316

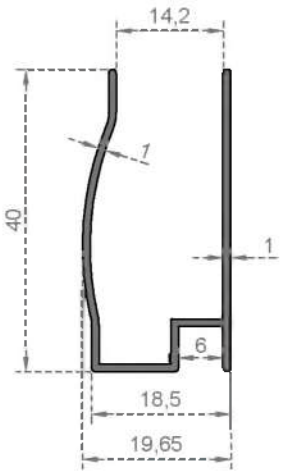

Sistem Kodu System Code	2915
Ağırlık (kg/mt) Weight (kg/mt)	0,316

ALUVIA

NOT :Profil ağırlıkları teoriktir, üretim sonrası ağırlıklar geçerlidir.
NOTE :Profile weights are theorical, post-production weight are valid.

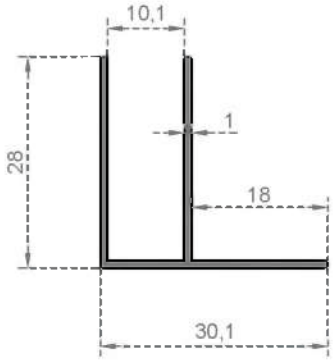

Sistem Kodu System Code	2914
Ağırlık (kg/mt) Weight (kg/mt)	0,230

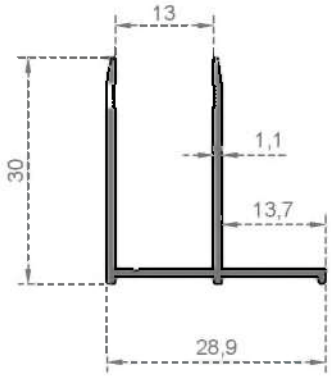

Sistem Kodu System Code	2909
Ağırlık (kg/mt) Weight (kg/mt)	0,252

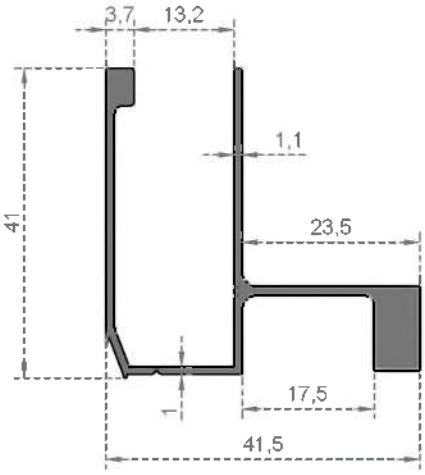

Sistem Kodu System Code	2908
Ağırlık (kg/mt) Weight (kg/mt)	0,560

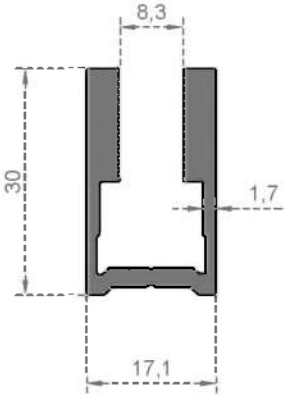

Sistem Kodu System Code	2912
Ağırlık (kg/mt) Weight (kg/mt)	0,570

NOT :Profil ağırlıkları teoriktir, üretim sonrası ağırlıklar geçerlidir.
NOTE :Profile weights are theorical, post-production weight are valid.

ALUVIA

DUŞAKABİN ELEGANT SERİSİ

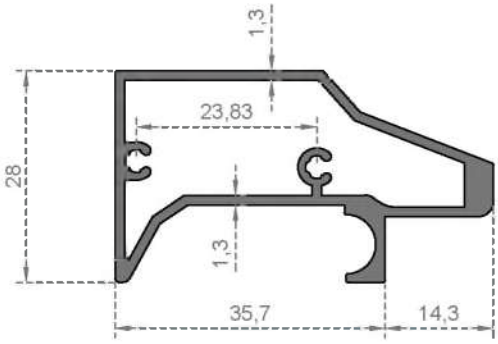

Sistem Kodu System Code	2903
Ağırlık (kg/mt) Weight (kg/mt)	0,656

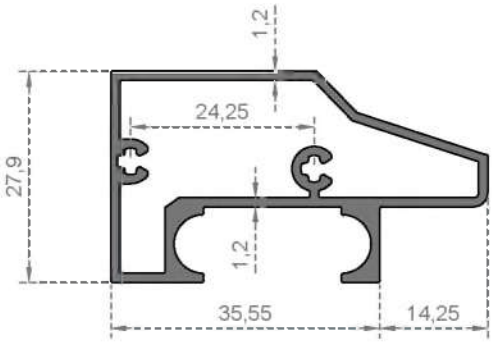

Sistem Kodu System Code	2948
Ağırlık (kg/mt) Weight (kg/mt)	0,651

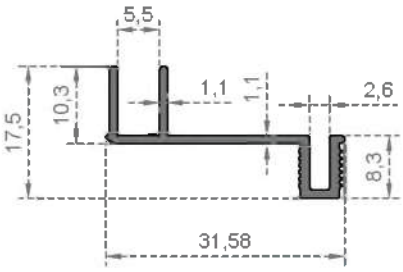

Sistem Kodu System Code	2916
Ağırlık (kg/mt) Weight (kg/mt)	0,201

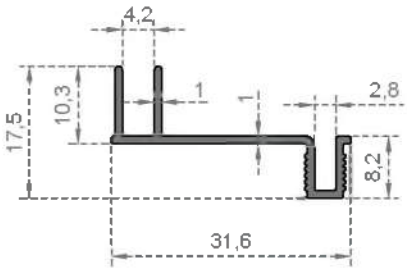

Sistem Kodu System Code	2946
Ağırlık (kg/mt) Weight (kg/mt)	0,180

ALUVIA

NOT :Profil ağırlıkları teoriktir, üretim sonrası ağırlıklar geçerlidir.
NOTE :Profile weights are theorical, post-production weight are valid.

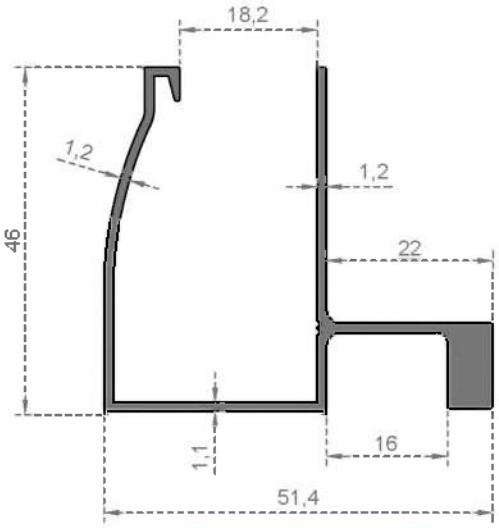

Sistem Kodu System Code	2905
Ağırlık (kg/mt) Weight (kg/mt)	0,640

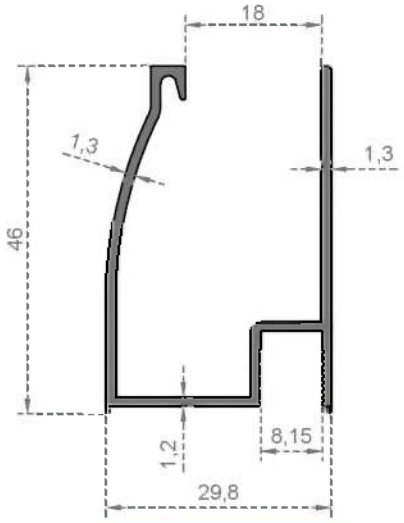

Sistem Kodu System Code	2906
Ağırlık (kg/mt) Weight (kg/mt)	0,458

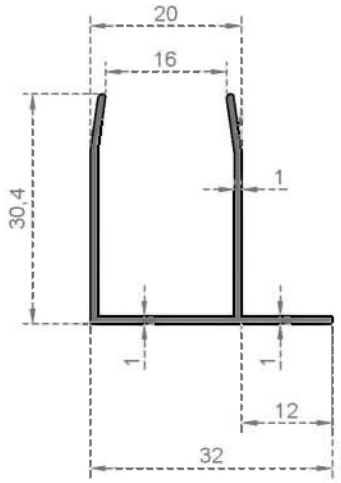

Sistem Kodu System Code	2575
Ağırlık (kg/mt) Weight (kg/mt)	0,246

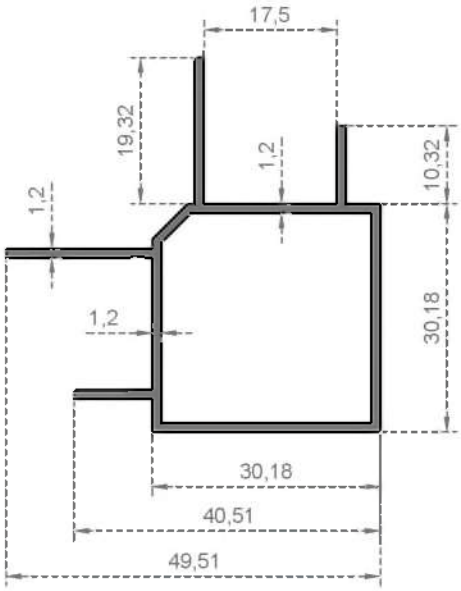

Sistem Kodu System Code	2910
Ağırlık (kg/mt) Weight (kg/mt)	0,560

NOT :Profil ağırlıkları teoriktir, üretim sonrası ağırlıklar geçerlidir.
NOTE :Profile weights are theorical, post-production weight are valid.

DUŞAKABİN KATLANIR SERİSİ

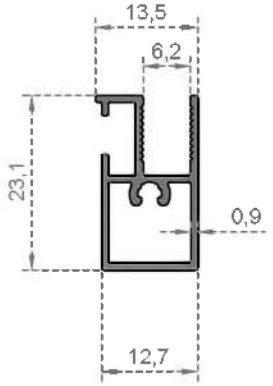

Sistem Kodu / System Code	2931
Ağırlık (kg/mt) / Weight (kg/mt)	0,215

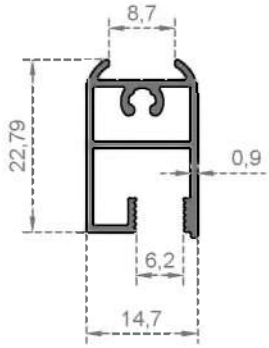

Sistem Kodu / System Code	2930
Ağırlık (kg/mt) / Weight (kg/mt)	0,240

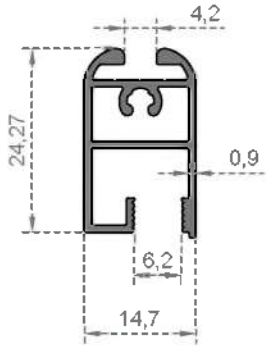

Sistem Kodu / System Code	2935
Ağırlık (kg/mt) / Weight (kg/mt)	0,271

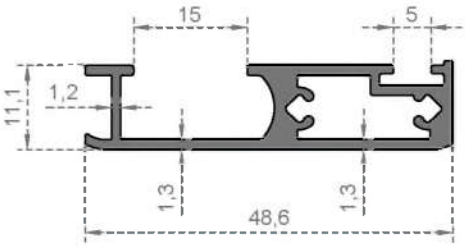

Sistem Kodu / System Code	2932
Ağırlık (kg/mt) / Weight (kg/mt)	0,482

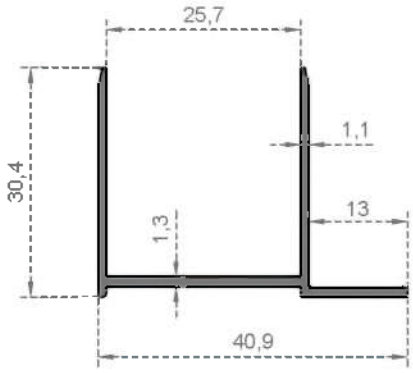

Sistem Kodu / System Code	2933
Ağırlık (kg/mt) / Weight (kg/mt)	0,313

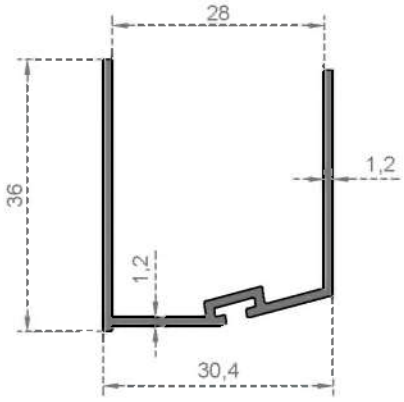

Sistem Kodu / System Code	2934
Ağırlık (kg/mt) / Weight (kg/mt)	0,331

ALUVIA

NOT :Profil ağırlıkları teoriktir, üretim sonrası ağırlıklar geçerlidir.
NOTE :Profile weights are theorical, post-production weight are valid.

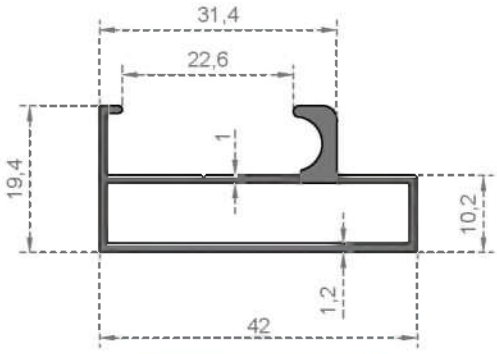

Sistem Kodu System Code	2936
Ağırlık (kg/mt) Weight (kg/mt)	0,406

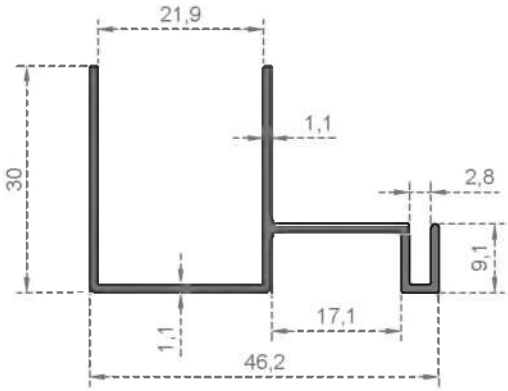

Sistem Kodu System Code	2937
Ağırlık (kg/mt) Weight (kg/mt)	0,358

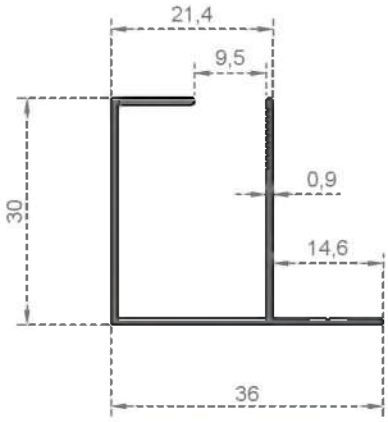

Sistem Kodu System Code	2938
Ağırlık (kg/mt) Weight (kg/mt)	0,252

NOT :Profil ağırlıkları teoriktir, üretim sonrası ağırlıklar geçerlidir.
NOTE :Profile weights are theorical, post-production weight are valid.

DUŞAKABİN İZMİR SERİSİ

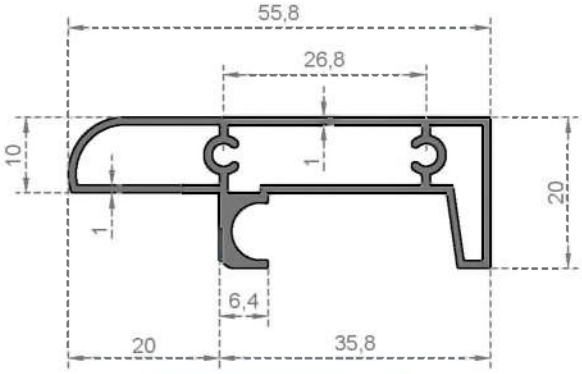

Sistem Kodu System Code	2911
Ağırlık (kg/mt) Weight (kg/mt)	0,543

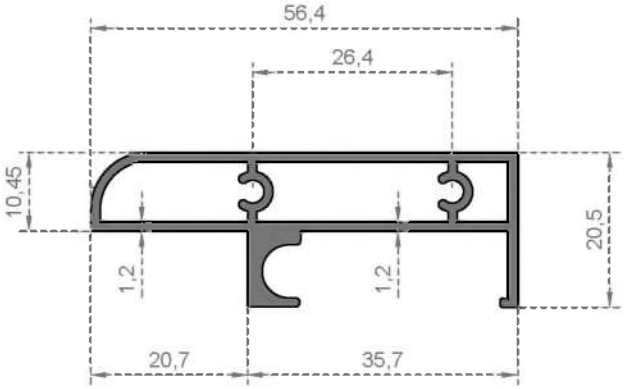

Sistem Kodu System Code	2957
Ağırlık (kg/mt) Weight (kg/mt)	0,636

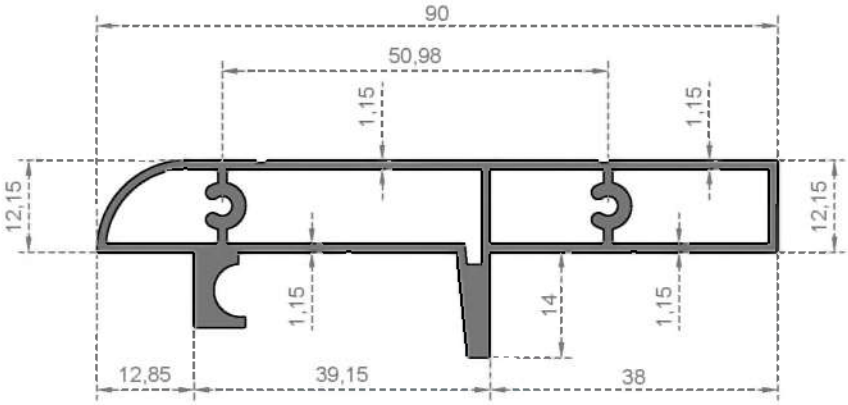

Sistem Kodu System Code	2959
Ağırlık (kg/mt) Weight (kg/mt)	1,006

ALUVIA
NOT :Profil ağırlıkları teoriktir, üretim sonrası ağırlıklar geçerlidir.
NOTE :Profile weights are theorical, post-production weight are valid.

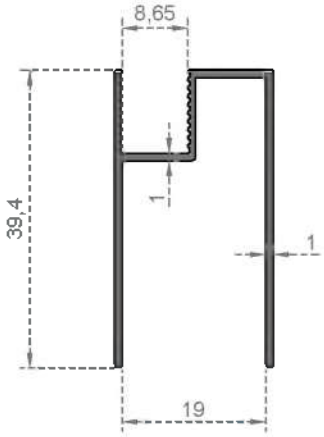

Sistem Kodu System Code	2952
Ağırlık (kg/mt) Weight (kg/mt)	0,286

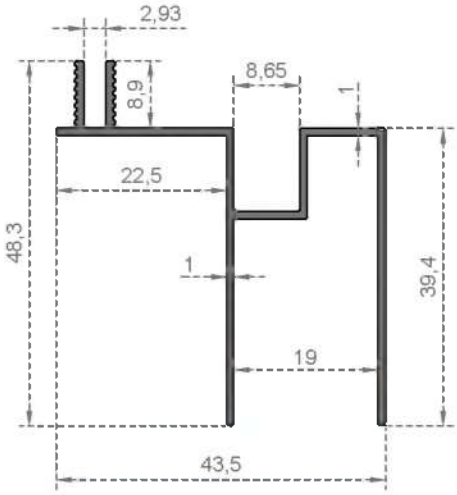

Sistem Kodu System Code	2953
Ağırlık (kg/mt) Weight (kg/mt)	0,407

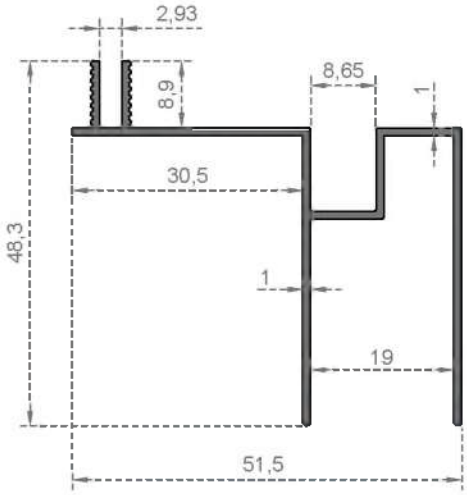

Sistem Kodu System Code	2955
Ağırlık (kg/mt) Weight (kg/mt)	0,428

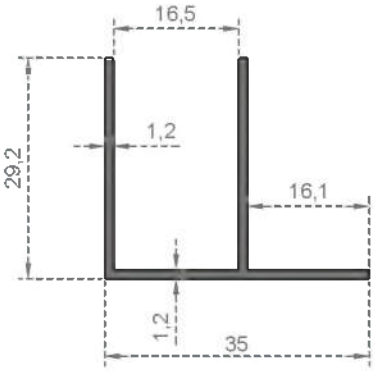

Sistem Kodu System Code	2954
Ağırlık (kg/mt) Weight (kg/mt)	0,296

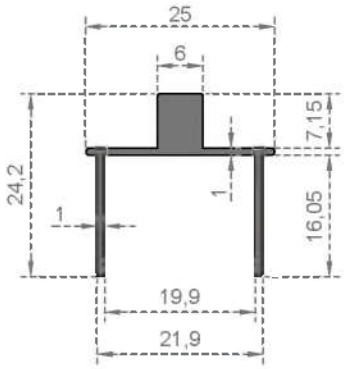

Sistem Kodu System Code	2950
Ağırlık (kg/mt) Weight (kg/mt)	0,270

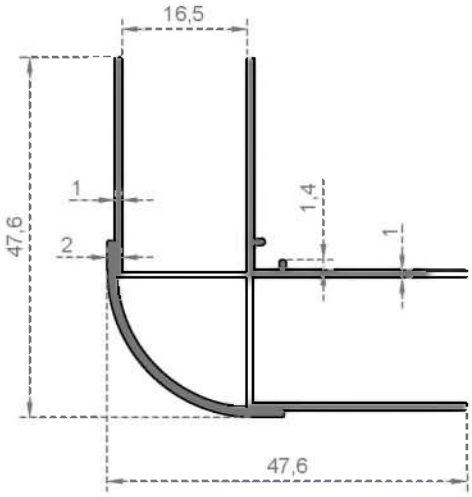

Sistem Kodu System Code	2951
Ağırlık (kg/mt) Weight (kg/mt)	0,515

NOT :Profil ağırlıkları teoriktir, üretim sonrası ağırlıklar geçerlidir.
NOTE :Profile weights are theorical, post-production weight are valid.

ALUVIA

DUŞAKABİN RELAKS SERİSİ

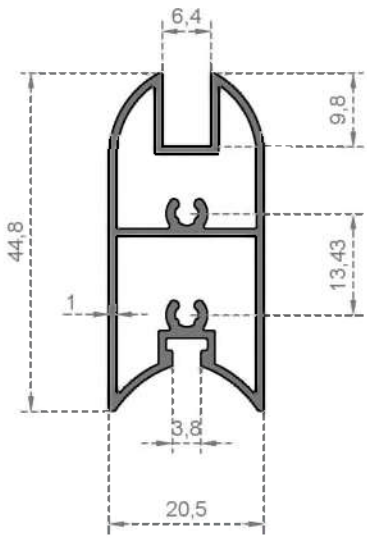

Sistem Kodu System Code	2222
Ağırlık (kg/mt) Weight (kg/mt)	0,530

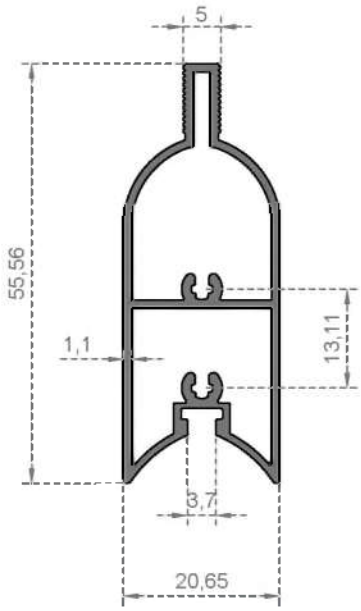

Sistem Kodu System Code	2962
Ağırlık (kg/mt) Weight (kg/mt)	0,572

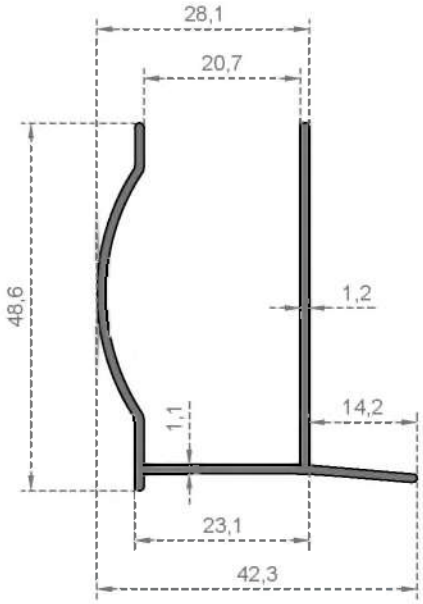

Sistem Kodu System Code	2226
Ağırlık (kg/mt) Weight (kg/mt)	0,419

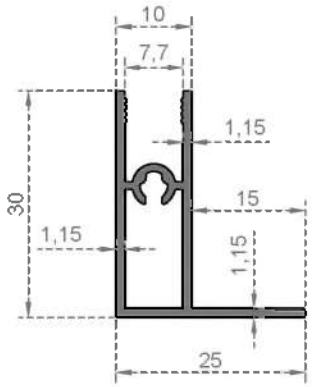

Sistem Kodu System Code	2961
Ağırlık (kg/mt) Weight (kg/mt)	0,303

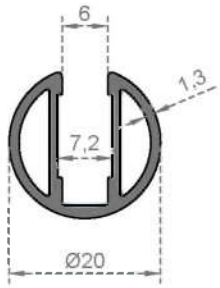

Sistem Kodu System Code	1571
Ağırlık (kg/mt) Weight (kg/mt)	0,299

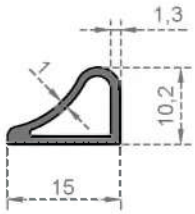

Sistem Kodu System Code	2958
Ağırlık (kg/mt) Weight (kg/mt)	0,117

NOT :Profil ağırlıkları teoriktir, üretim sonrası ağırlıklar geçerlidir.
NOTE :Profile weights are theorical, post-production weight are valid.

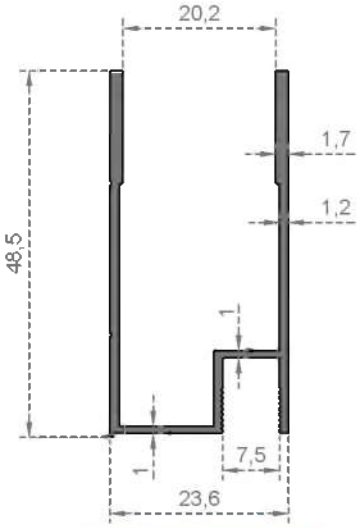

Sistem Kodu System Code	2965
Ağırlık (kg/mt) Weight (kg/mt)	0,440

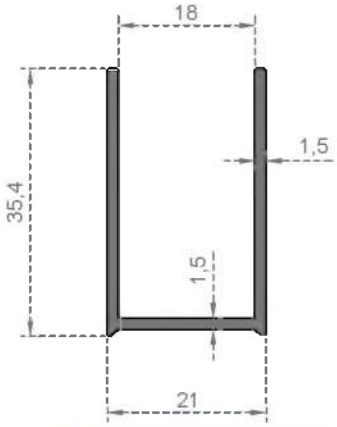

Sistem Kodu System Code	2966
Ağırlık (kg/mt) Weight (kg/mt)	0,358

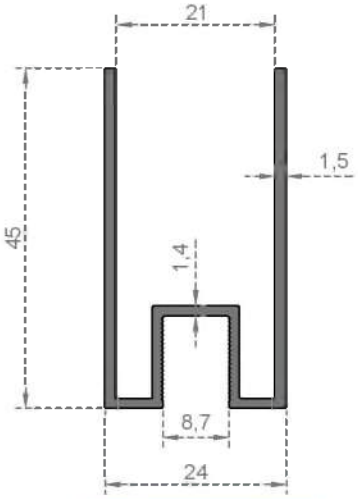

Sistem Kodu System Code	2967
Ağırlık (kg/mt) Weight (kg/mt)	0,532

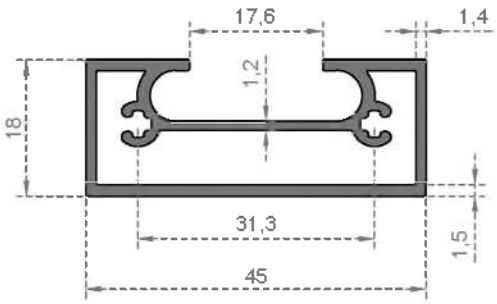

Sistem Kodu System Code	2968
Ağırlık (kg/mt) Weight (kg/mt)	0,618

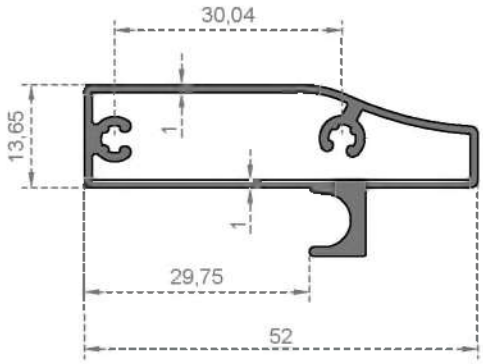

Sistem Kodu System Code	2969
Ağırlık (kg/mt) Weight (kg/mt)	0,519

NOT :Profil ağırlıkları teoriktir, üretim sonrası ağırlıklar geçerlidir.
NOTE :Profile weights are theorical, post-production weight are valid.

ALUVIA

DUŞAKABİN SERİSİ

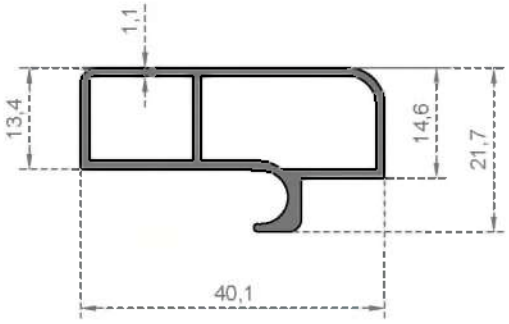

Sistem Kodu System Code	2970
Ağırlık (kg/mt) Weight (kg/mt)	0,390

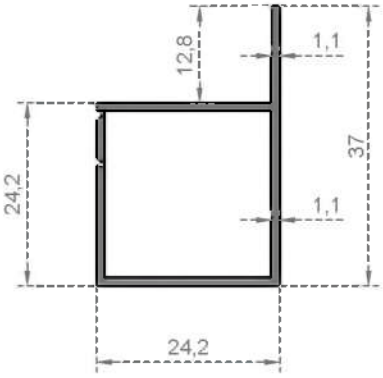

Sistem Kodu System Code	2971
Ağırlık (kg/mt) Weight (kg/mt)	0,310

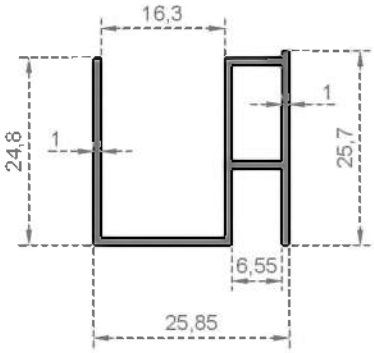

Sistem Kodu System Code	1111
Ağırlık (kg/mt) Weight (kg/mt)	0,285

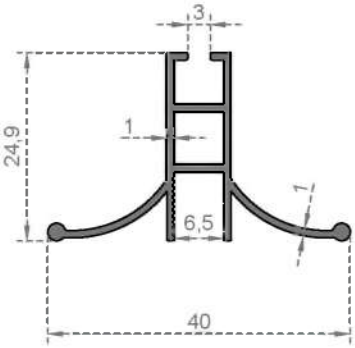

Sistem Kodu System Code	2973
Ağırlık (kg/mt) Weight (kg/mt)	0,285

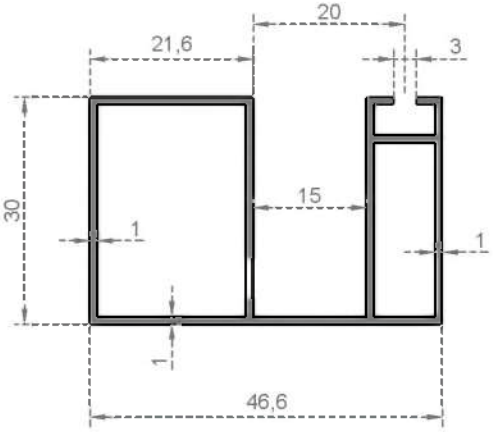

Sistem Kodu System Code	2974
Ağırlık (kg/mt) Weight (kg/mt)	0,530

ALUVIA

NOT :Profil ağırlıkları teoriktir, üretim sonrası ağırlıklar geçerlidir.
NOTE :Profile weights are theorical, post-production weight are valid.

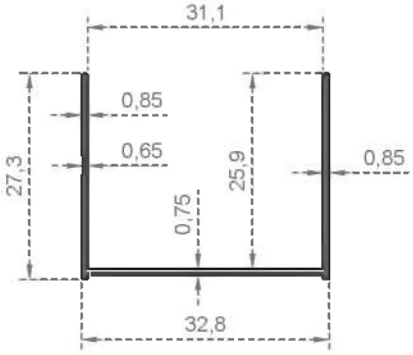

Sistem Kodu / System Code	2975
Ağırlık (kg/mt) / Weight (kg/mt)	0,190

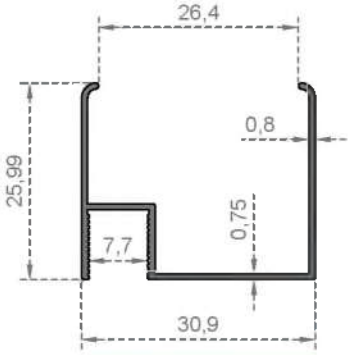

Sistem Kodu / System Code	2976
Ağırlık (kg/mt) / Weight (kg/mt)	0,205

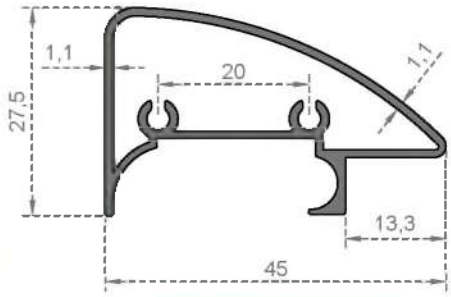

Sistem Kodu / System Code	2977
Ağırlık (kg/mt) / Weight (kg/mt)	0,455

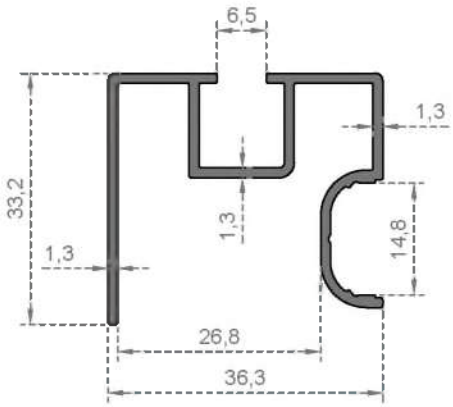

Sistem Kodu / System Code	2978
Ağırlık (kg/mt) / Weight (kg/mt)	0,490

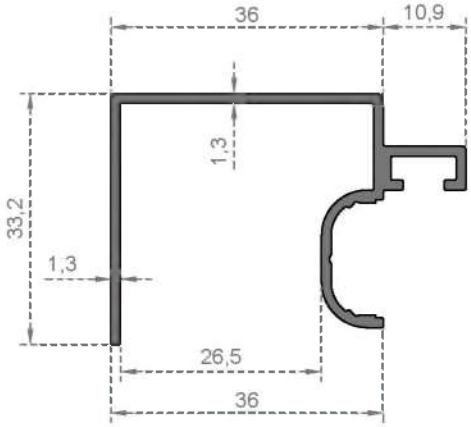

Sistem Kodu / System Code	2979
Ağırlık (kg/mt) / Weight (kg/mt)	0,460

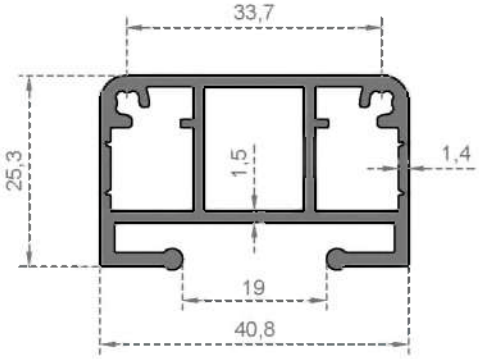

Sistem Kodu / System Code	2980
Ağırlık (kg/mt) / Weight (kg/mt)	0,800

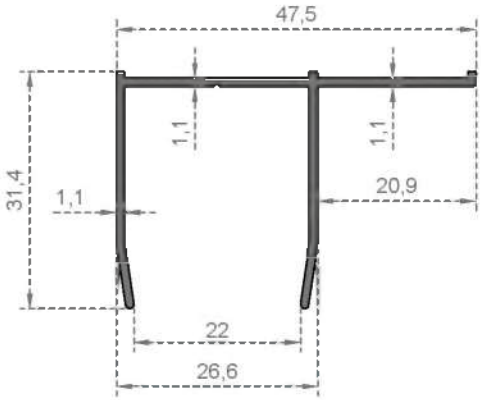

Sistem Kodu / System Code	2981
Ağırlık (kg/mt) / Weight (kg/mt)	0,325

NOT :Profil ağırlıkları teoriktir, üretim sonrası ağırlıklar geçerlidir.
NOTE :Profile weights are theorical, post-production weight are valid.

DUŞAKABİN SERİSİ

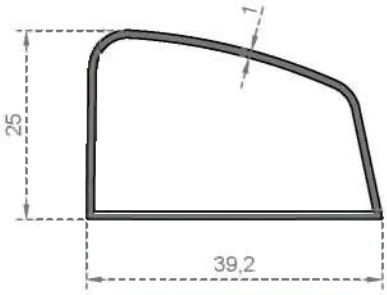

Sistem Kodu / System Code	2047
Ağırlık (kg/mt) / Weight (kg/mt)	0,304

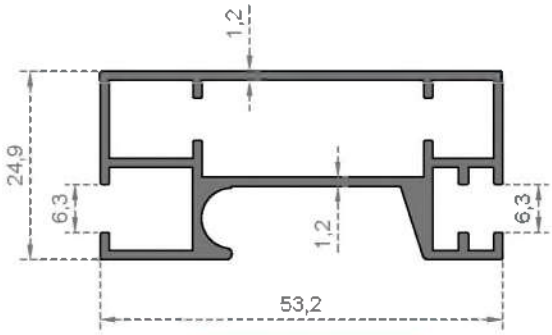

Sistem Kodu / System Code	2984
Ağırlık (kg/mt) / Weight (kg/mt)	0,455

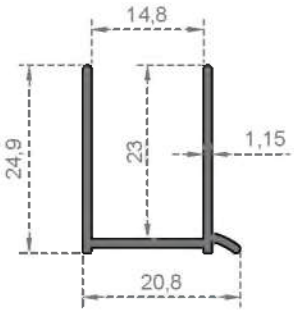

Sistem Kodu / System Code	2985
Ağırlık (kg/mt) / Weight (kg/mt)	0,215

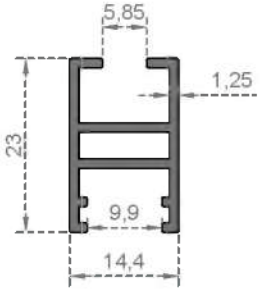

Sistem Kodu / System Code	2986
Ağırlık (kg/mt) / Weight (kg/mt)	0,275

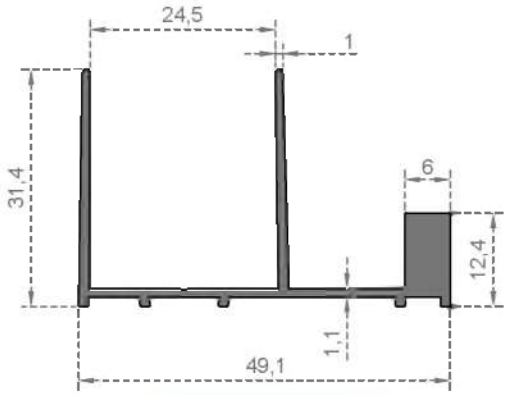

Sistem Kodu / System Code	2987
Ağırlık (kg/mt) / Weight (kg/mt)	0,520

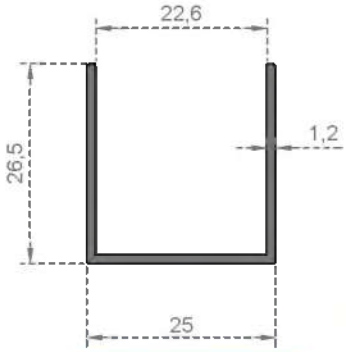

Sistem Kodu / System Code	2988
Ağırlık (kg/mt) / Weight (kg/mt)	0,245

ALUVIA

NOT :Profil ağırlıkları teoriktir, üretim sonrası ağırlıklar geçerlidir.
NOTE :Profile weights are theorical, post-production weight are valid.

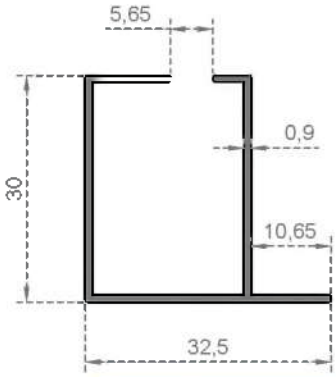

Sistem Kodu System Code	2989
Ağırlık (kg/mt) Weight (kg/mt)	0,256

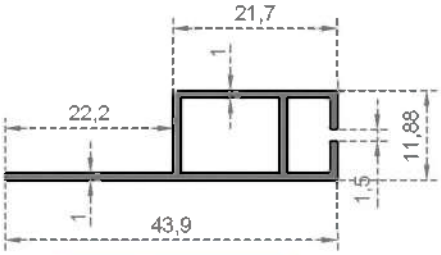

Sistem Kodu System Code	2990
Ağırlık (kg/mt) Weight (kg/mt)	0,254

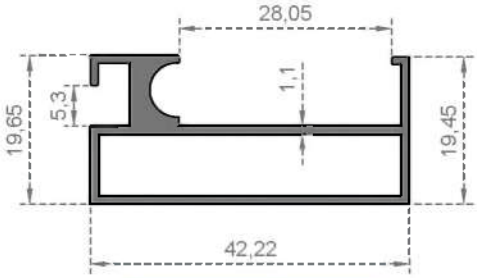

Sistem Kodu System Code	2991
Ağırlık (kg/mt) Weight (kg/mt)	0,457

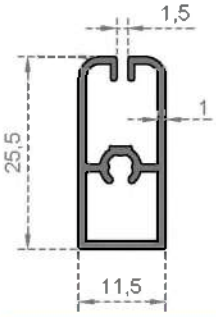

Sistem Kodu System Code	2992
Ağırlık (kg/mt) Weight (kg/mt)	0,236

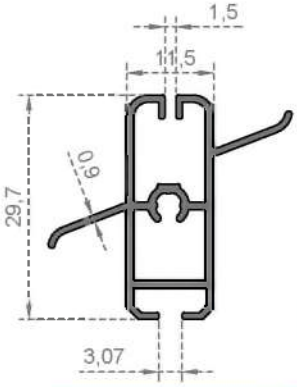

Sistem Kodu System Code	2993
Ağırlık (kg/mt) Weight (kg/mt)	0,327

NOT :Profil ağırlıkları teoriktir, üretim sonrası ağırlıklar geçerlidir.
NOTE :Profile weights are theorical, post-production weight are valid.

DUŞAKABİN SERİSİ

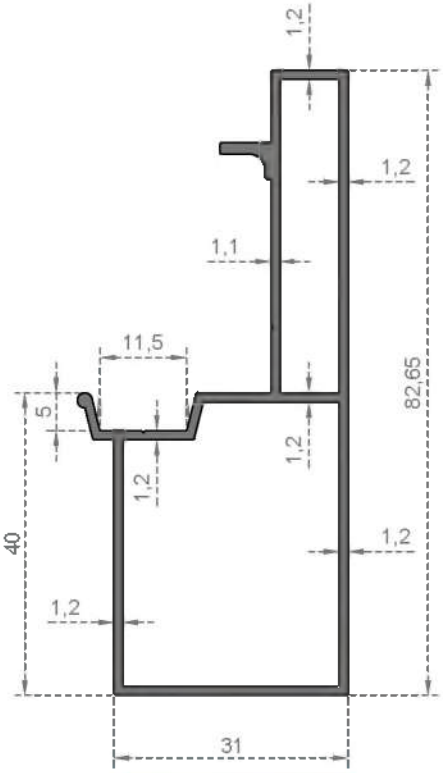

Sistem Kodu System Code	2994
Ağırlık (kg/mt) Weight (kg/mt)	0,815

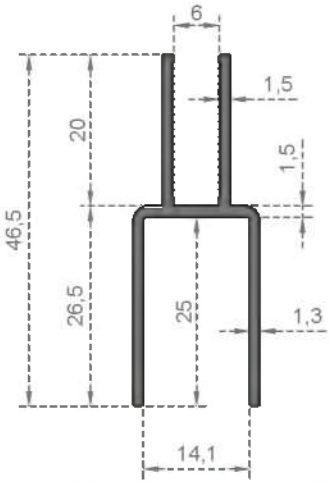

Sistem Kodu System Code	2995
Ağırlık (kg/mt) Weight (kg/mt)	0,395

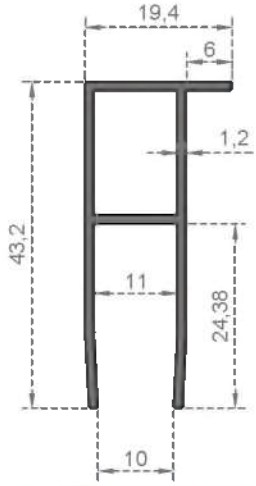

Sistem Kodu System Code	2996
Ağırlık (kg/mt) Weight (kg/mt)	0,375

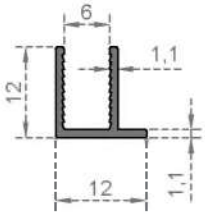

Sistem Kodu System Code	2997
Ağırlık (kg/mt) Weight (kg/mt)	0,095

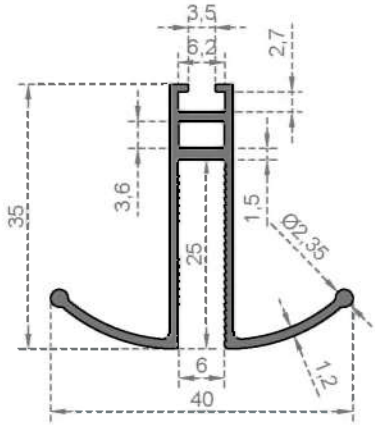

Sistem Kodu System Code	2998
Ağırlık (kg/mt) Weight (kg/mt)	0,385

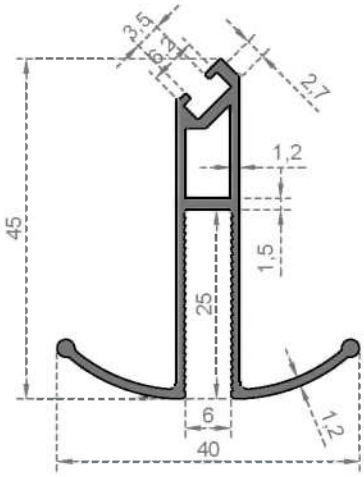

Sistem Kodu System Code	2999
Ağırlık (kg/mt) Weight (kg/mt)	0,455

ALUVIA

NOT :Profil ağırlıkları teoriktir, üretim sonrası ağırlıklar geçerlidir.
NOTE :Profile weights are theorical, post-production weight are valid.

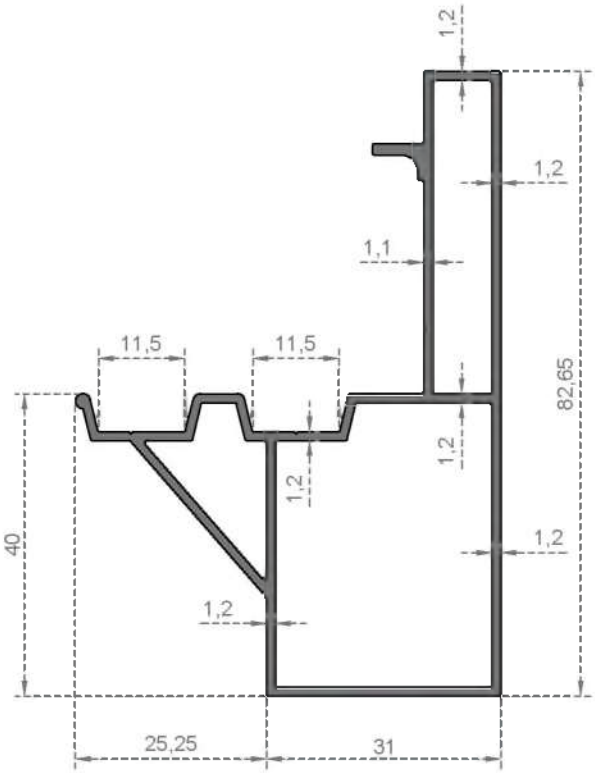

Sistem Kodu System Code	3103
Ağırlık (kg/mt) Weight (kg/mt)	0,990

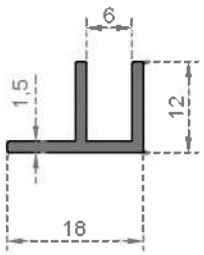

Sistem Kodu System Code	3104
Ağırlık (kg/mt) Weight (kg/mt)	0,160

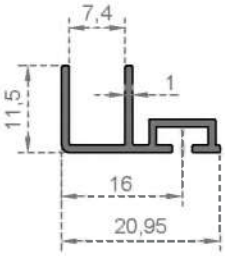

Sistem Kodu System Code	3105
Ağırlık (kg/mt) Weight (kg/mt)	0,145

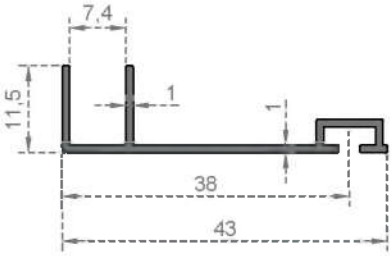

Sistem Kodu System Code	3106
Ağırlık (kg/mt) Weight (kg/mt)	0,205

NOT :Profil ağırlıkları teoriktir, üretim sonrası ağırlıklar geçerlidir.
NOTE :Profile weights are theorical, post-production weight are valid.

ALUVIA

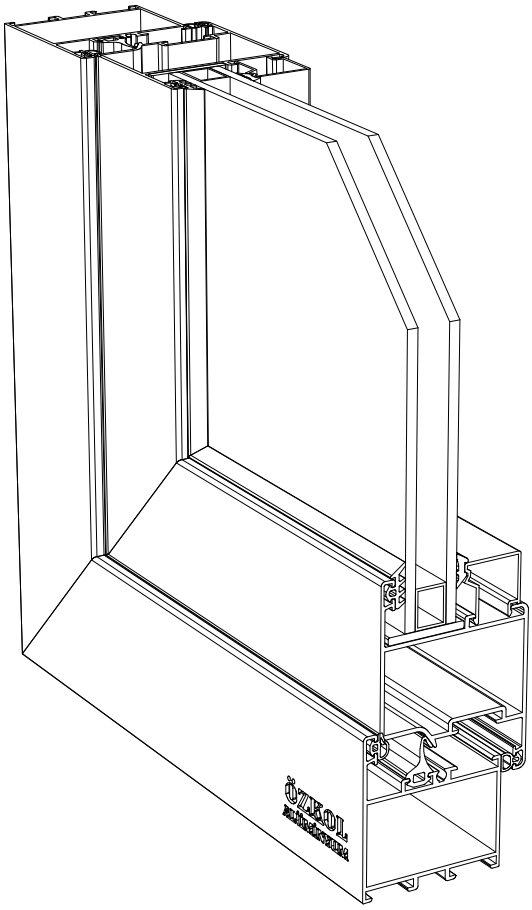

YALITIMSIZ SISTEM PROFILLERI

SYSTEM WITHOUT THERMAL INSULATING

SİSTEM 55

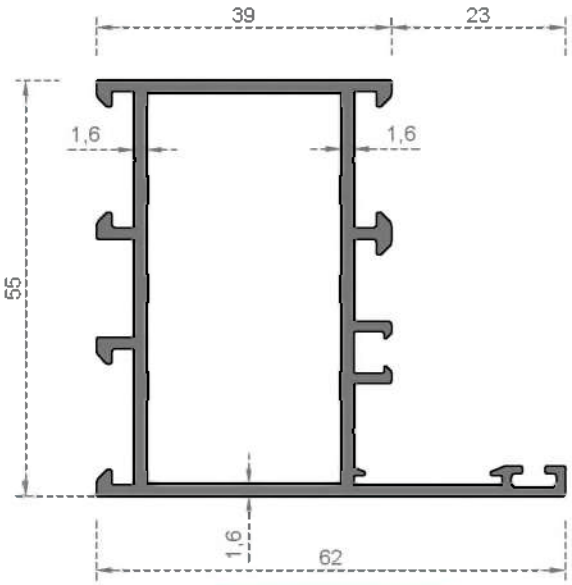

Sistem Kodu System Code	8000
Ağırlık (kg/mt) Weight (kg/mt)	1,078

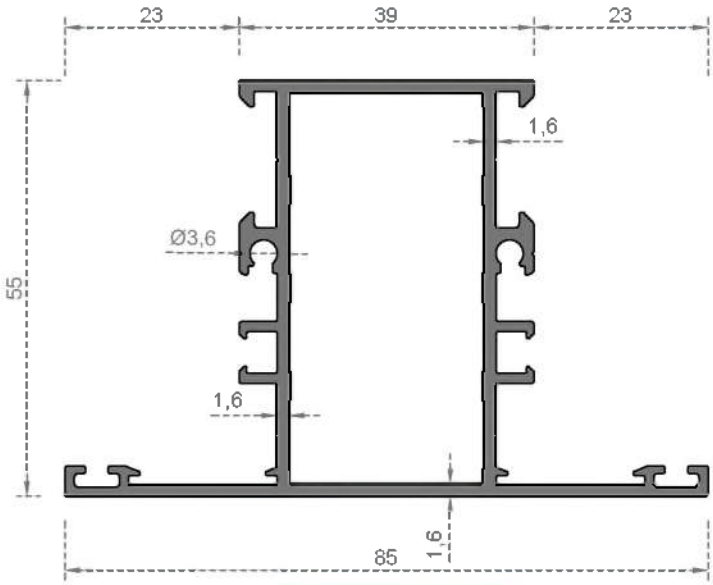

Sistem Kodu System Code	8001
Ağırlık (kg/mt) Weight (kg/mt)	1,243

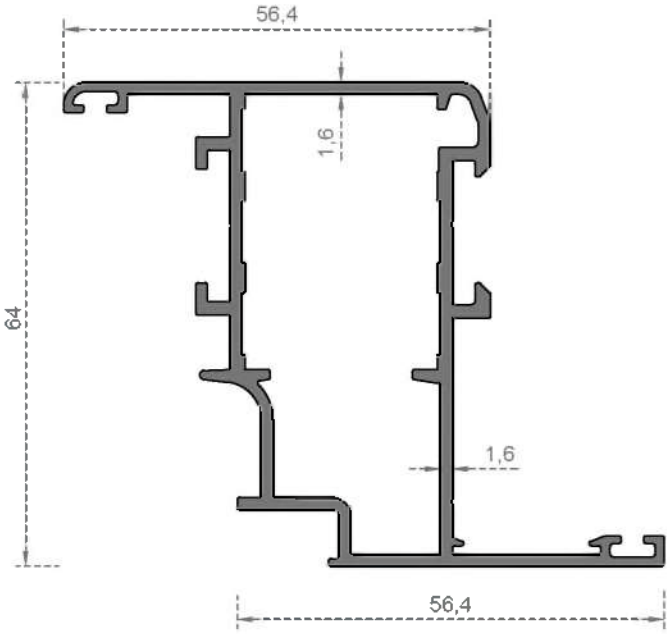

Sistem Kodu System Code	8002
Ağırlık (kg/mt) Weight (kg/mt)	1,258

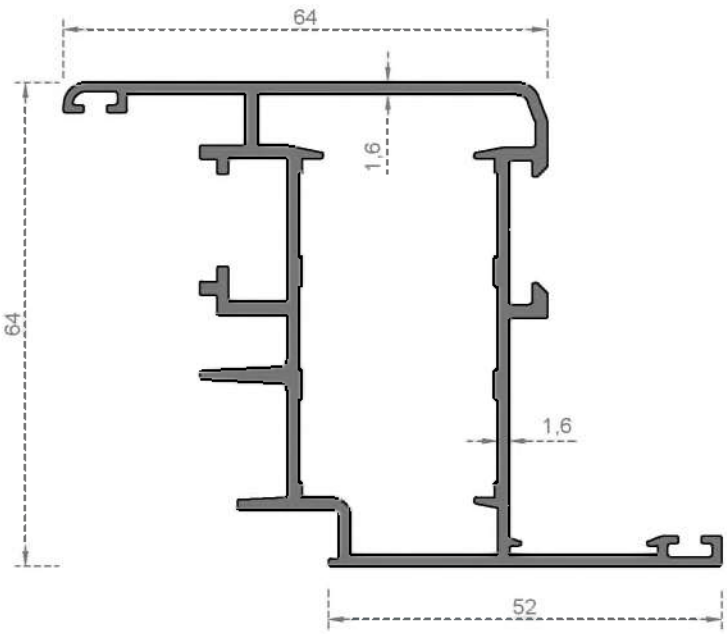

Sistem Kodu System Code	8003
Ağırlık (kg/mt) Weight (kg/mt)	1,417

ALUVIA

NOT :Profil ağırlıkları teoriktir, üretim sonrası ağırlıklar geçerlidir.
NOTE :Profile weights are theorical, post-production weight are valid.

Sistem Kodu System Code	8004
Ağırlık (kg/mt) Weight (kg/mt)	1,518

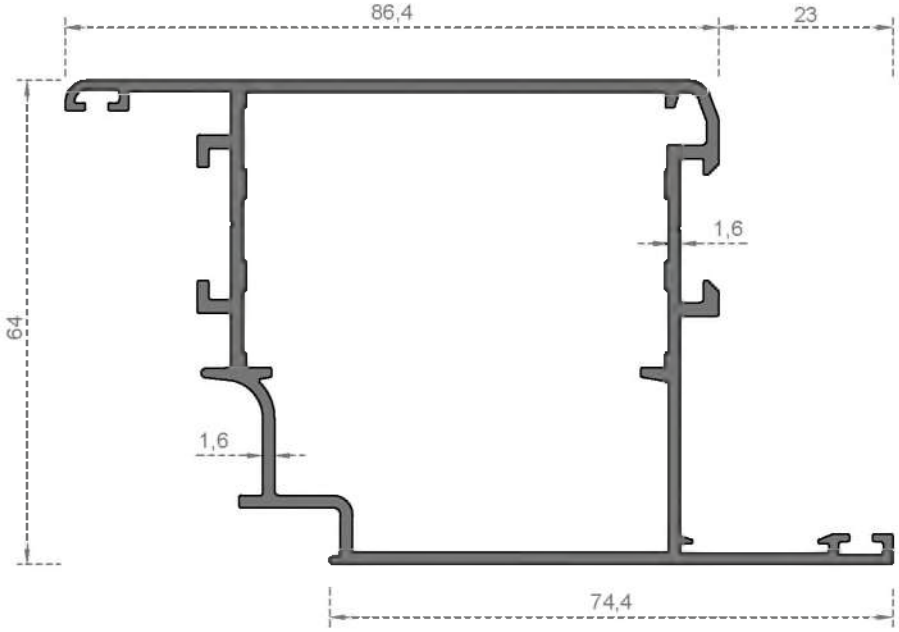

Sistem Kodu System Code	8005
Ağırlık (kg/mt) Weight (kg/mt)	1,545

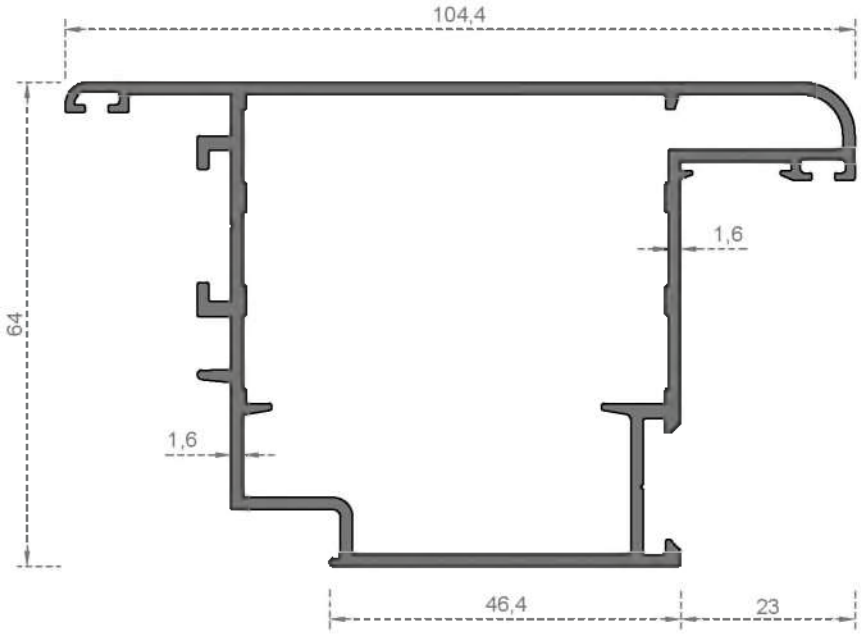

NOT :Profil ağırlıkları teoriktir, üretim sonrası ağırlıklar geçerlidir.
NOTE :Profile weights are theorical, post-production weight are valid.

ALUVIA

SİSTEM 55

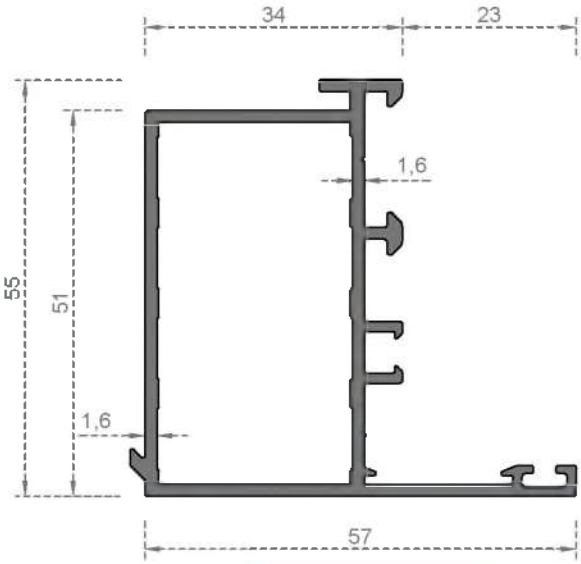

Sistem Kodu System Code	8006
Ağırlık (kg/mt) Weight (kg/mt)	0,980

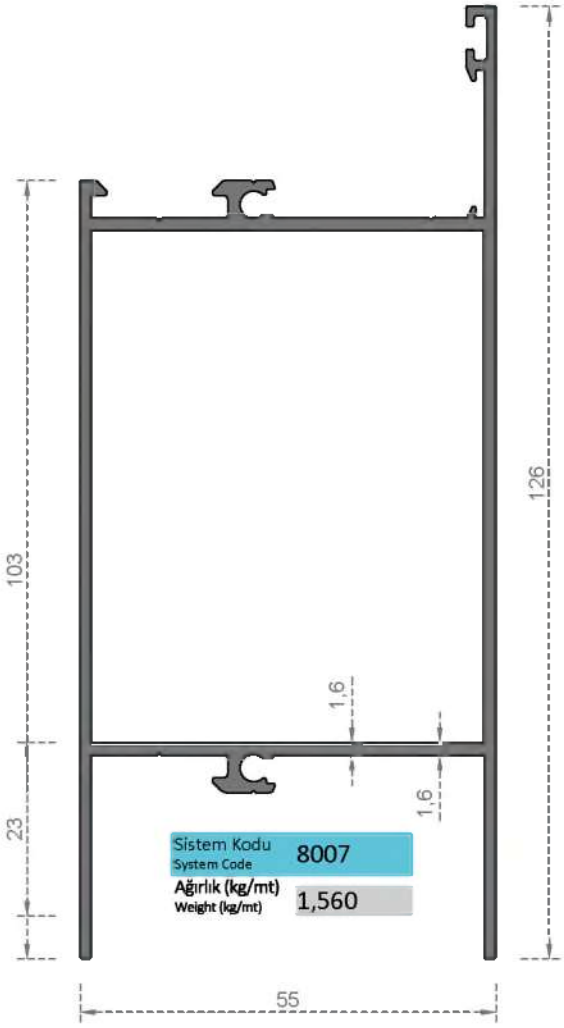

Sistem Kodu System Code	8007
Ağırlık (kg/mt) Weight (kg/mt)	1,560

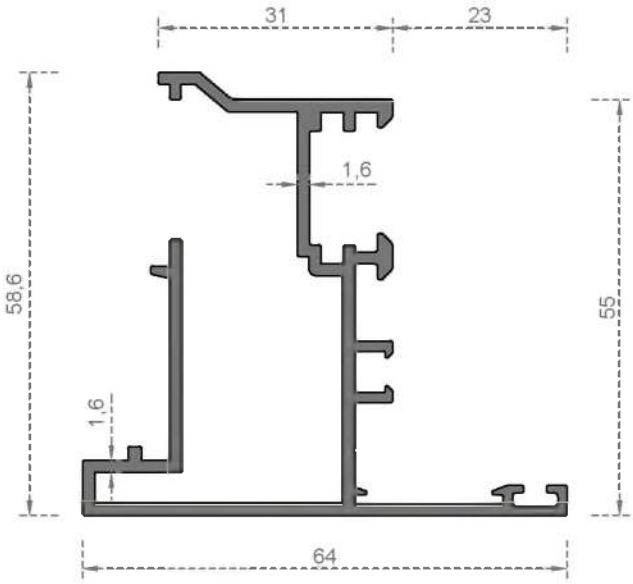

Sistem Kodu System Code	8008
Ağırlık (kg/mt) Weight (kg/mt)	1,035

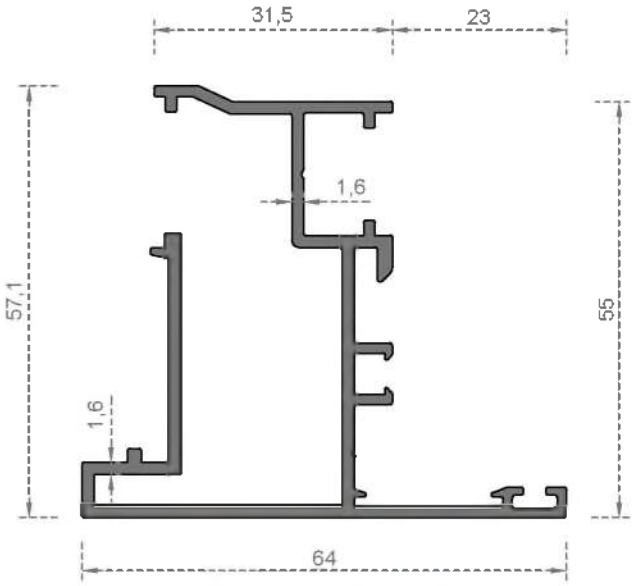

Sistem Kodu System Code	8009
Ağırlık (kg/mt) Weight (kg/mt)	1,015

ALUVIA

NOT :Profil ağırlıkları teoriktir, üretim sonrası ağırlıklar geçerlidir.
NOTE :Profile weights are theorical, post-production weight are valid.

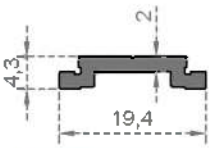

Sistem Kodu System Code	614
Ağırlık (kg/mt) Weight (kg/mt)	0,130

Damlalık

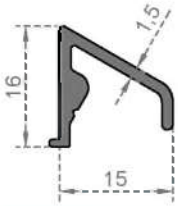

Sistem Kodu System Code	8010
Ağırlık (kg/mt) Weight (kg/mt)	0,171

Orta Kayıt Bağlantı

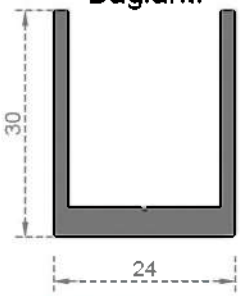

Sistem Kodu System Code	8011
Ağırlık (kg/mt) Weight (kg/mt)	0,545

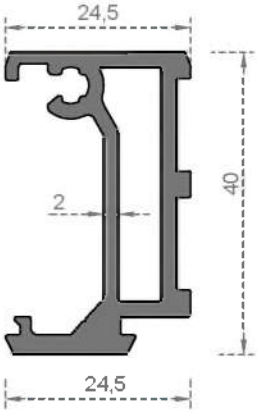

Sistem Kodu System Code	4014
Ağırlık (kg/mt) Weight (kg/mt)	0,775

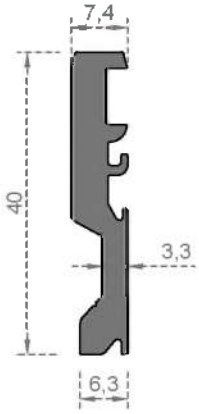

Sistem Kodu System Code	4015
Ağırlık (kg/mt) Weight (kg/mt)	0,542

Sistem Kodu System Code	8012
Ağırlık (kg/mt) Weight (kg/mt)	1,085

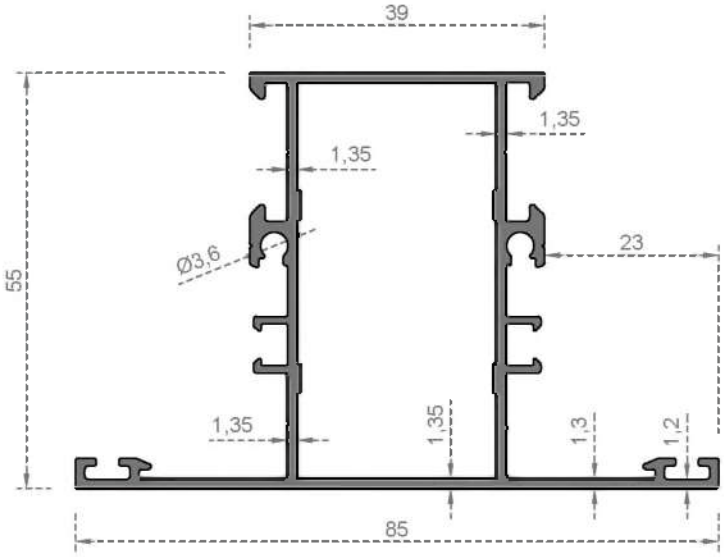

Sistem Kodu System Code	8013
Ağırlık (kg/mt) Weight (kg/mt)	1,350

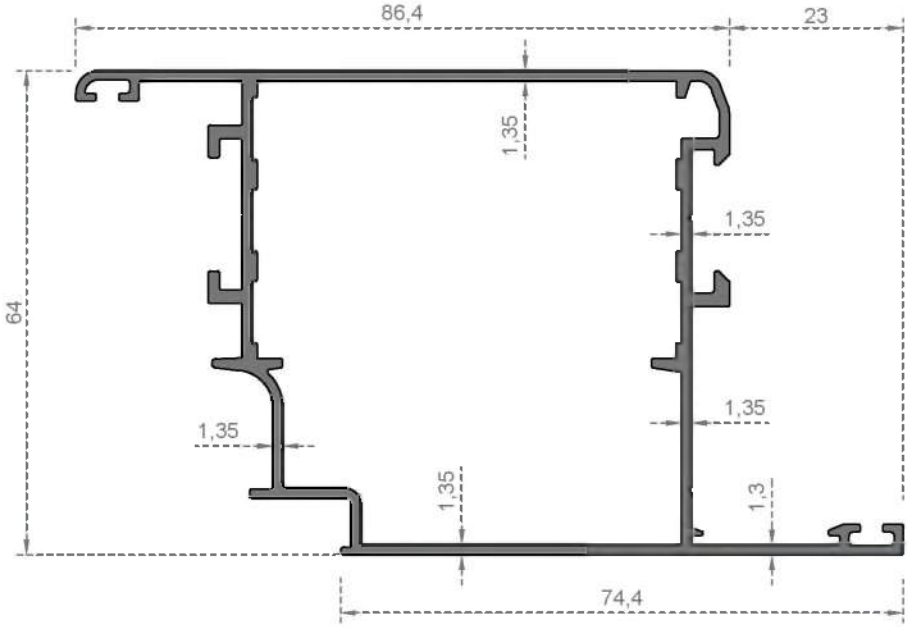

NOT :Profil ağırlıkları teoriktir, üretim sonrası ağırlıklar geçerlidir.
NOTE :Profile weights are theorical, post-production weight are valid.

ALUVIA

ÖZKOL ALÜMİNYUM

SİSTEM 55

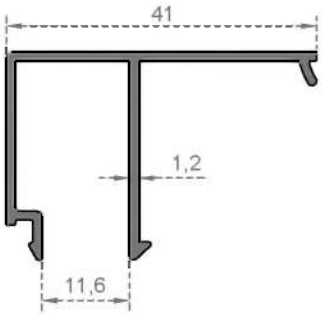

Sistem Kodu / System Code	4016
Ağırlık (kg/mt) / Weight (kg/mt)	0,335

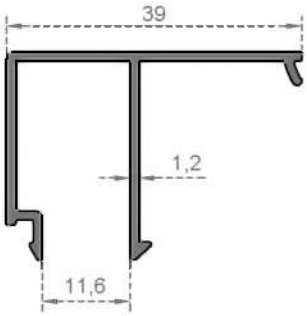

Sistem Kodu / System Code	4017
Ağırlık (kg/mt) / Weight (kg/mt)	0,330

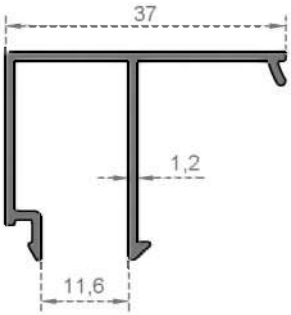

Sistem Kodu / System Code	4018
Ağırlık (kg/mt) / Weight (kg/mt)	0,321

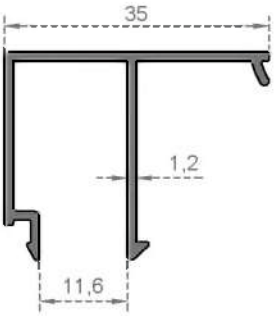

Sistem Kodu / System Code	4019
Ağırlık (kg/mt) / Weight (kg/mt)	0,315

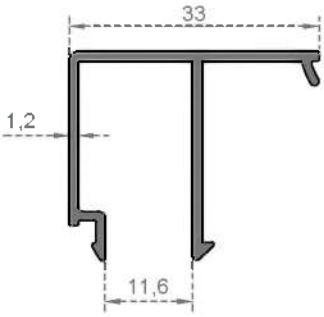

Sistem Kodu / System Code	4020
Ağırlık (kg/mt) / Weight (kg/mt)	0,308

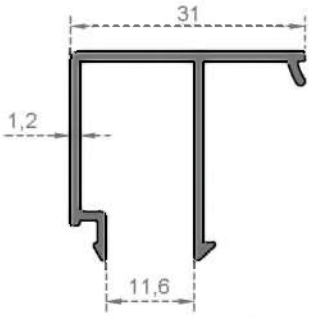

Sistem Kodu / System Code	4021
Ağırlık (kg/mt) / Weight (kg/mt)	0,302

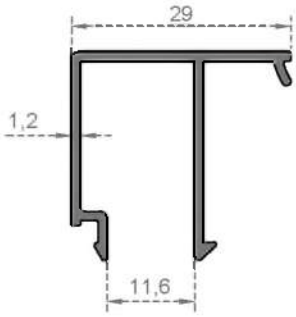

Sistem Kodu / System Code	4022
Ağırlık (kg/mt) / Weight (kg/mt)	0,295

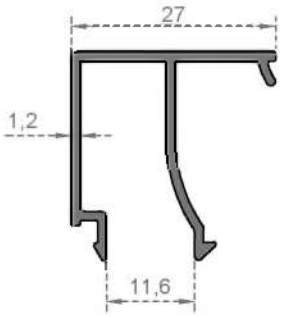

Sistem Kodu / System Code	4023
Ağırlık (kg/mt) / Weight (kg/mt)	0,292

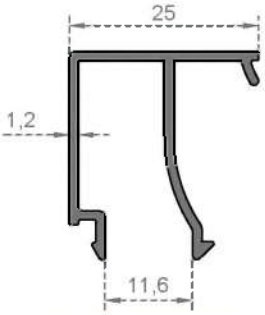

Sistem Kodu / System Code	4024
Ağırlık (kg/mt) / Weight (kg/mt)	0,286

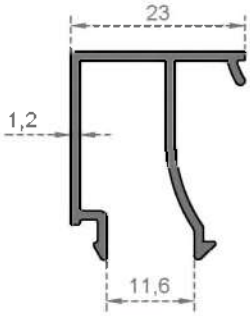

Sistem Kodu / System Code	4025
Ağırlık (kg/mt) / Weight (kg/mt)	0,279

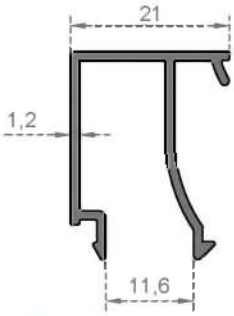

Sistem Kodu / System Code	4026
Ağırlık (kg/mt) / Weight (kg/mt)	0,275

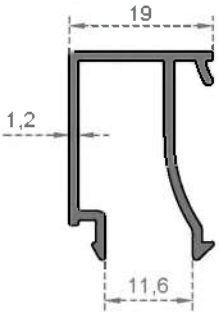

Sistem Kodu / System Code	4027
Ağırlık (kg/mt) / Weight (kg/mt)	0,266

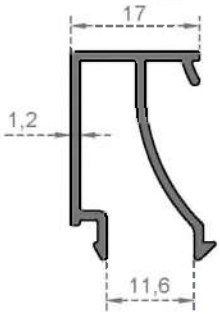

Sistem Kodu / System Code	4028
Ağırlık (kg/mt) / Weight (kg/mt)	0,263

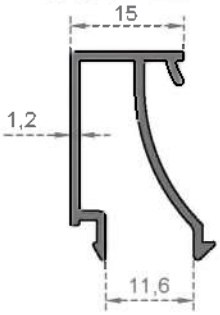

Sistem Kodu / System Code	4029
Ağırlık (kg/mt) / Weight (kg/mt)	0,257

Cam Kalınlığı / Glass Thickness	Çıta Kodu / Profile Code
4 mm	4016
6 mm	4017
8 mm	4018
10 mm	4019
12 mm	4020
14 mm	4021
16 mm	4022
18 mm	4023
20 mm	4024
22 mm	4025
24 mm	4026
26 mm	4027
28 mm	4028
30 mm	4029

ALUVIA

NOT :Profil ağırlıkları teoriktir, üretim sonrası ağırlıklar geçerlidir.
NOTE :Profile weights are theorical, post-production weight are valid.

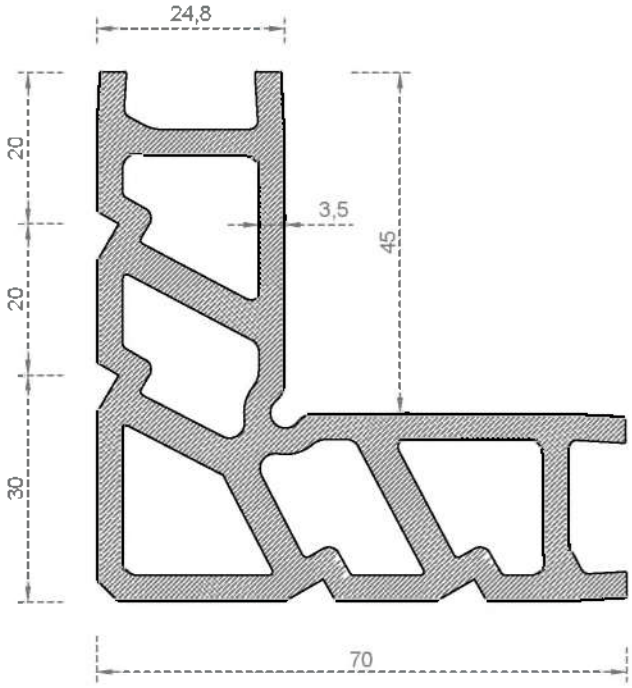

Sistem Kodu System Code	4030
Ağırlık (kg/mt) Weight (kg/mt)	3,530

EPDM Fitiller
EPDM Strings

OZ-001	OZ-002
OZ-003	OZ-004
OZ-005	

Köşe Takozu Corner Wedge	Profil No. Profile Number	Kesim Ölçüsü Cute Size
4030	8000	51,2 mm
	8001	51,2 mm
	8002	35,8 mm
	8003	44,2 mm
	8012	51,7 mm
4032	8004	35,8 mm
	8005	40,3 mm
	8013	36,1 mm

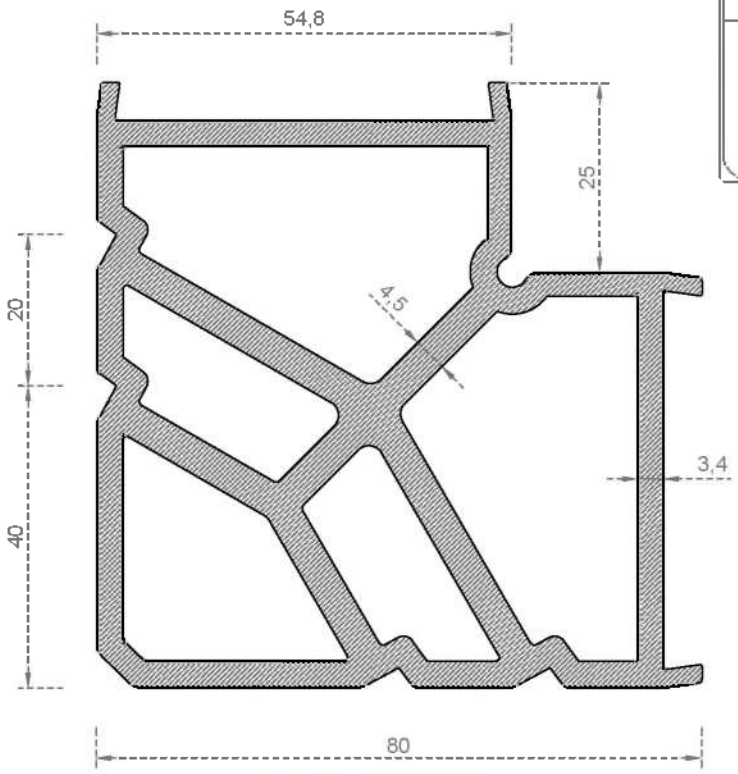

Sistem Kodu System Code	4032
Ağırlık (kg/mt) Weight (kg/mt)	4,760

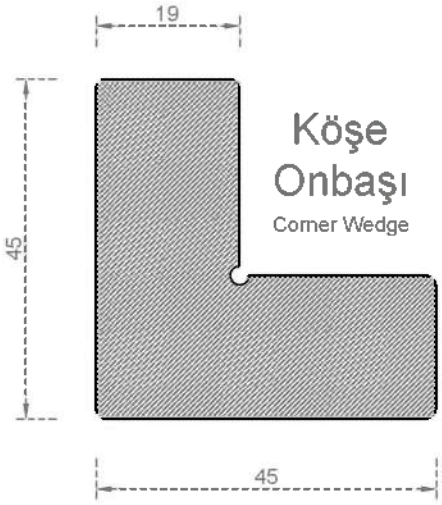

Köşe Onbaşı
Corner Wedge

NOT :Profil ağırlıkları teoriktir, üretim sonrası ağırlıklar geçerlidir.
NOTE :Profile weights are theorical, post-production weight are valid.

ALUVIA

MONTAJ DETAYI

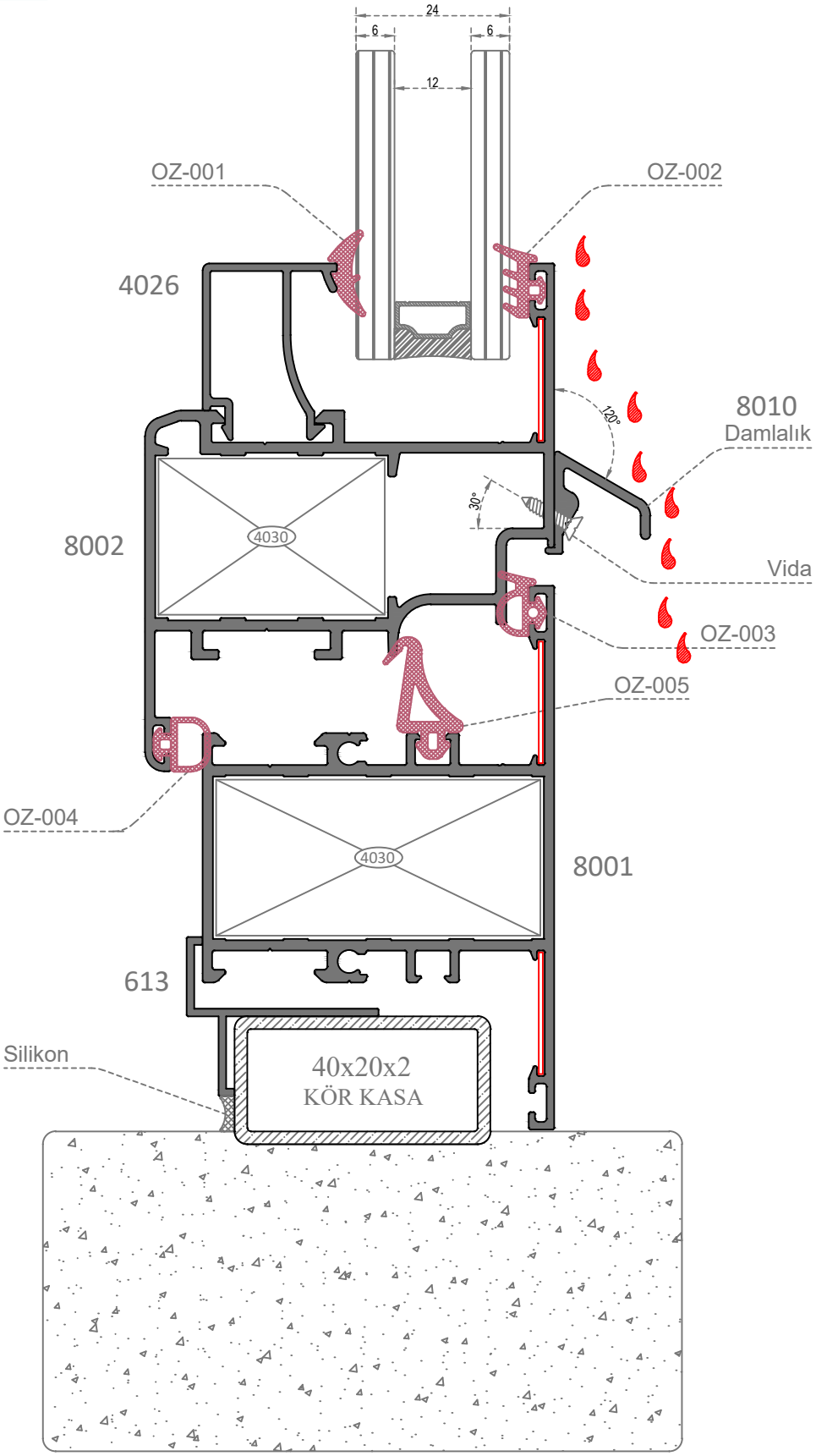

ALUVIA ALUMINUM PROFILE SYSTEMS

NOT :Profil ağırlıkları teoriktir, üretim sonrası ağırlıklar geçerlidir.
NOTE :Profile weights are theorical, post-production weight are valid.

MONTAJ DETAYI

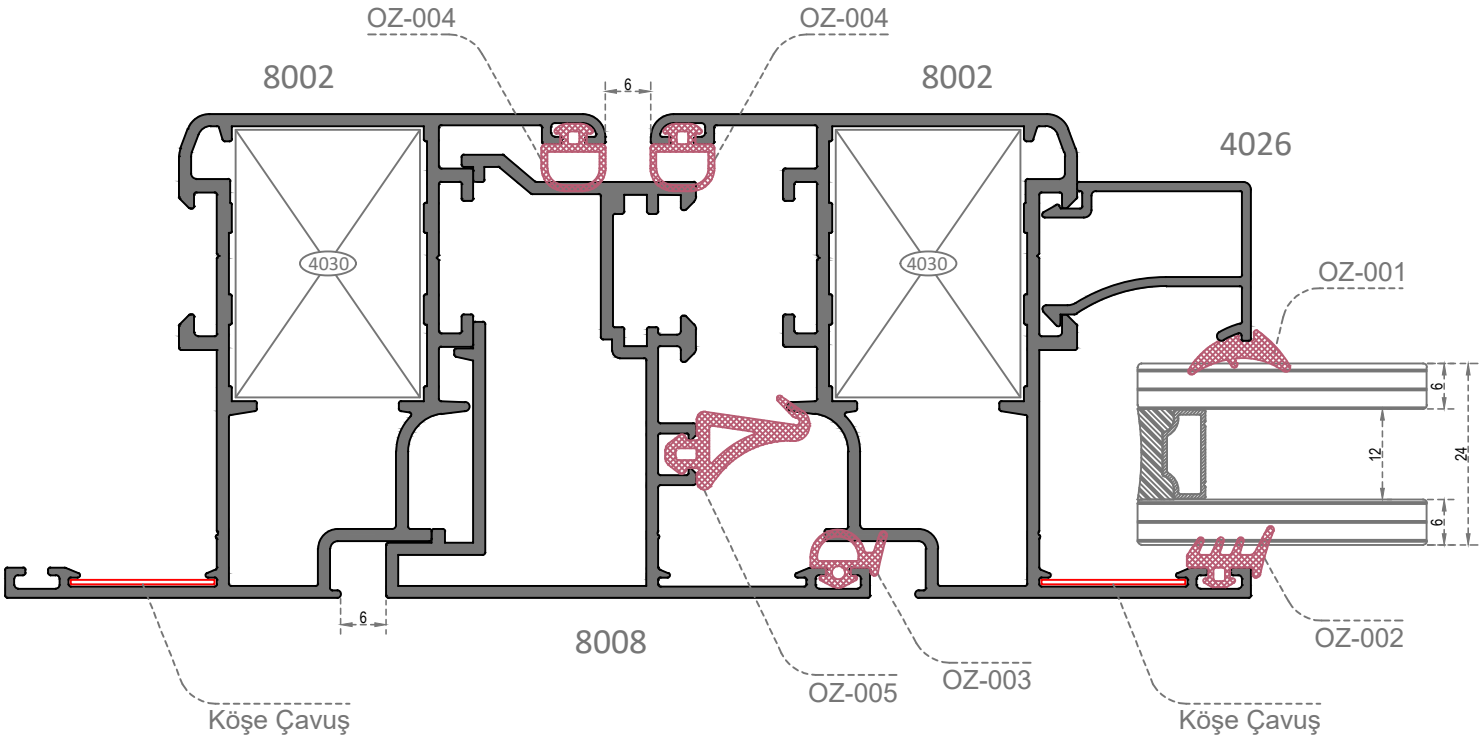

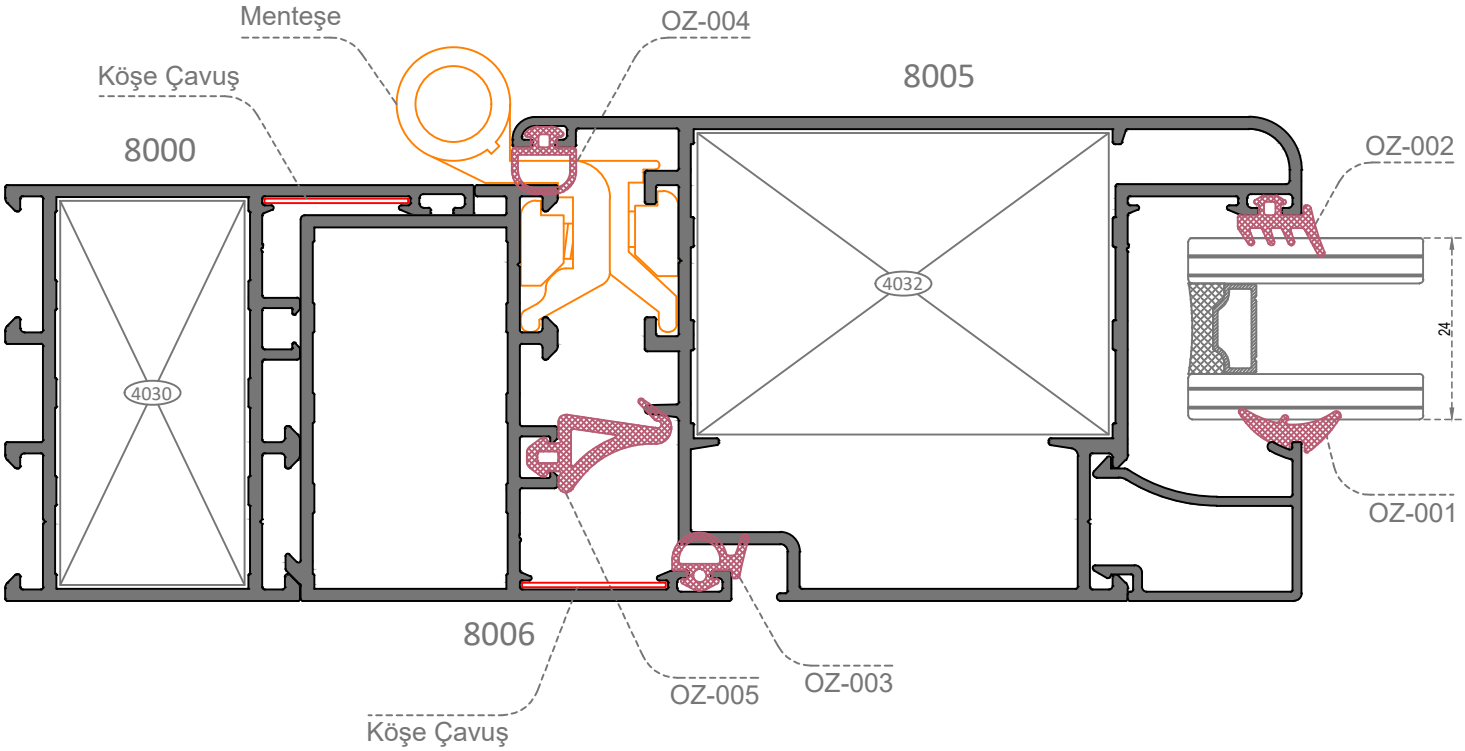

NOT :Profil ağırlıkları teoriktir, üretim sonrası ağırlıklar geçerlidir.
NOTE :Profile weights are theorical, post-production weight are valid.

ALUVIA ALUMINUM PROFILE SYSTEMS

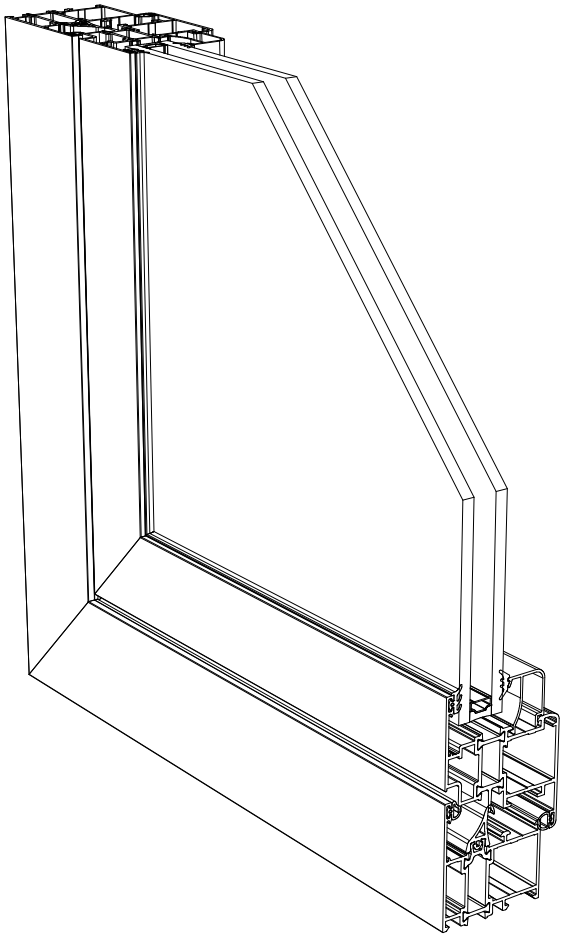

ISI YALITIMLI SISTEM PROFILLERI

SYSTEM WITH THERMAL INSULATING

ISI YALITIM SERİSİ

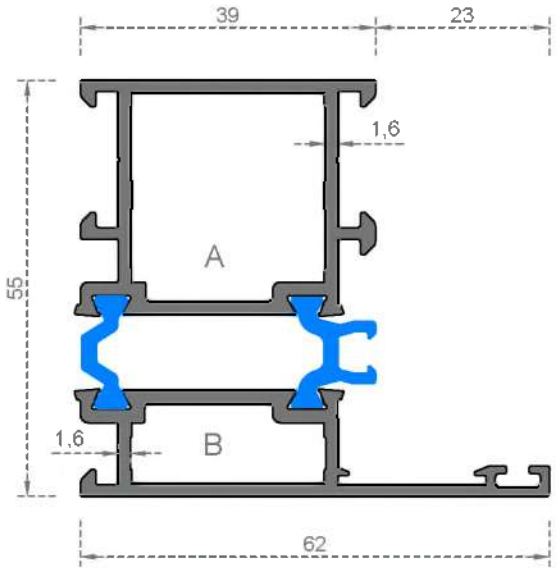

Sistem Kodu System Code	4000
Ağırlık (kg/mt) Weight (kg/mt)	1,450

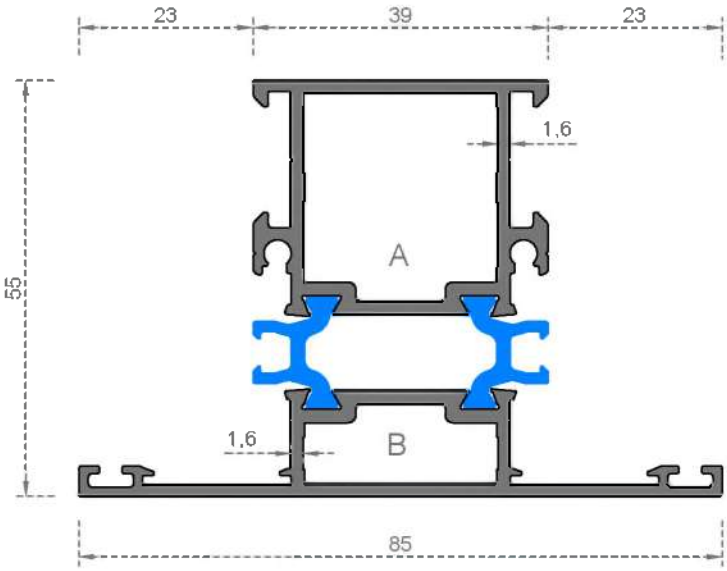

Sistem Kodu System Code	4001
Ağırlık (kg/mt) Weight (kg/mt)	1,590

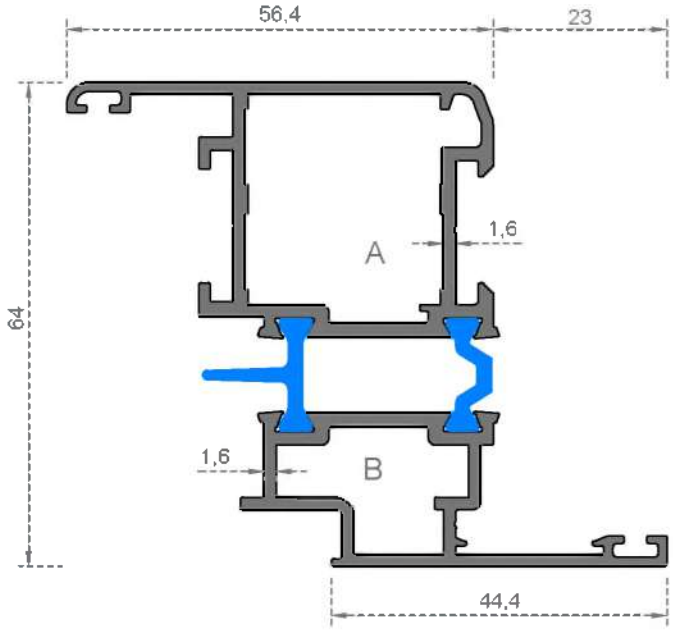

Sistem Kodu System Code	4002
Ağırlık (kg/mt) Weight (kg/mt)	1,620

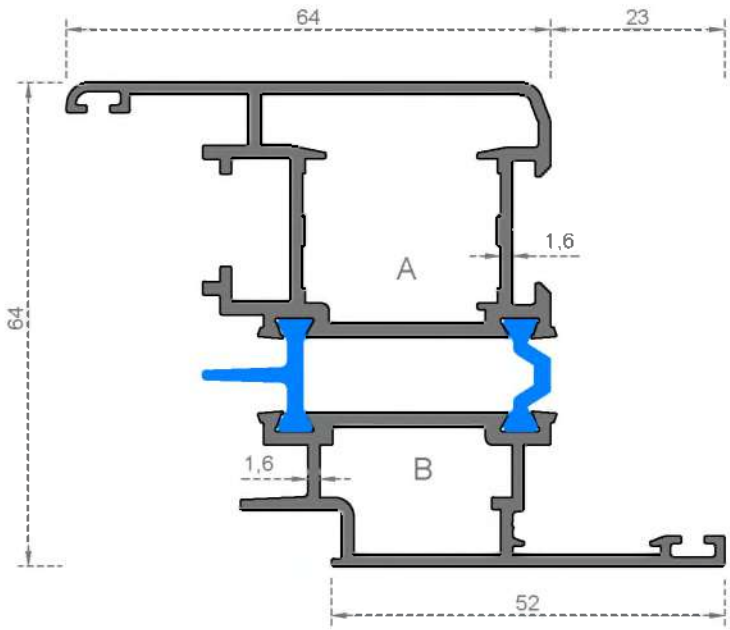

Sistem Kodu System Code	4003
Ağırlık (kg/mt) Weight (kg/mt)	1,820

ALUVIA

NOT :Profil ağırlıkları teoriktir, üretim sonrası ağırlıklar geçerlidir.
NOTE :Profile weights are theorical, post-production weight are valid.

Sistem Kodu System Code	4004
Ağırlık (kg/mt) Weight (kg/mt)	2,175

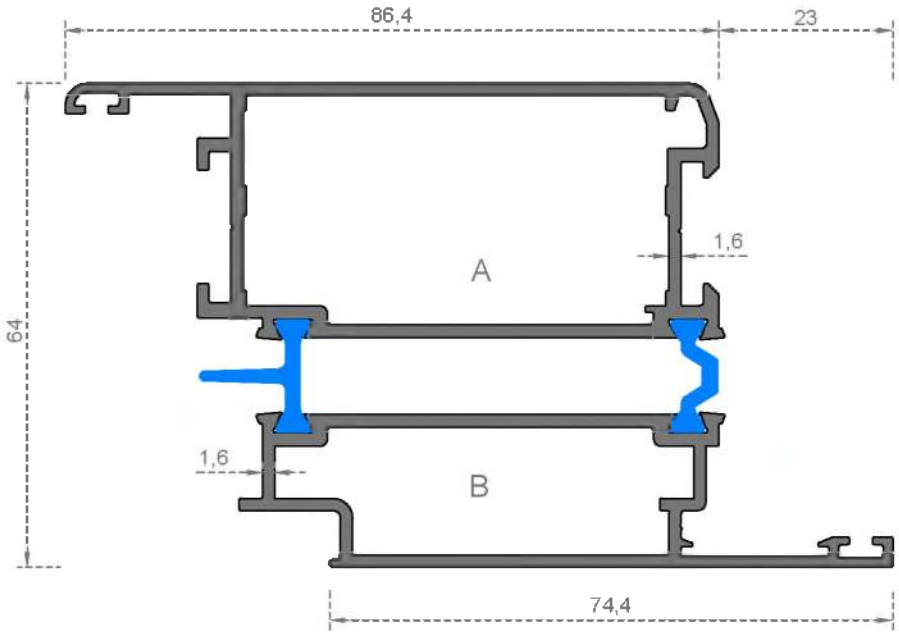

Sistem Kodu System Code	4005
Ağırlık (kg/mt) Weight (kg/mt)	2,185

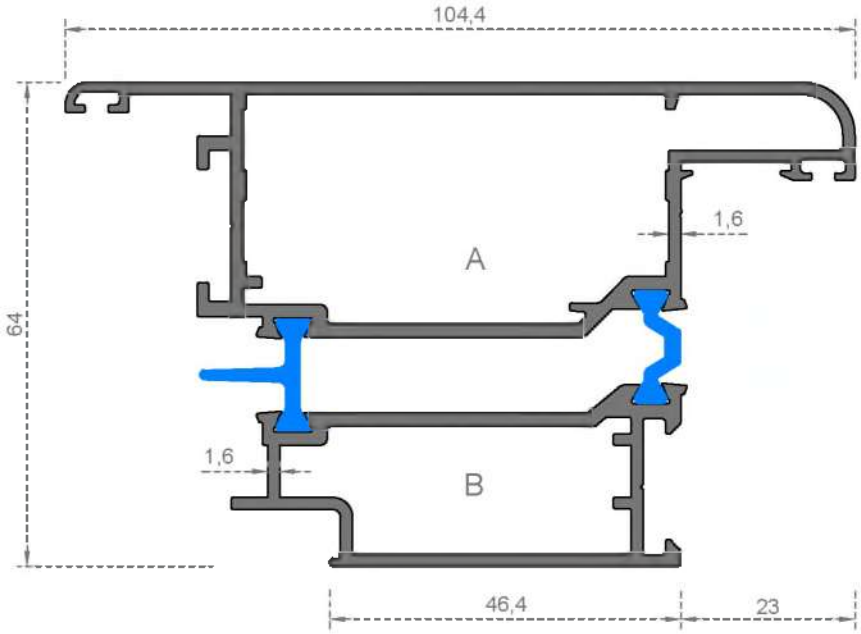

NOT :Profil ağırlıkları teoriktir, üretim sonrası ağırlıklar geçerlidir.
NOTE :Profile weights are theorical, post-production weight are valid.

ALUVIA

ISI YALITIM SERİSİ

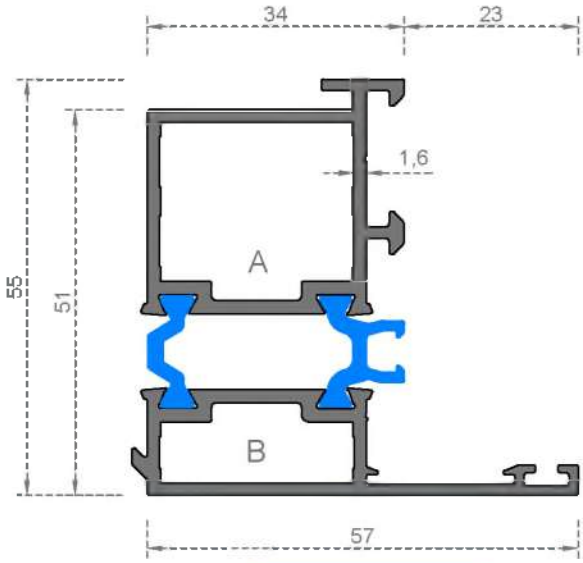

Sistem Kodu System Code	4006
Ağırlık (kg/mt) Weight (kg/mt)	1,335

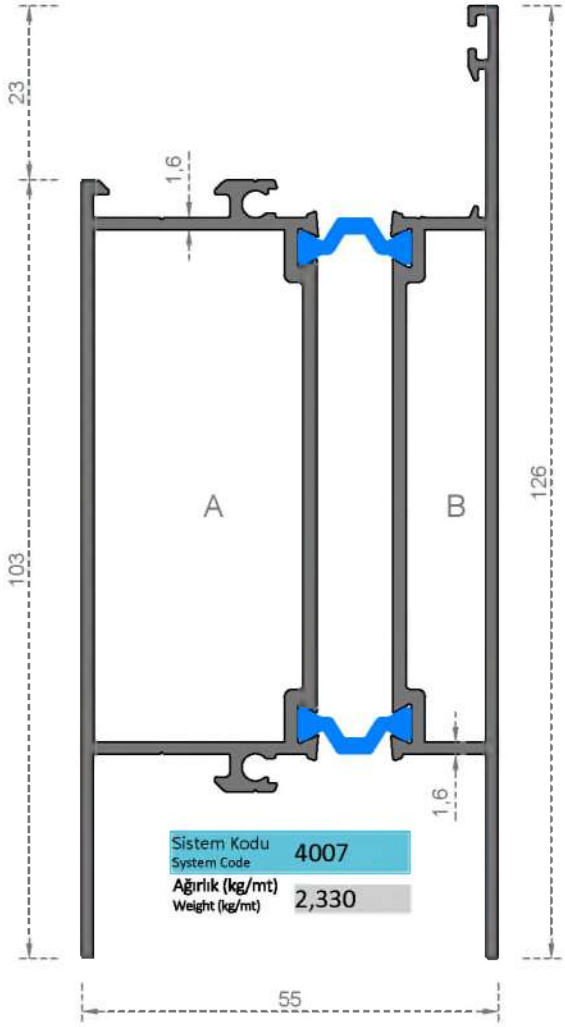

Sistem Kodu System Code	4007
Ağırlık (kg/mt) Weight (kg/mt)	2,330

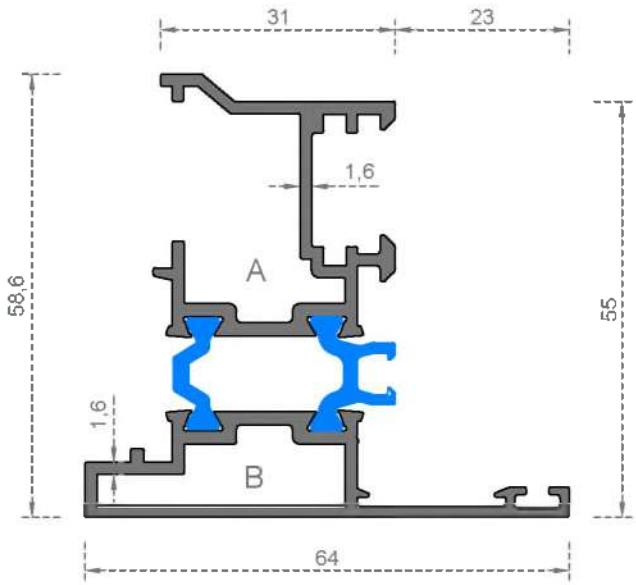

Sistem Kodu System Code	4008
Ağırlık (kg/mt) Weight (kg/mt)	1,345

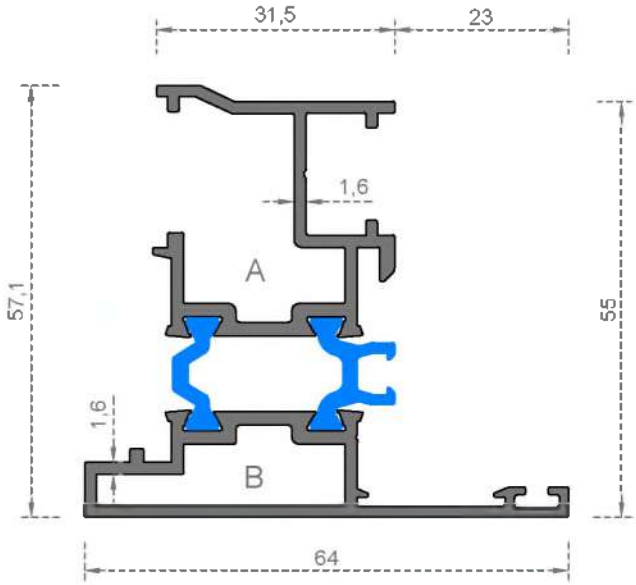

Sistem Kodu System Code	4009
Ağırlık (kg/mt) Weight (kg/mt)	1,325

ALUVIA

NOT :Profil ağırlıkları teoriktir, üretim sonrası ağırlıklar geçerlidir.
NOTE :Profile weights are theorical, post-production weight are valid.

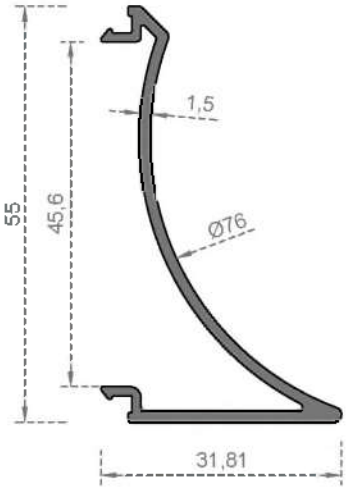

Sistem Kodu / System Code	4012
Ağırlık (kg/mt) / Weight (kg/mt)	0,430

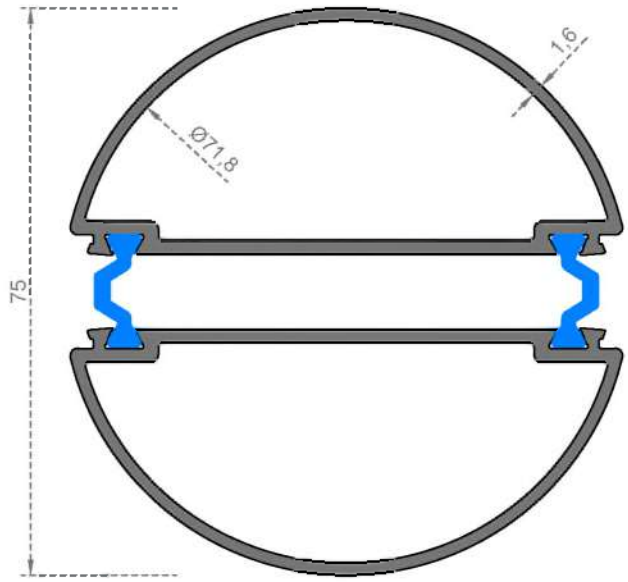

Sistem Kodu / System Code	4013
Ağırlık (kg/mt) / Weight (kg/mt)	1,790

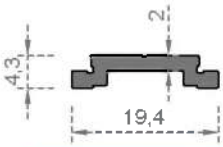

Sistem Kodu / System Code	614
Ağırlık (kg/mt) / Weight (kg/mt)	0,130

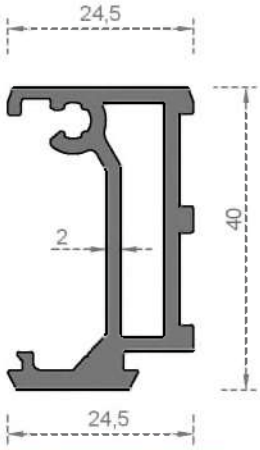

Sistem Kodu / System Code	4014
Ağırlık (kg/mt) / Weight (kg/mt)	0,775

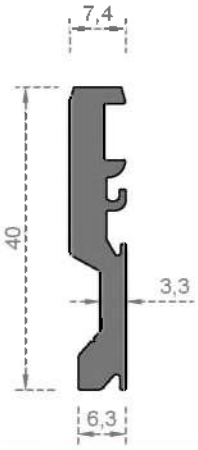

Sistem Kodu / System Code	4015
Ağırlık (kg/mt) / Weight (kg/mt)	0,542

Damlalık

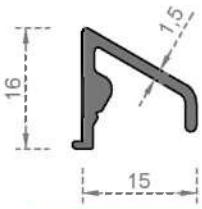

Sistem Kodu / System Code	8010
Ağırlık (kg/mt) / Weight (kg/mt)	0,171

Orta Kayıt Bağlantı

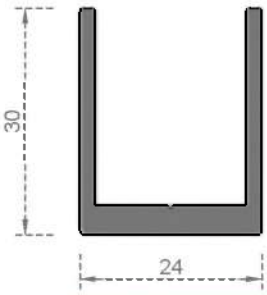

Sistem Kodu / System Code	8011
Ağırlık (kg/mt) / Weight (kg/mt)	0,545

NOT :Profil ağırlıkları teoriktir, üretim sonrası ağırlıklar geçerlidir.
NOTE :Profile weights are theorical, post-production weight are valid.

ISI YALITIM SERİSİ

1,8 mm

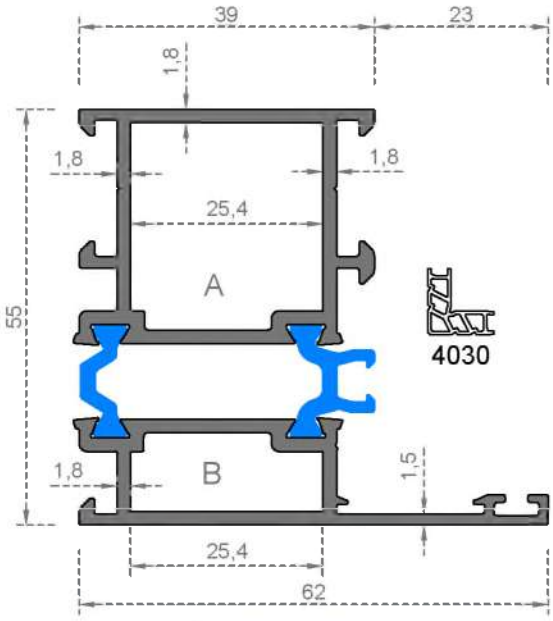

Sistem Kodu System Code	4100
Ağırlık (kg/mt) Weight (kg/mt)	1,515

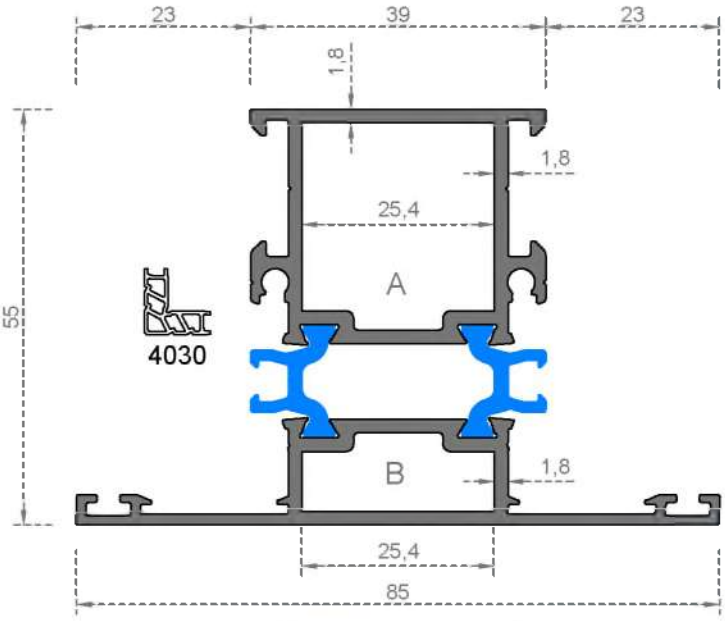

Sistem Kodu System Code	4101
Ağırlık (kg/mt) Weight (kg/mt)	1,645

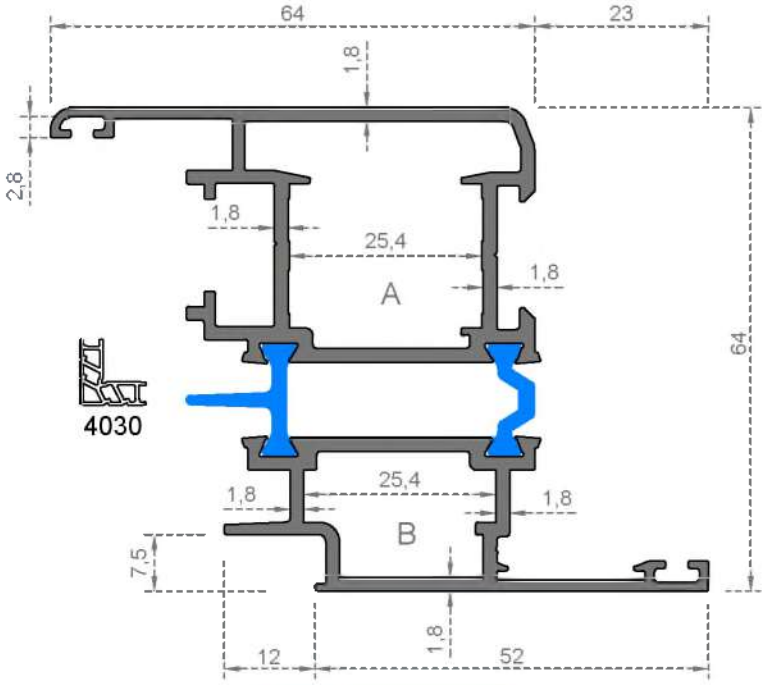

Sistem Kodu System Code	4103
Ağırlık (kg/mt) Weight (kg/mt)	1,875

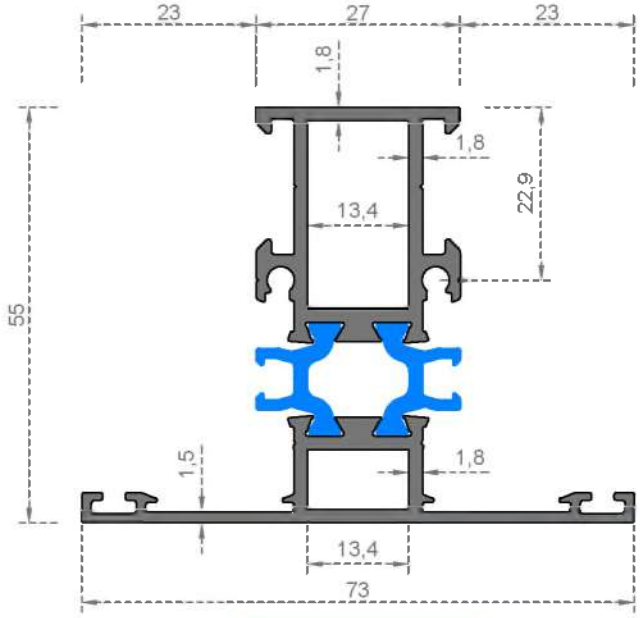

Sistem Kodu System Code	4200
Ağırlık (kg/mt) Weight (kg/mt)	1,410

ALUVIA

NOT :Profil ağırlıkları teoriktir, üretim sonrası ağırlıklar geçerlidir.
NOTE :Profile weights are theorical, post-production weight are valid.

Sistem Kodu System Code	4104
Ağırlık (kg/mt) Weight (kg/mt)	2,340

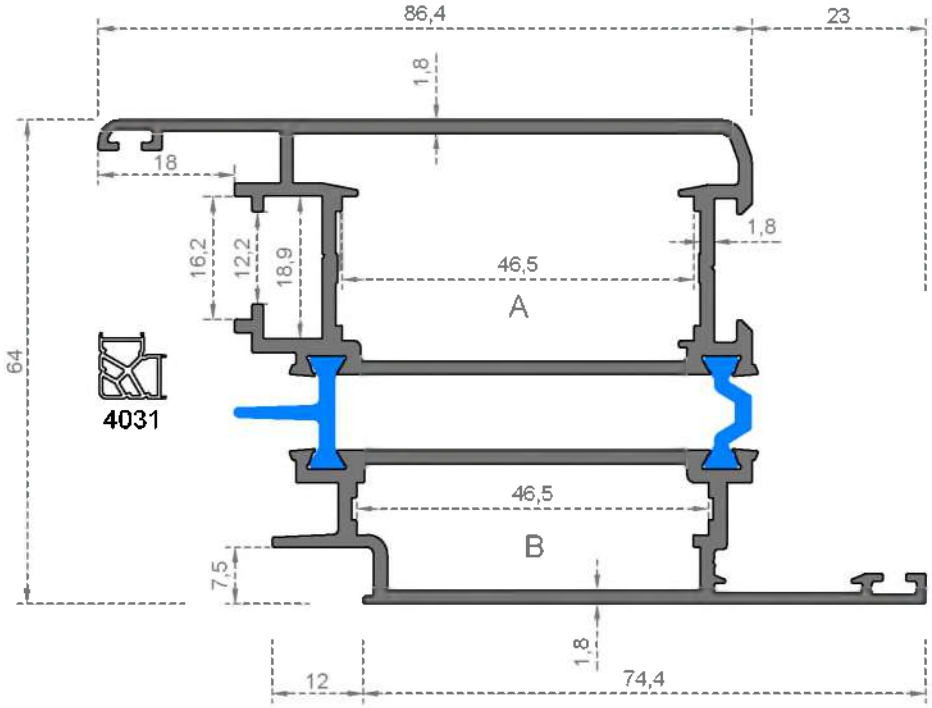

NOT :Profil ağırlıkları teoriktir, üretim sonrası ağırlıklar geçerlidir.
NOTE :Profile weights are theorical, post-production weight are valid.

ALUVIA

ISI YALITIM SERİSİ

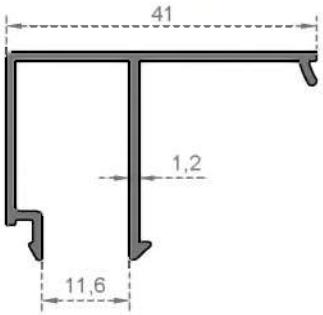

Sistem Kodu / System Code	4016
Ağırlık (kg/mt) / Weight (kg/mt)	0,335

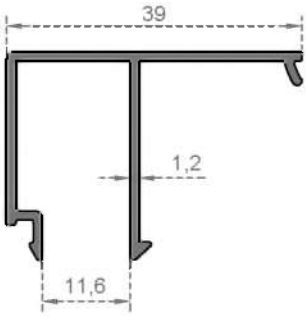

Sistem Kodu / System Code	4017
Ağırlık (kg/mt) / Weight (kg/mt)	0,330

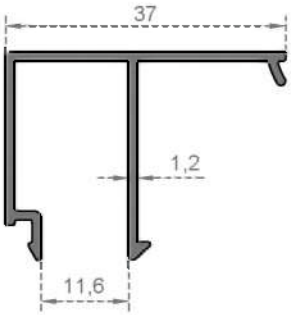

Sistem Kodu / System Code	4018
Ağırlık (kg/mt) / Weight (kg/mt)	0,321

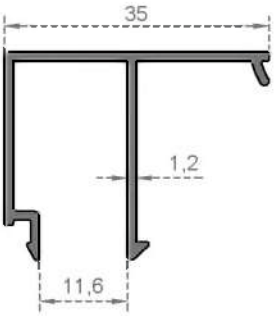

Sistem Kodu / System Code	4019
Ağırlık (kg/mt) / Weight (kg/mt)	0,315

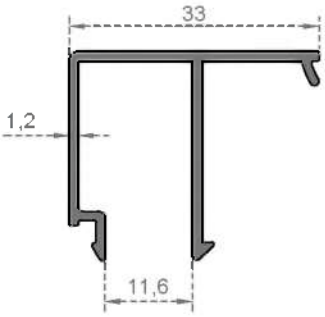

Sistem Kodu / System Code	4020
Ağırlık (kg/mt) / Weight (kg/mt)	0,308

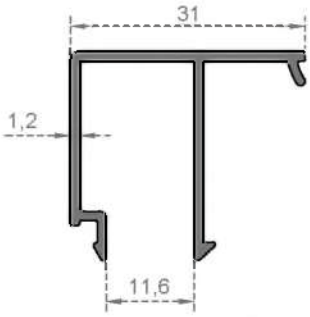

Sistem Kodu / System Code	4021
Ağırlık (kg/mt) / Weight (kg/mt)	0,302

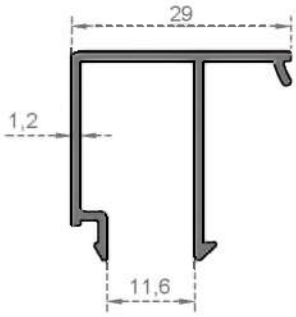

Sistem Kodu / System Code	4022
Ağırlık (kg/mt) / Weight (kg/mt)	0,295

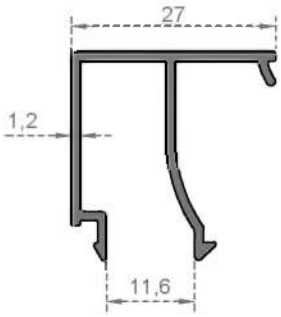

Sistem Kodu / System Code	4023
Ağırlık (kg/mt) / Weight (kg/mt)	0,292

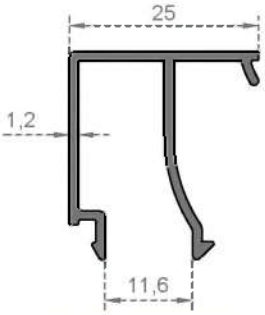

Sistem Kodu / System Code	4024
Ağırlık (kg/mt) / Weight (kg/mt)	0,286

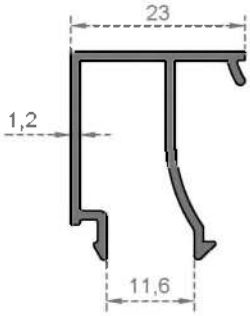

Sistem Kodu / System Code	4025
Ağırlık (kg/mt) / Weight (kg/mt)	0,279

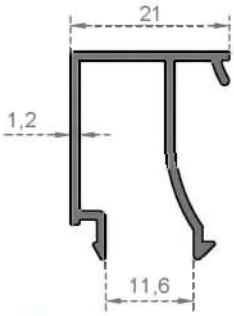

Sistem Kodu / System Code	4026
Ağırlık (kg/mt) / Weight (kg/mt)	0,275

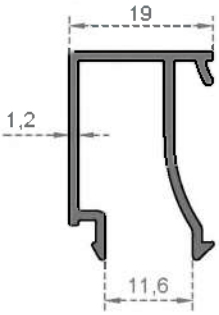

Sistem Kodu / System Code	4027
Ağırlık (kg/mt) / Weight (kg/mt)	0,266

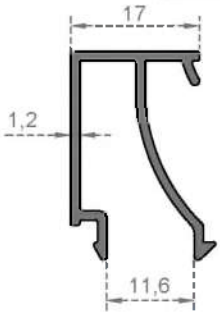

Sistem Kodu / System Code	4028
Ağırlık (kg/mt) / Weight (kg/mt)	0,263

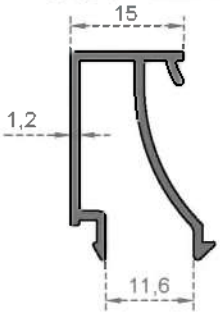

Sistem Kodu / System Code	4029
Ağırlık (kg/mt) / Weight (kg/mt)	0,257

Cam Kalınlığı Glass Thickness	Çıta Kodu Profile Code
4 mm	4016
6 mm	4017
8 mm	4018
10 mm	4019
12 mm	4020
14 mm	4021
16 mm	4022
18 mm	4023
20 mm	4024
22 mm	4025
24 mm	4026
26 mm	4027
28 mm	4028
30 mm	4029

ALUVIA

NOT :Profil ağırlıkları teoriktir, üretim sonrası ağırlıklar geçerlidir.
NOTE :Profile weights are theorical, post-production weight are valid.

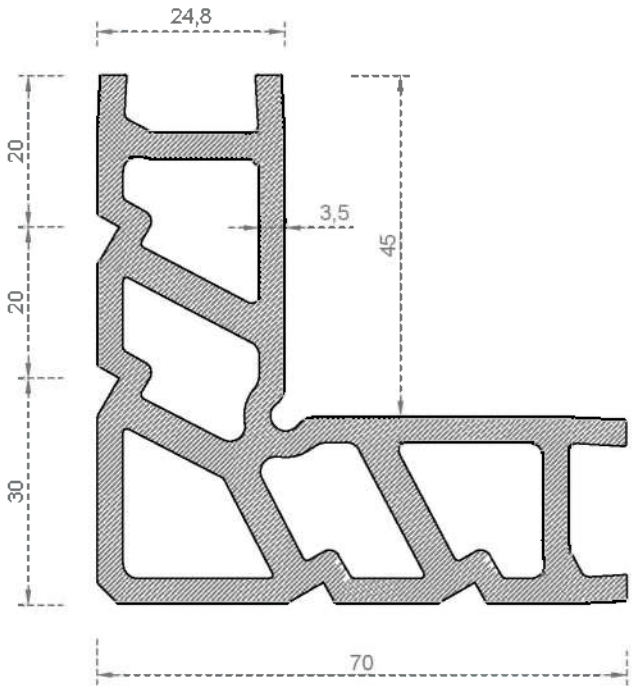

Sistem Kodu System Code	4030
Ağırlık (kg/mt) Weight (kg/mt)	3,530

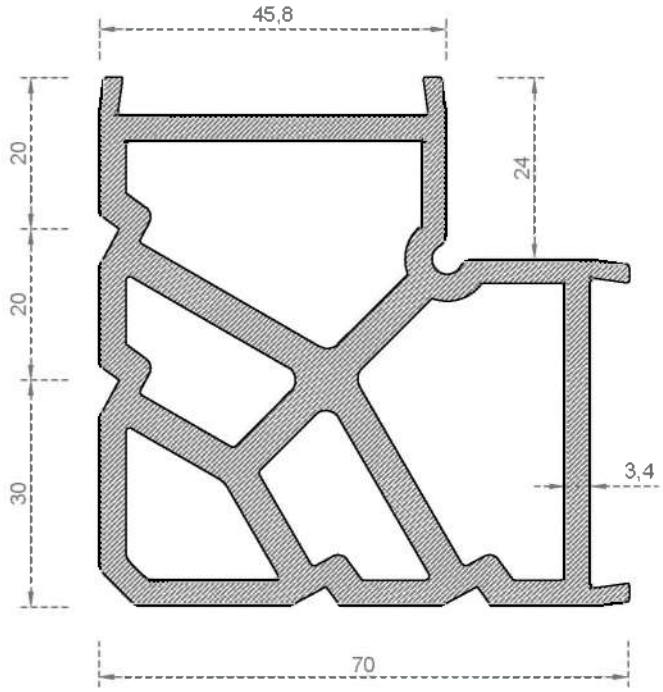

Sistem Kodu System Code	4031
Ağırlık (kg/mt) Weight (kg/mt)	4,010

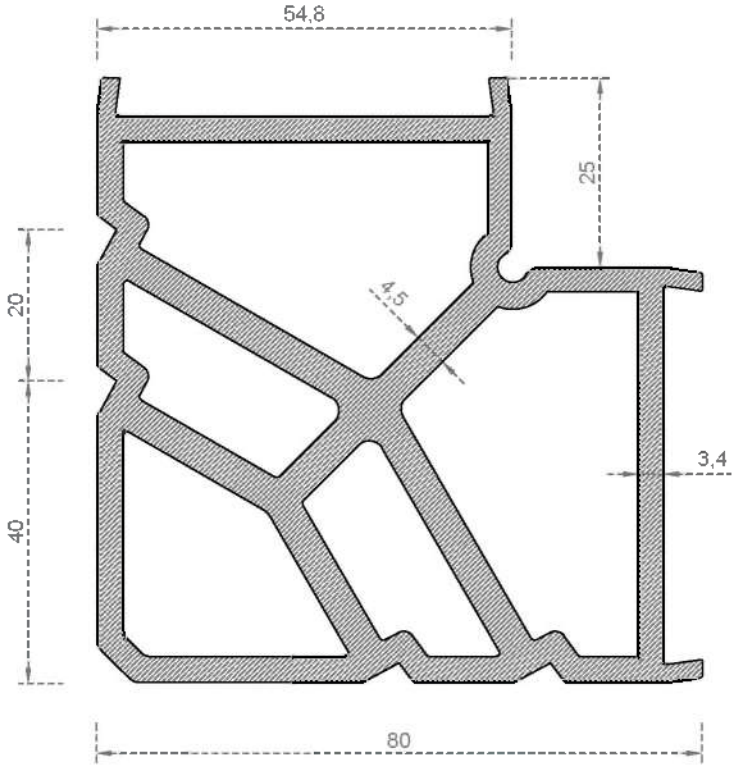

Sistem Kodu System Code	4032
Ağırlık (kg/mt) Weight (kg/mt)	4,760

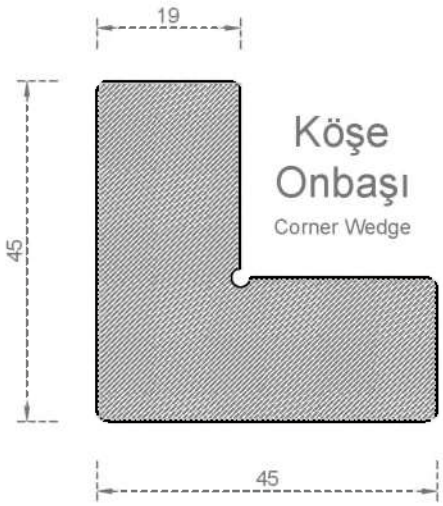

Köşe Onbaşı
Corner Wedge

NOT :Profil ağırlıkları teoriktir, üretim sonrası ağırlıklar geçerlidir.
NOTE :Profile weights are theorical, post-production weight are valid.

ALUVIA

ÖZKOL ALÜMİNYUM

MONTAJ DETAYI

Köşe Takozu Corner Wedge	Profil No. Profile Number	Kesim Ölçüsü Cute Size
4030	4000 - A	24,5 mm
	4000 - B	7,5 mm
	4001 - A	24,5 mm
	4001 - B	7,5 mm
	4002 - A	27,2 mm
	4002 - B	6,3 mm
	4003 - A	18,5 mm
	4003 - B	6,3 mm
4032	4004 - A	27,2 mm
	4004 - B	6,3 mm
	4005 - A	23,5 mm
4031	4005 - B	6,3 mm

EPDM Fitiller
EPDM Strings

OZ-001	OZ-002
OZ-003	OZ-004
OZ-005	

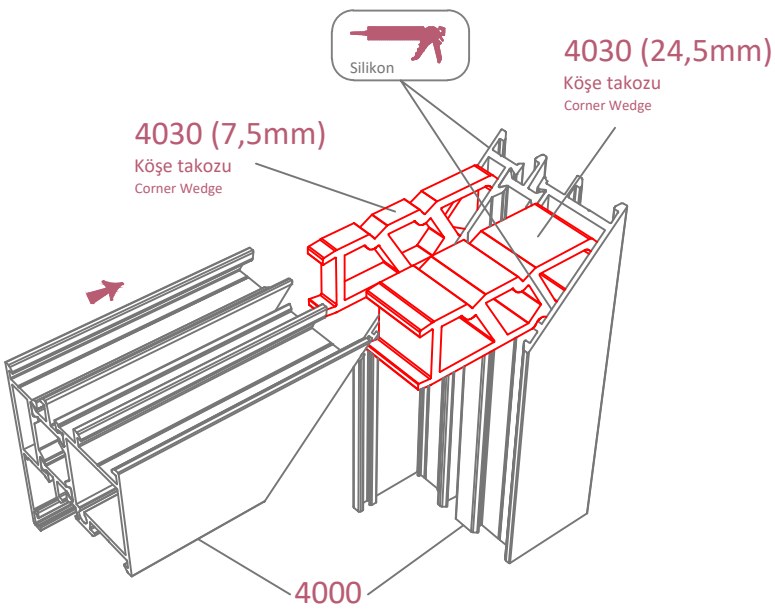

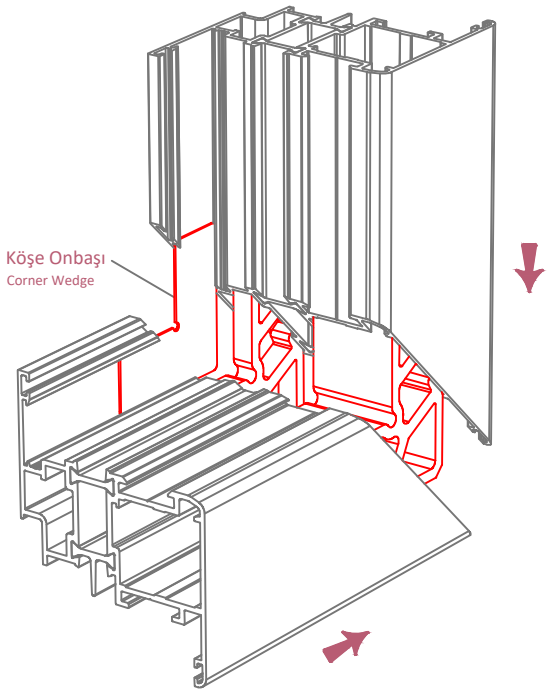

ALUVIA ALUMINIUM PROFILE SYSTEMS

NOT :Profil ağırlıkları teoriktir, üretim sonrası ağırlıklar geçerlidir.
NOTE :Profile weights are theorical, post-production weight are valid.

MONTAJ DETAYI

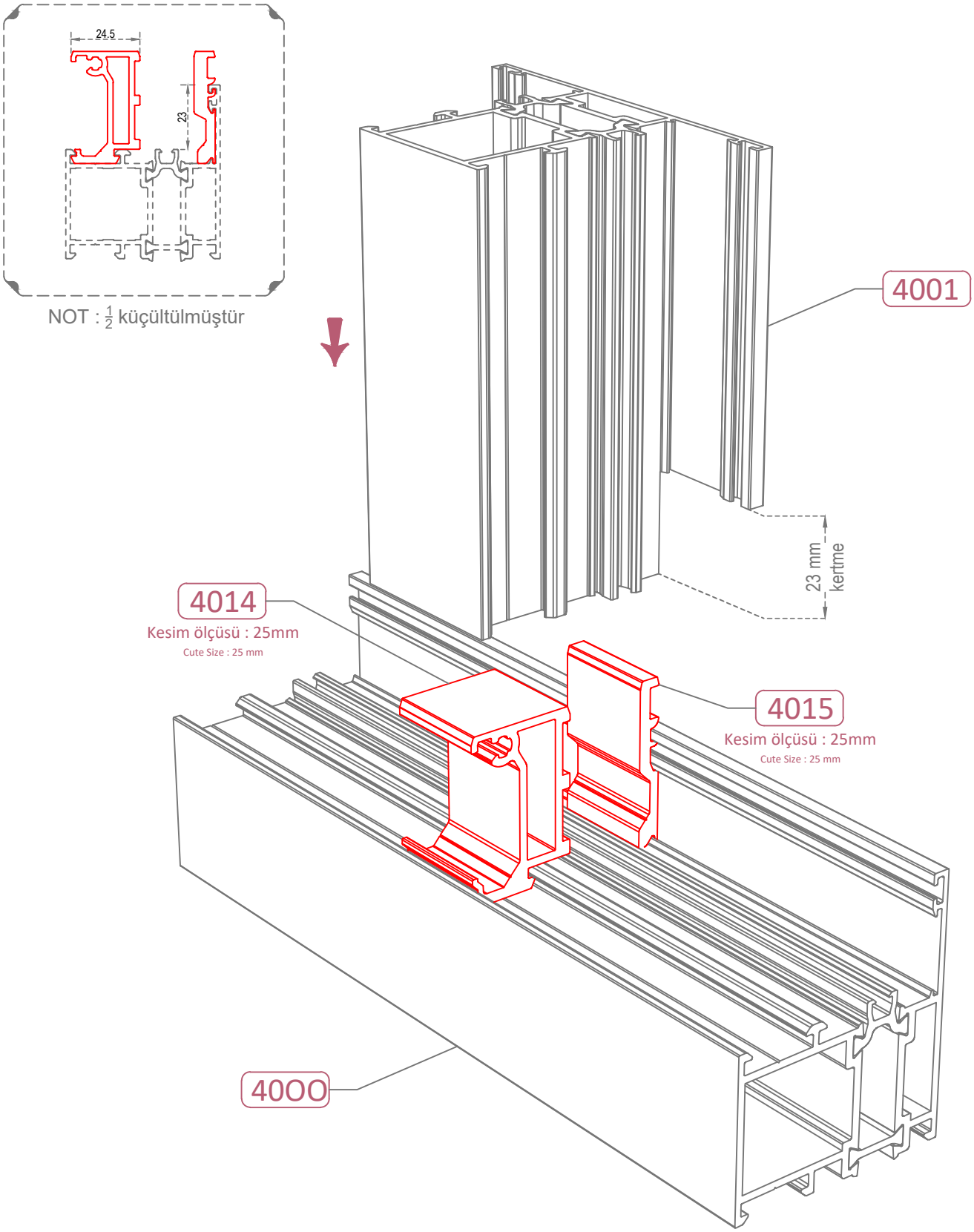

NOT :Profil ağırlıkları teoriktir, üretim sonrası ağırlıklar geçerlidir.
NOTE :Profile weights are theorical, post-production weight are valid.

ALUVIA ALUMINUM PROFILE SYSTEMS

ÖZKOL ALÜMİNYUM

MONTAJ DETAYI

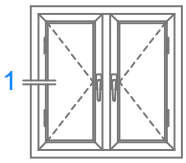

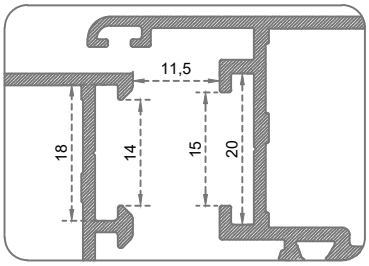

euro grovee section 1

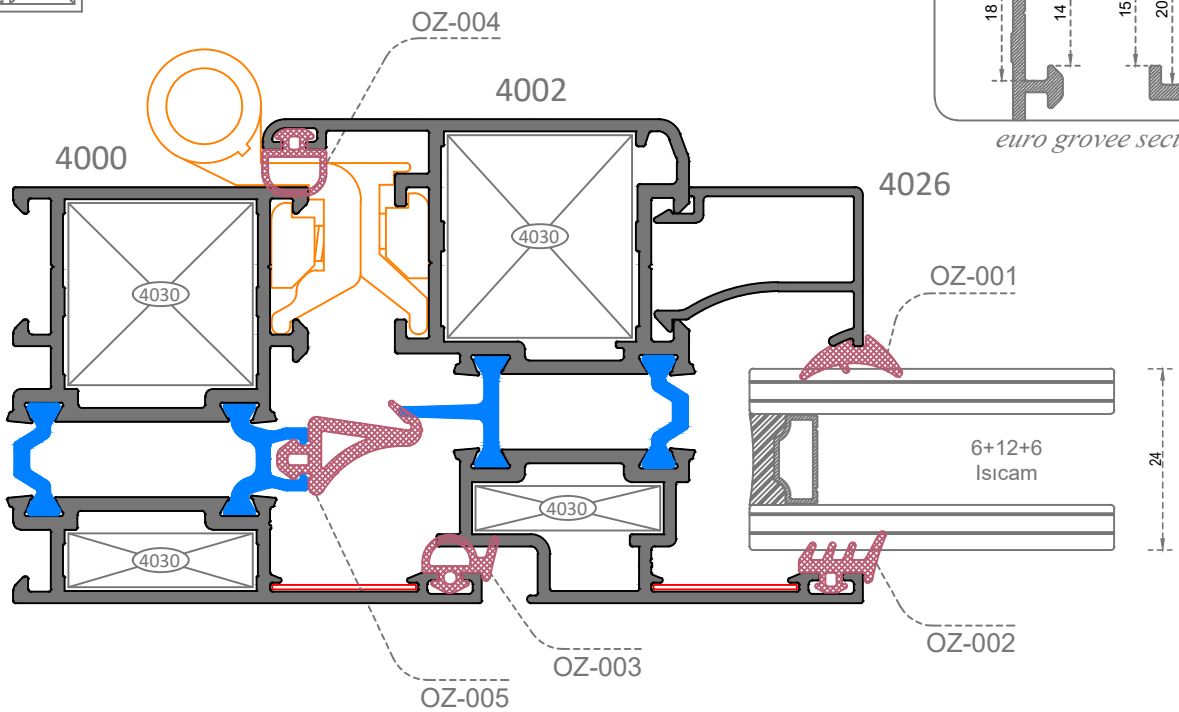

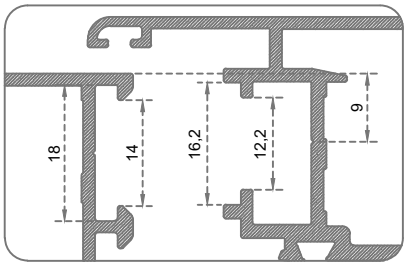

pvc grovee section 9mm

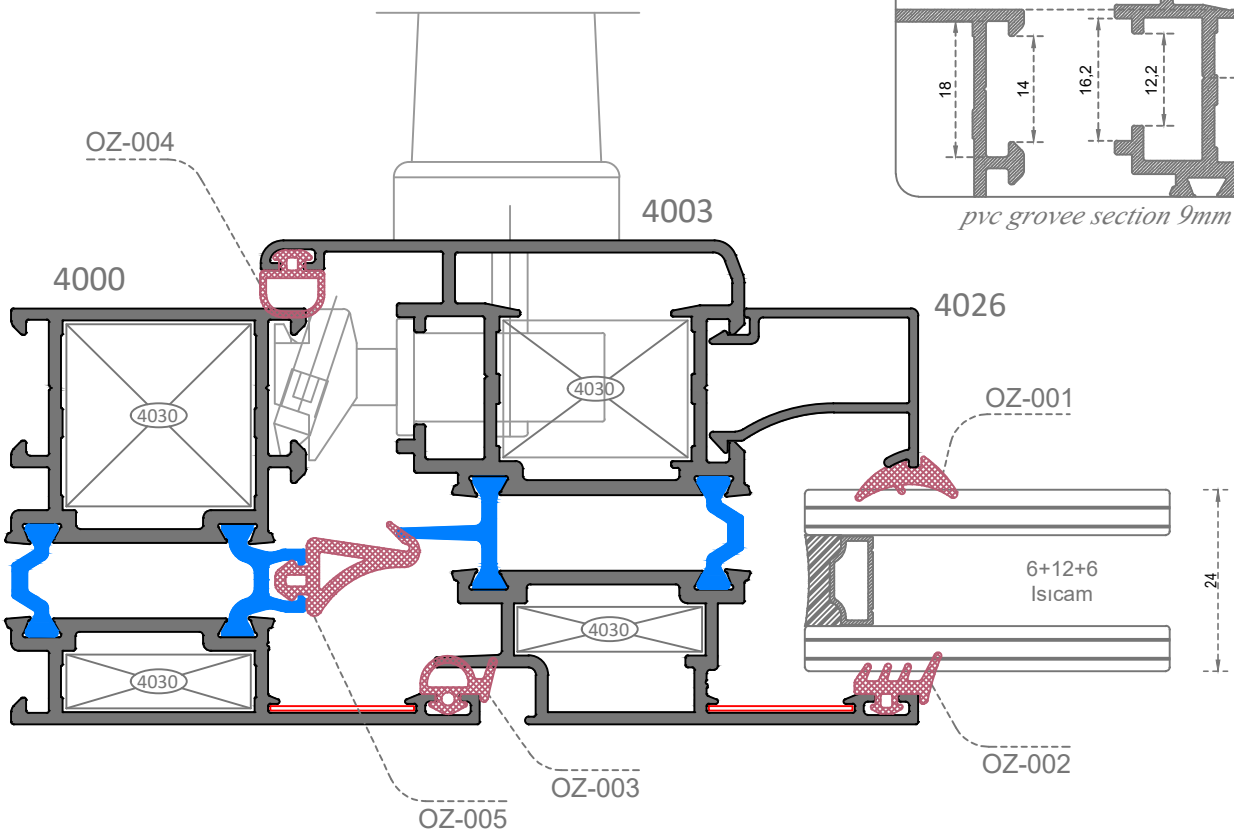

ALUVIA ALUMINUM PROFILE SYSTEMS

NOT :Profil ağırlıkları teoriktir, üretim sonrası ağırlıklar geçerlidir.
NOTE :Profile weights are theorical, post-production weight are valid.

MONTAJ DETAYI

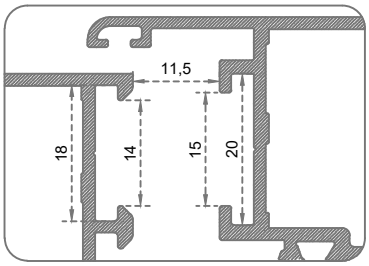

euro grovee section 1

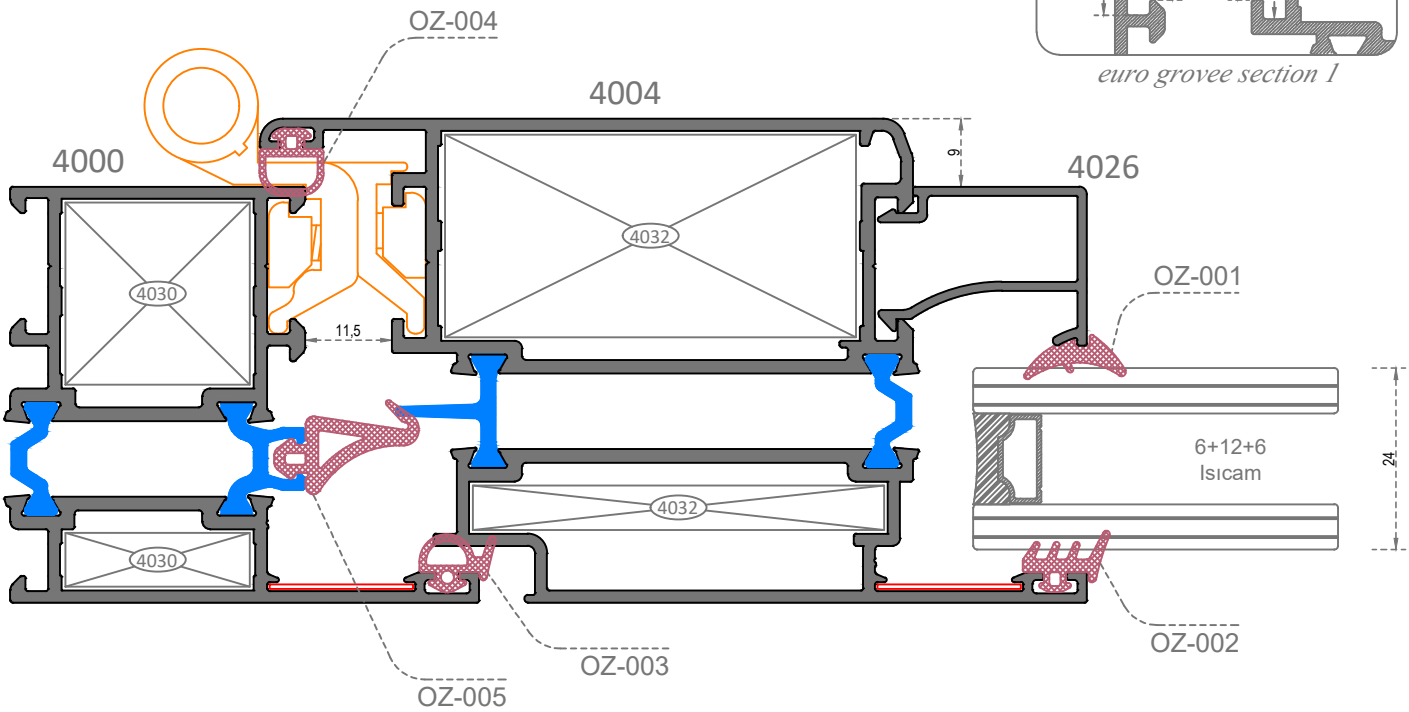

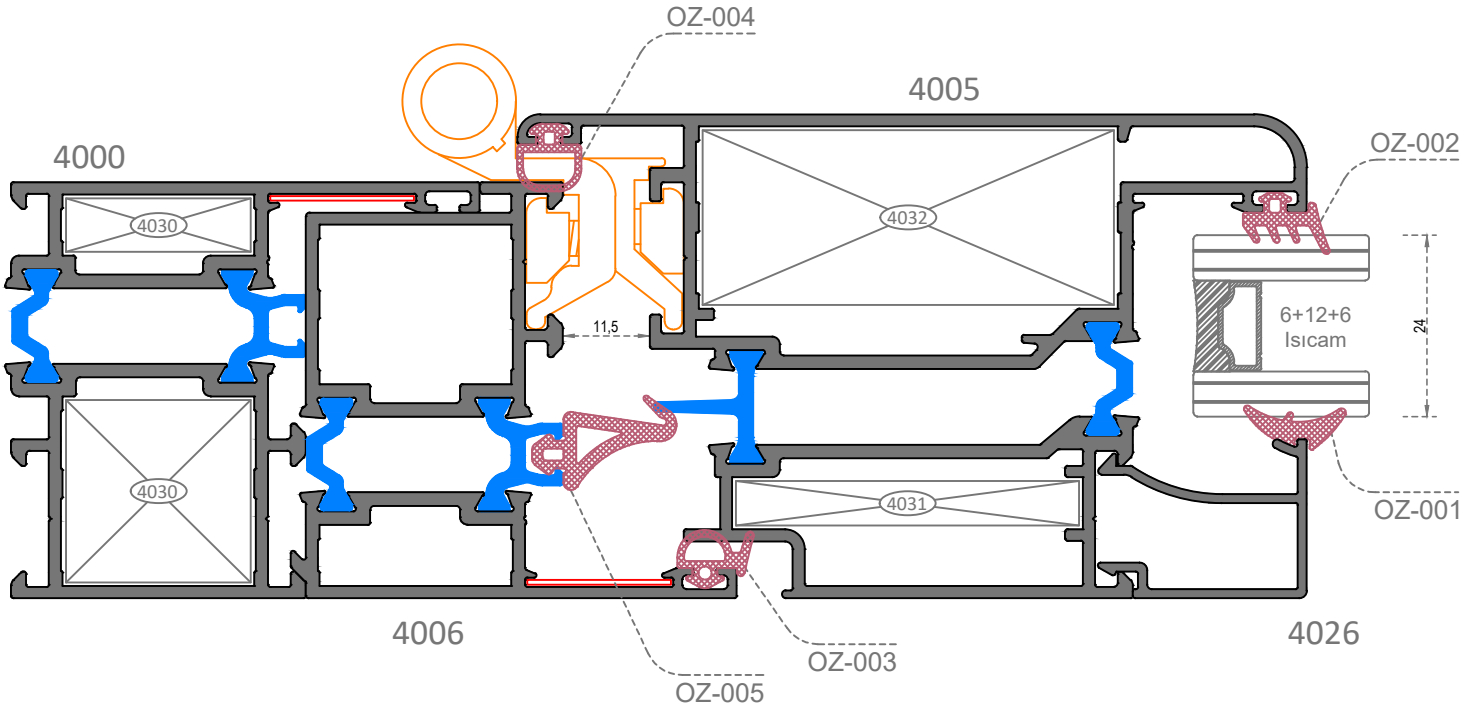

NOT :Profil ağırlıkları teoriktir, üretim sonrası ağırlıklar geçerlidir.
NOTE :Profile weights are theorical, post-production weight are valid.

ALUVIA ALUMINIUM PROFILE SYSTEMS

MONTAJ DETAYI

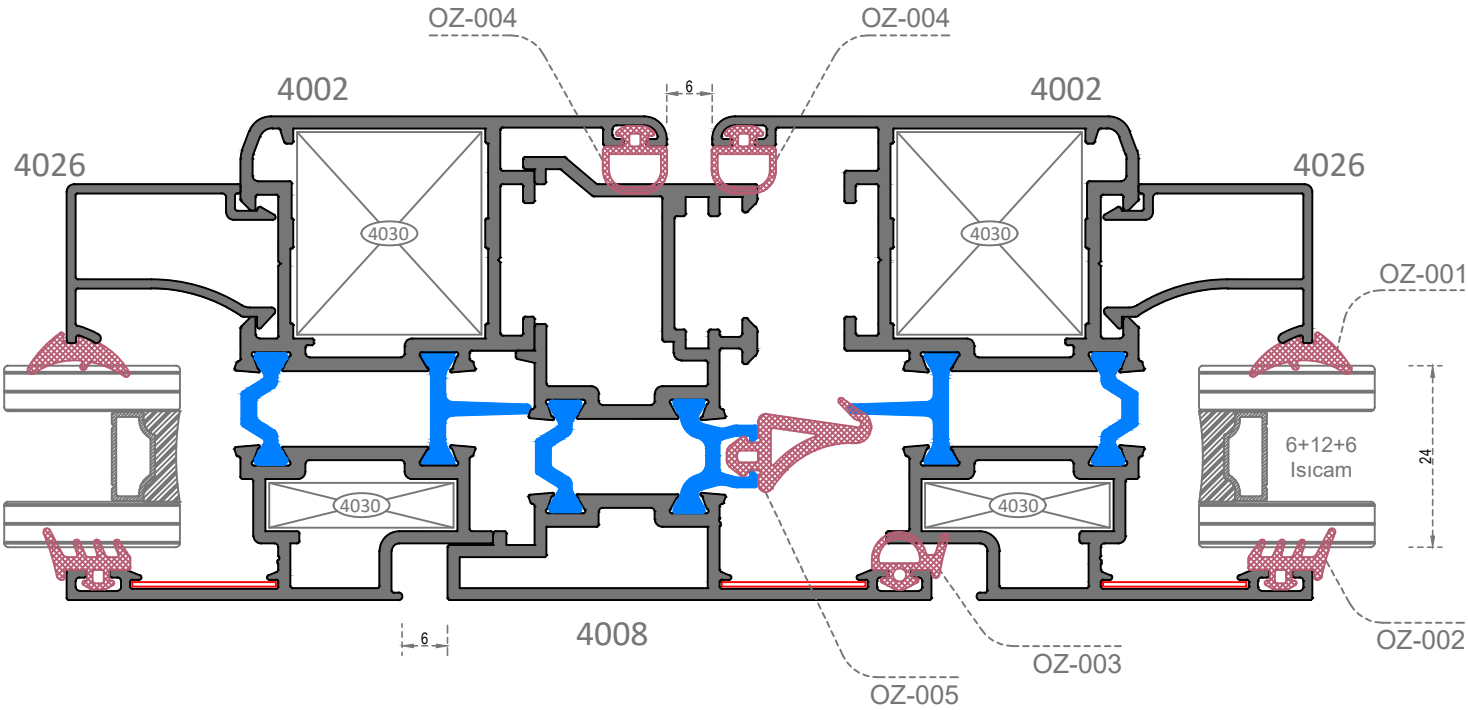

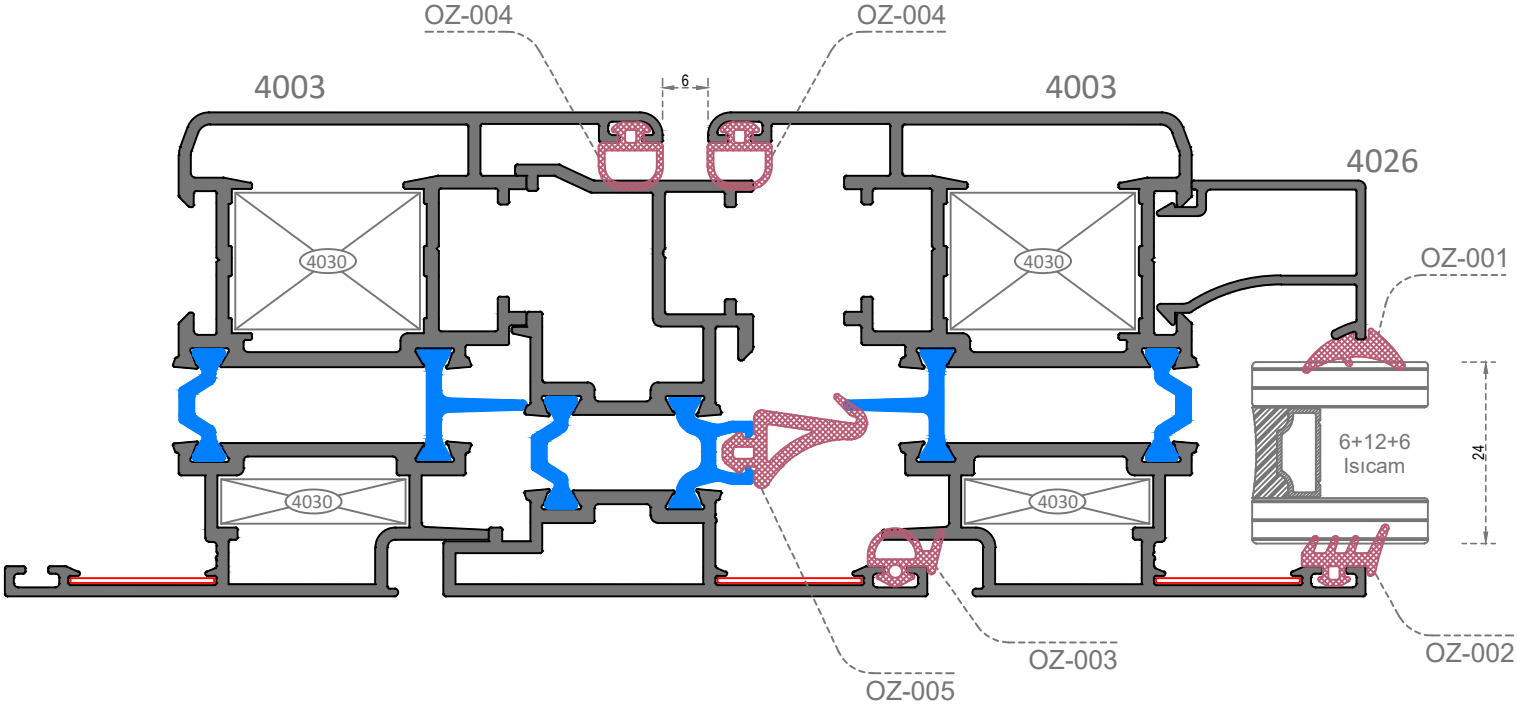

ALUVIA ALUMINIUM PROFILE SYSTEMS

NOT :Profil ağırlıkları teoriktir, üretim sonrası ağırlıklar geçerlidir.
NOTE :Profile weights are theorical, post-production weight are valid.

MONTAJ DETAYI

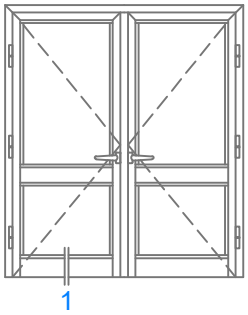

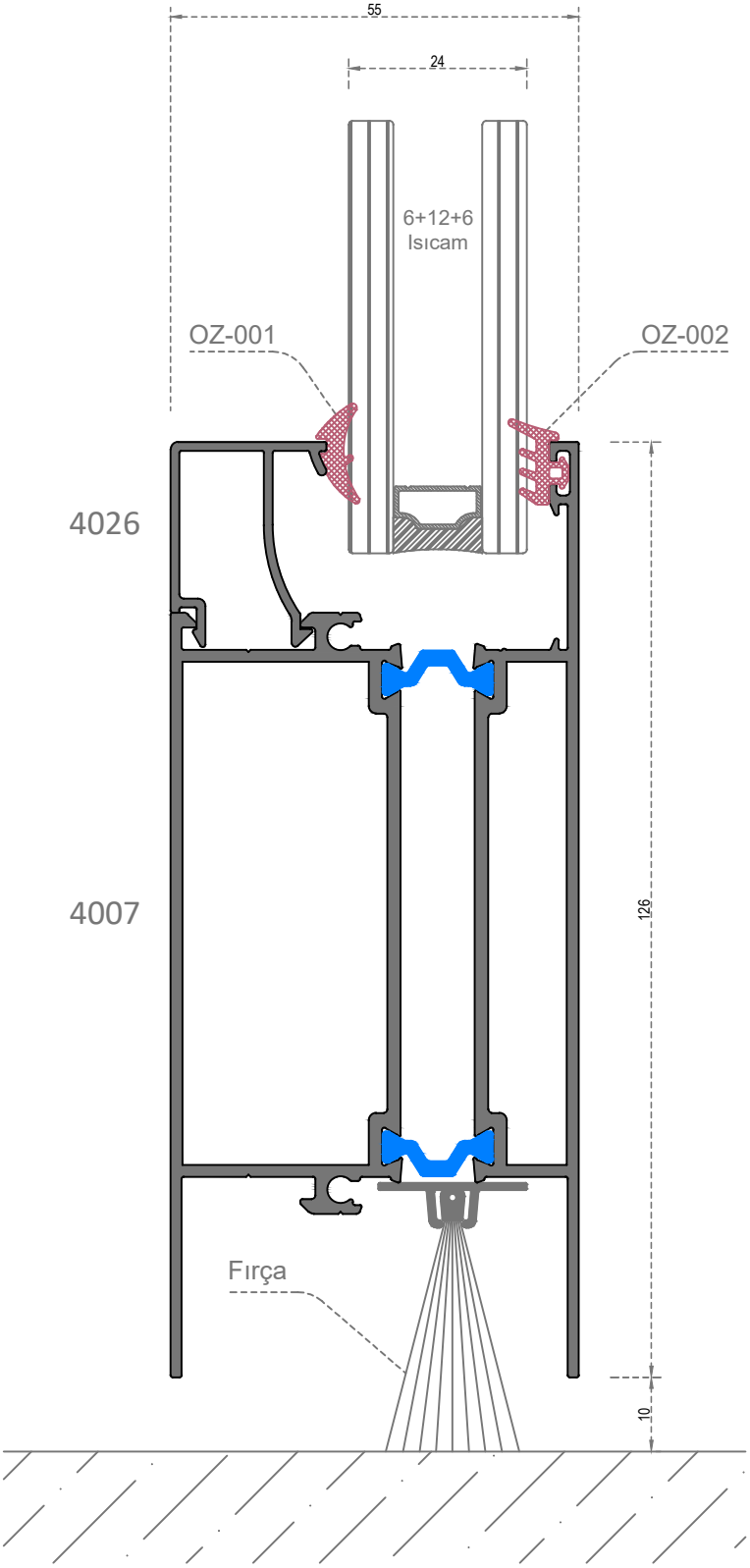

NOT :Profil ağırlıkları teoriktir, üretim sonrası ağırlıklar geçerlidir.
NOTE :Profile weights are theorical, post-production weight are valid.
ALUVIA ALUMINIUM PROFILE SYSTEMS

ÖZKOL ALÜMİNYUM

MONTAJ DETAYI

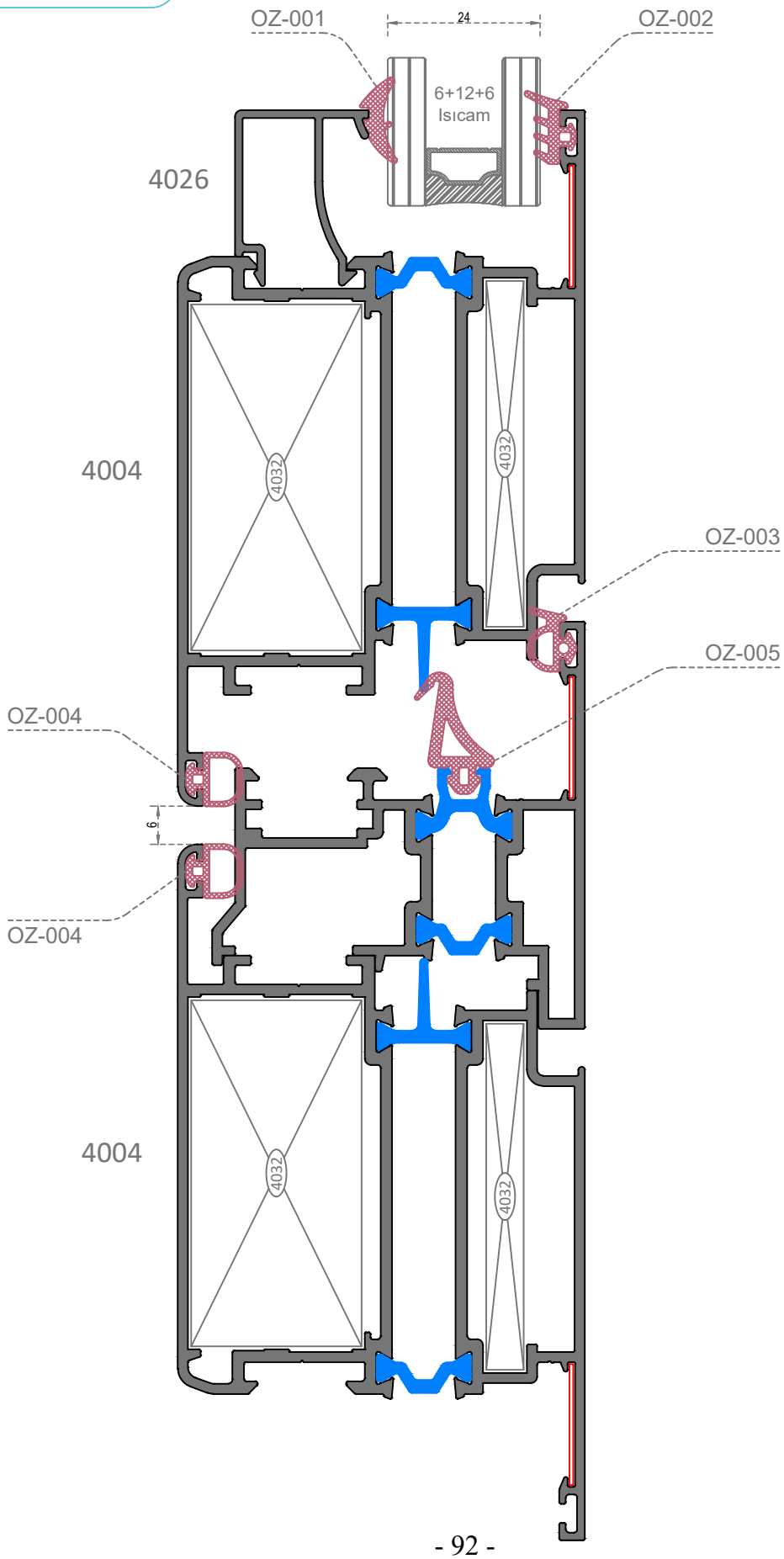

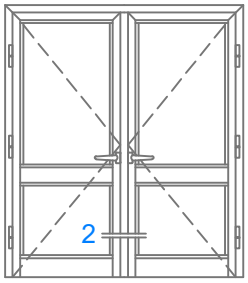

ALUVIA ALUMINIUM PROFILE SYSTEMS

NOT :Profil ağırlıkları teoriktir, üretim sonrası ağırlıklar geçerlidir.
NOTE :Profile weights are theorical, post-production weight are valid.

MONTAJ DETAYI

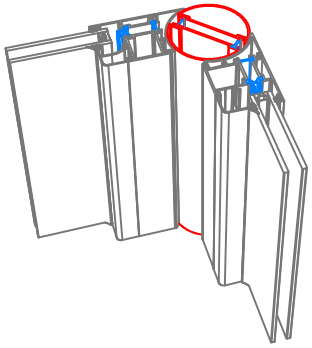

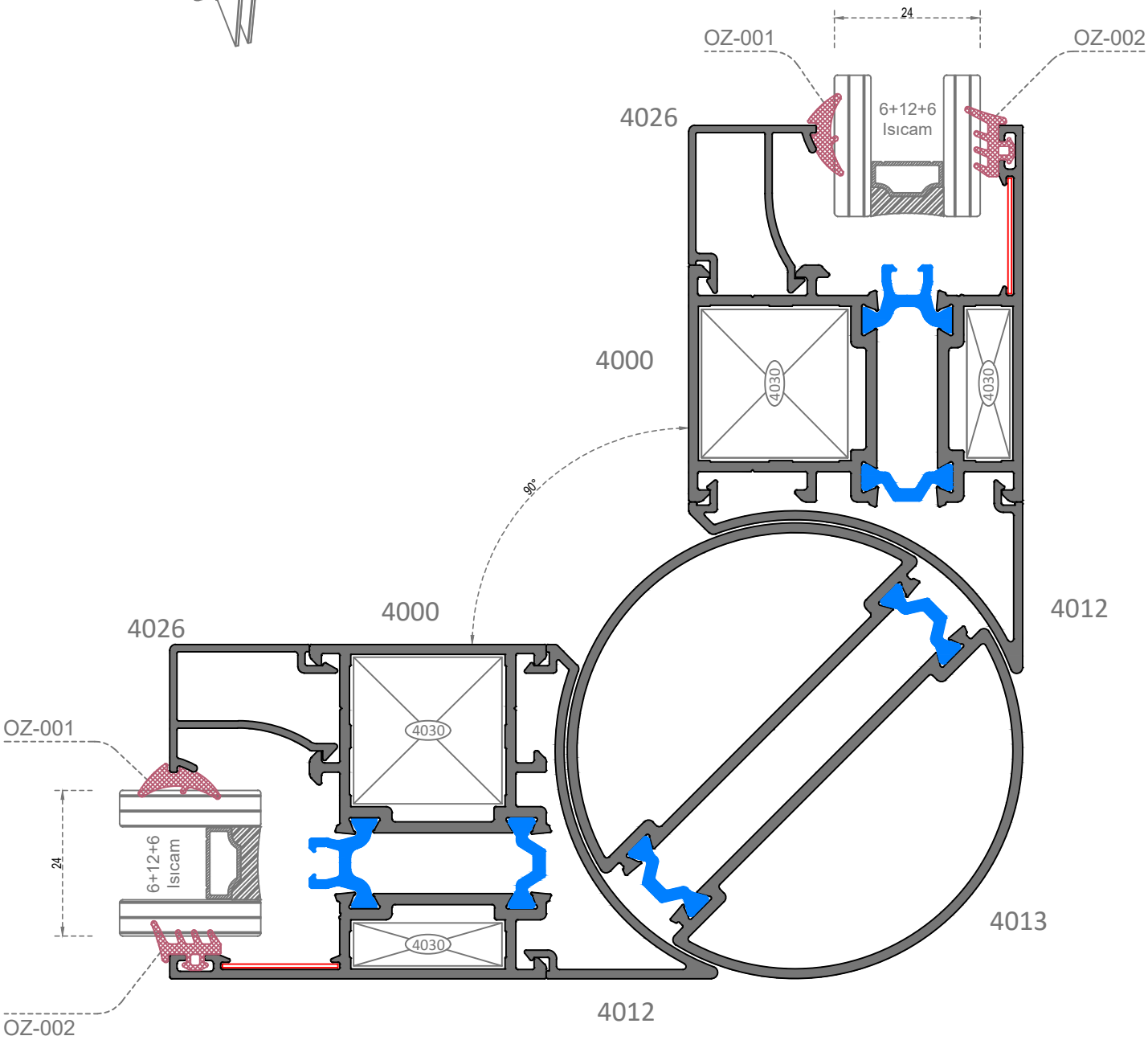

NOT :Profil ağırlıkları teoriktir, üretim sonrası ağırlıklar geçerlidir.
NOTE :Profile weights are theorical, post-production weight are valid.

ALUVIA ALUMINUM PROFILE SYSTEMS

NOT :Profil ağırlıkları teoriktir, üretim sonrası ağırlıklar geçerlidir.
NOTE :Profile weights are theorical, post-production weight are valid.

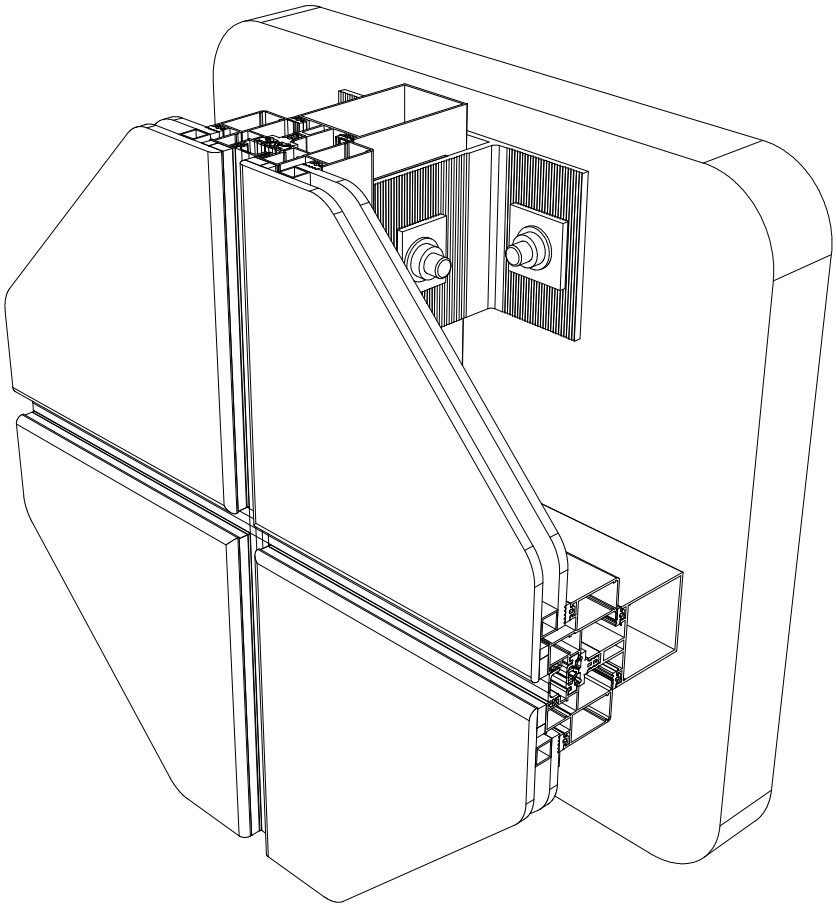

CEPHE PROFILLERI

FACADE PROFILES

CEPHE PROFİLLERİ

Sistem Kodu System Code	500
Ağırlık (kg/mt) Weight (kg/mt)	1,280

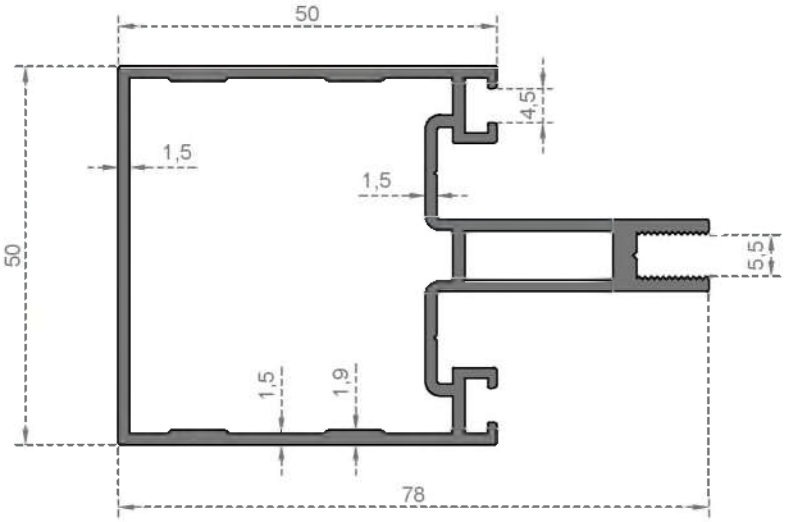

Sistem Kodu System Code	501
Ağırlık (kg/mt) Weight (kg/mt)	1,525

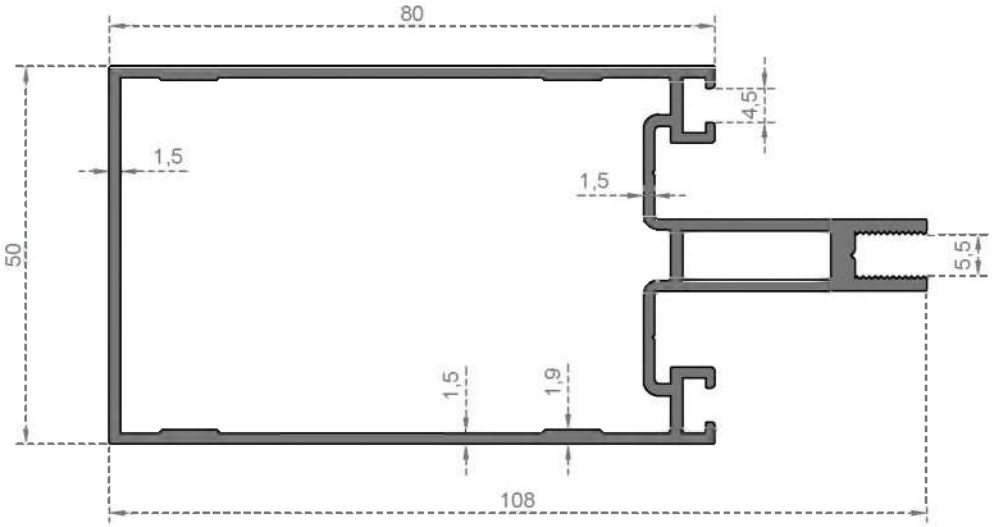

Sistem Kodu System Code	502
Ağırlık (kg/mt) Weight (kg/mt)	1,685

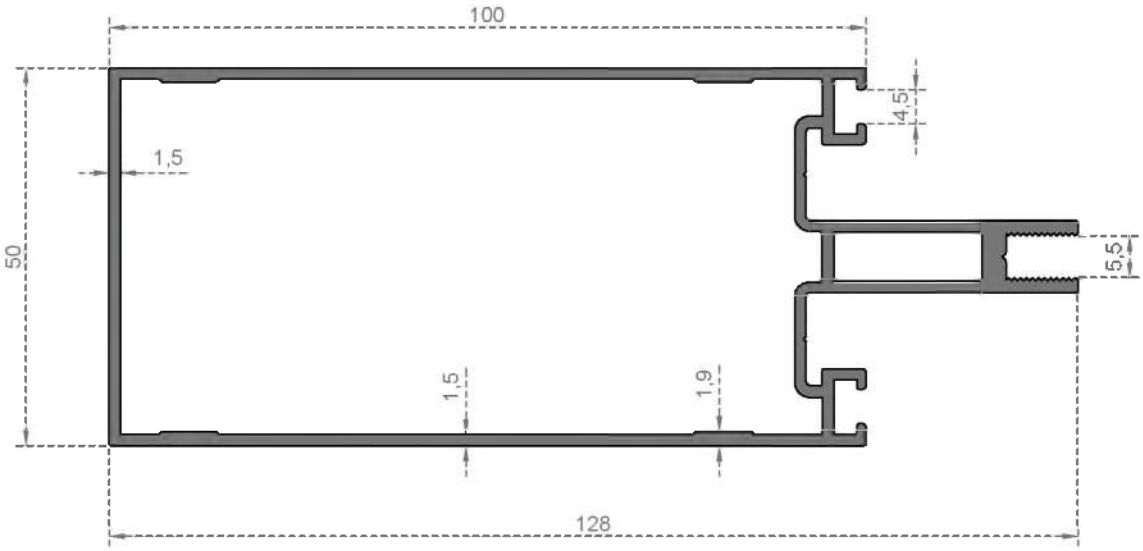

ALUVIA

NOT :Profil ağırlıkları teoriktir, üretim sonrası ağırlıklar geçerlidir.
NOTE :Profile weights are theorical, post-production weight are valid.

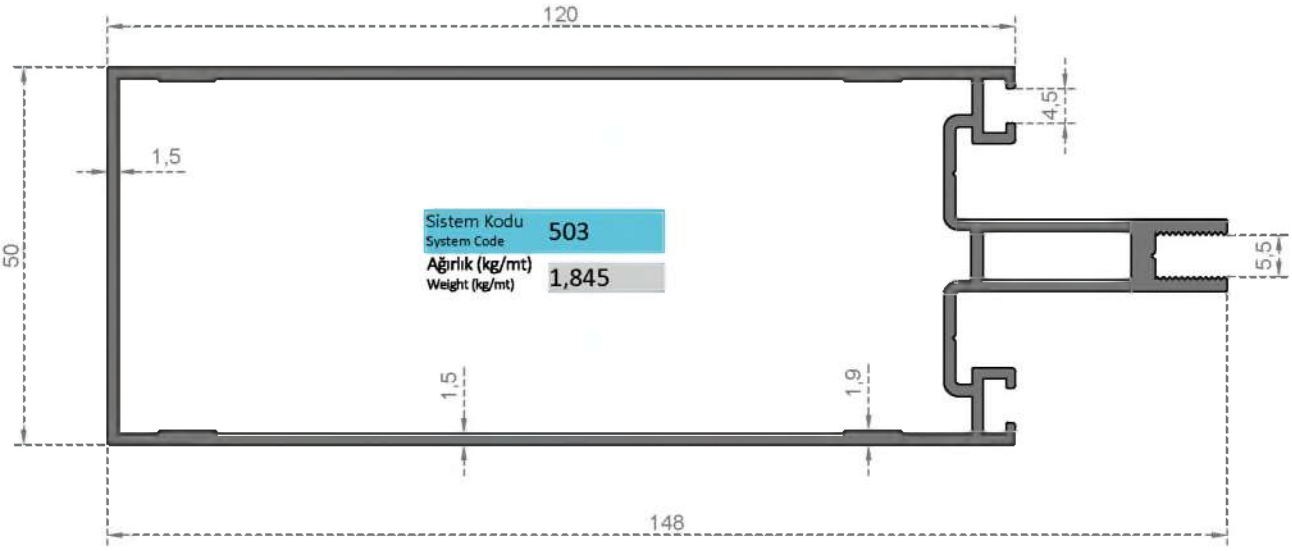

Sistem Kodu / System Code	503
Ağırlık (kg/mt) / Weight (kg/mt)	1,845

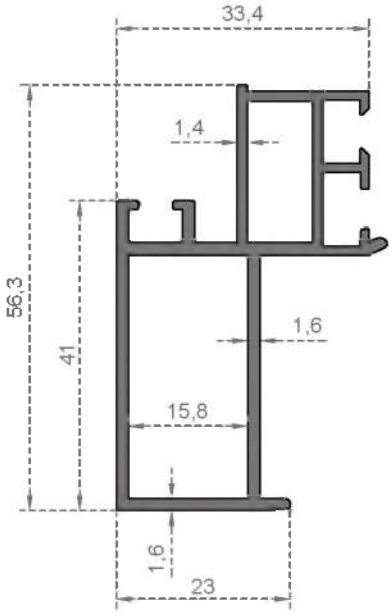

Sistem Kodu / System Code	504
Ağırlık (kg/mt) / Weight (kg/mt)	0,835

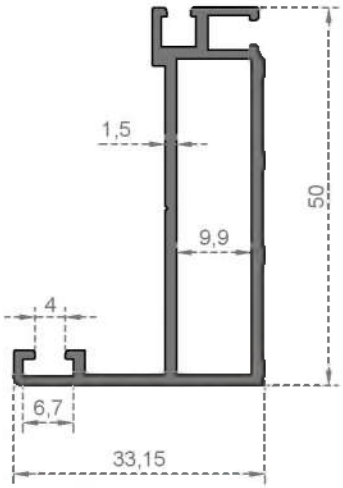

Sistem Kodu / System Code	505
Ağırlık (kg/mt) / Weight (kg/mt)	0,631

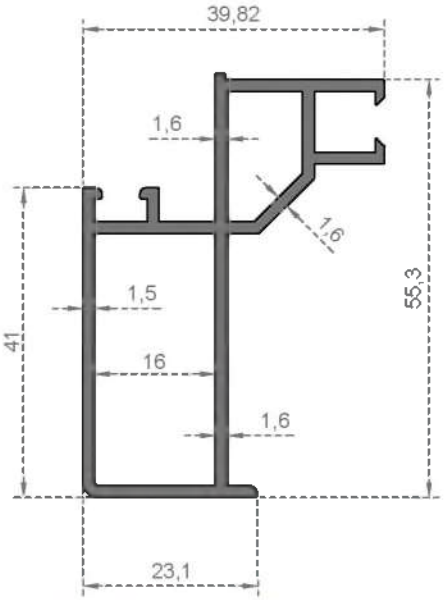

Sistem Kodu / System Code	506
Ağırlık (kg/mt) / Weight (kg/mt)	0,835

NOT :Profil ağırlıkları teoriktir, üretim sonrası ağırlıklar geçerlidir.
NOTE :Profile weights are theorical, post-production weight are valid.

CEPHE PROFİLLERİ

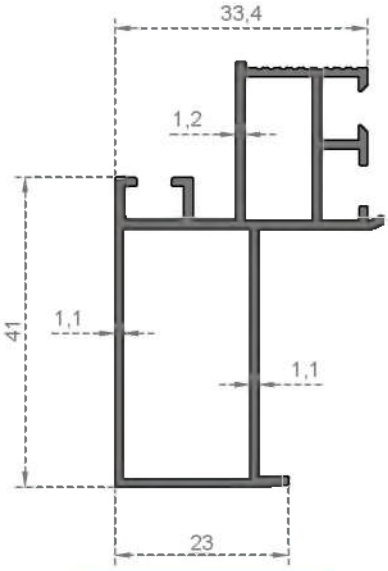

Sistem Kodu / System Code	514
Ağırlık (kg/mt) / Weight (kg/mt)	0,660

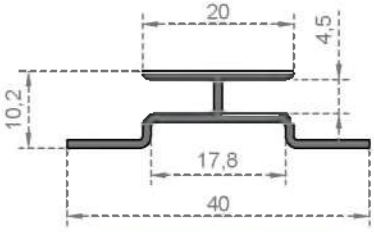

Sistem Kodu / System Code	515
Ağırlık (kg/mt) / Weight (kg/mt)	0,210

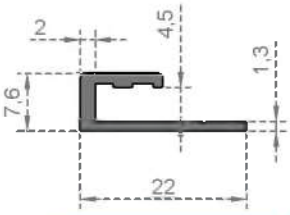

Sistem Kodu / System Code	517
Ağırlık (kg/mt) / Weight (kg/mt)	0,150

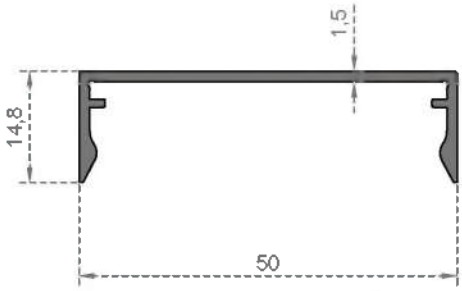

Sistem Kodu / System Code	509
Ağırlık (kg/mt) / Weight (kg/mt)	0,325

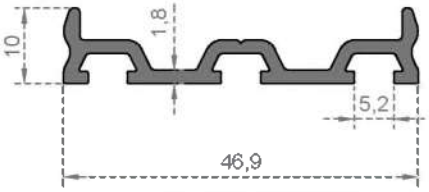

Sistem Kodu / System Code	510
Ağırlık (kg/mt) / Weight (kg/mt)	0,395

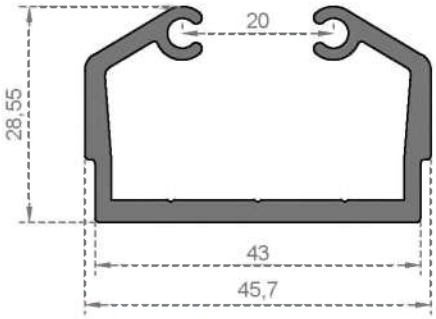

Sistem Kodu / System Code	513
Ağırlık (kg/mt) / Weight (kg/mt)	0,865

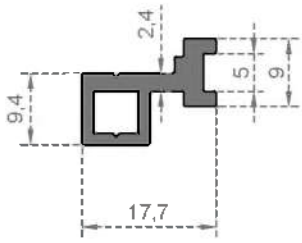

Sistem Kodu	507
Ağırlık (kg/mt)	0,256

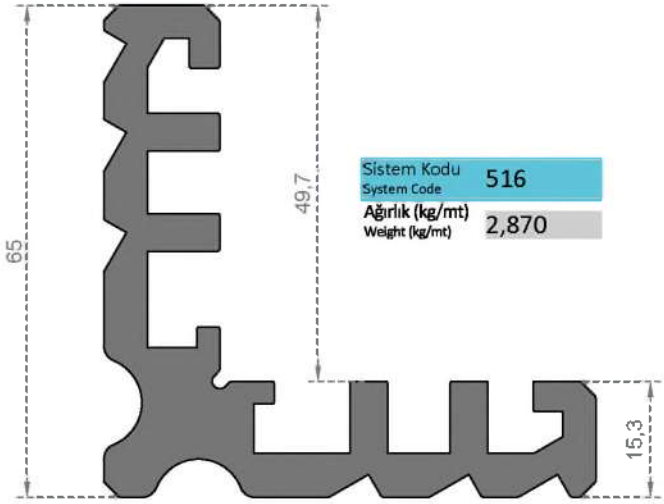

Sistem Kodu / System Code	516
Ağırlık (kg/mt) / Weight (kg/mt)	2,870

ALUVIA

NOT :Profil ağırlıkları teoriktir, üretim sonrası ağırlıklar geçerlidir.
NOTE :Profile weights are theorical, post-production weight are valid.

SİLİKON CEPHE MONTAJ DETAYI

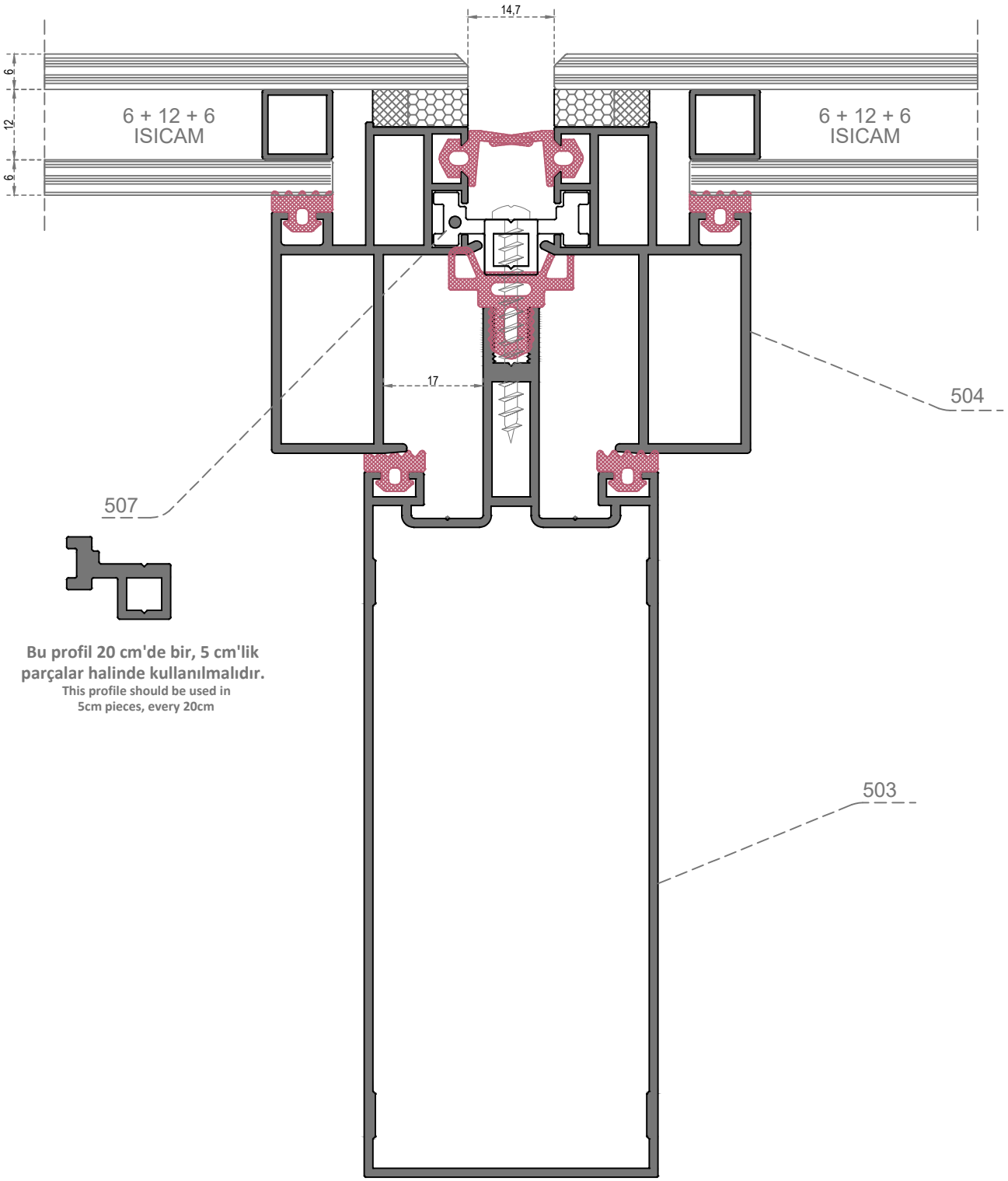

Bu profil 20 cm'de bir, 5 cm'lik parçalar halinde kullanılmalıdır.
This profile should be used in 5cm pieces, every 20cm

NOT :Profil ağırlıkları teoriktir, üretim sonrası ağırlıklar geçerlidir.
NOTE :Profile weights are theorical, post-production weight are valid.

ALUVIA ALUMINUM PROFILE SYSTEMS

KAPAKLI CEPHE GİZLİ KANAT UYGULAMASI

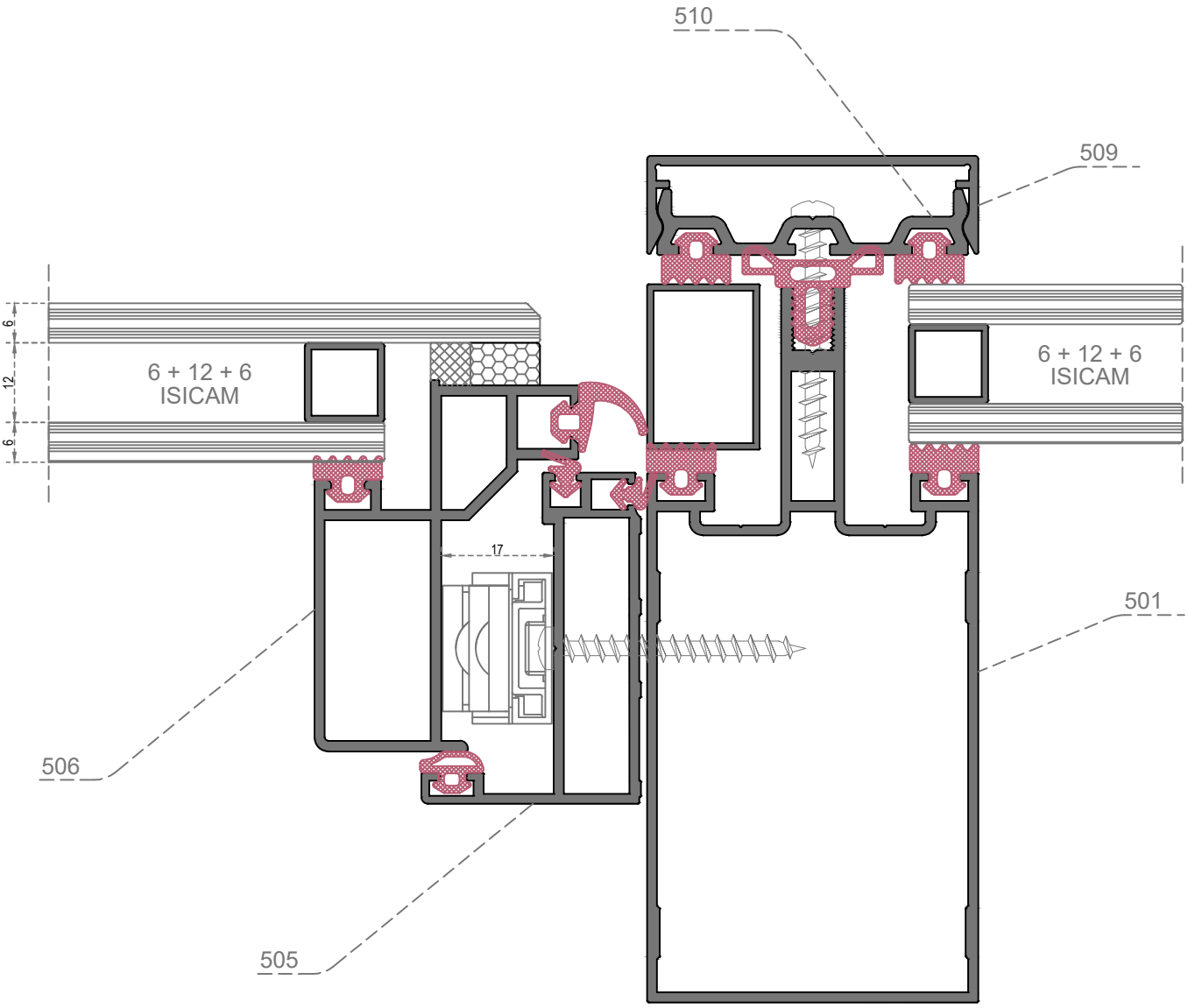

ALUVIA
ALUMINIUM PROFILE SYSTEMS

NOT :Profil ağırlıkları teoriktir, üretim sonrası ağırlıklar geçerlidir.
NOTE :Profile weights are theorical, post-production weight are valid.

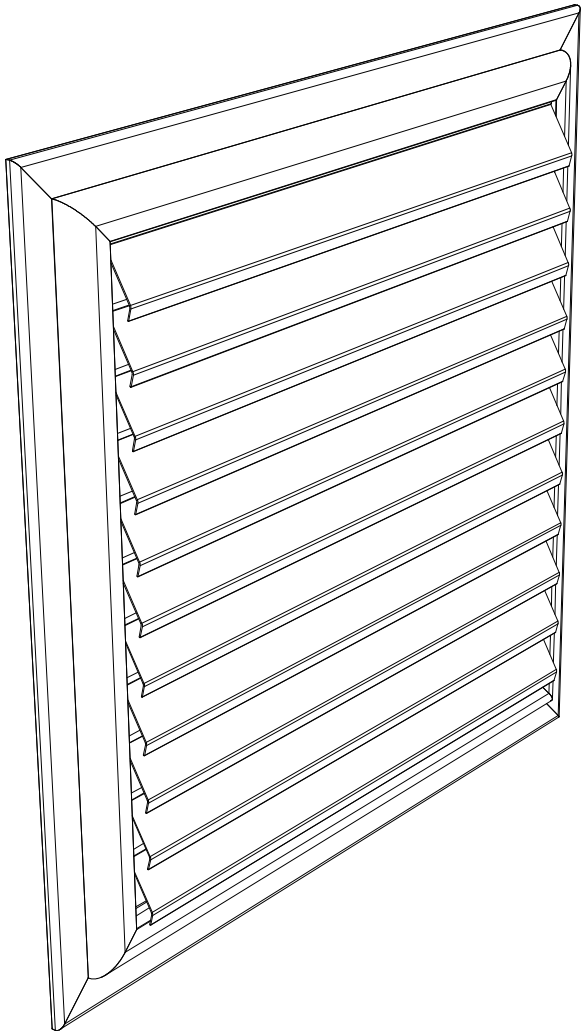

MENFEZ PROFILLERI

VENT PROFILES

MENFEZ SERİSİ

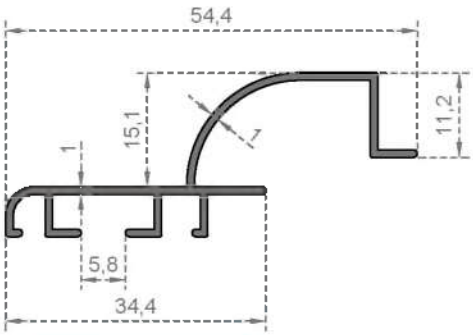

Sistem Kodu / System Code	5339
Ağırlık (kg/mt) / Weight (kg/mt)	0,307

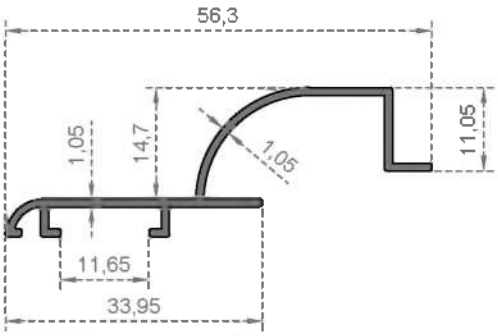

Sistem Kodu / System Code	5440
Ağırlık (kg/mt) / Weight (kg/mt)	0,276

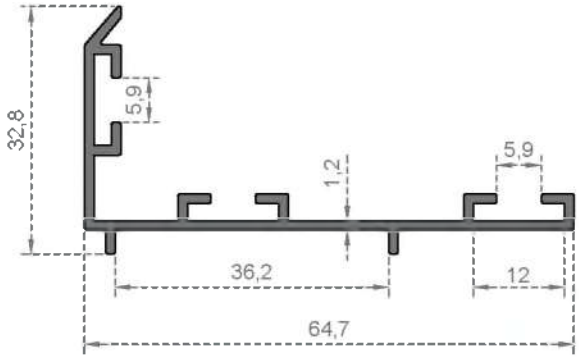

Sistem Kodu / System Code	5001
Ağırlık (kg/mt) / Weight (kg/mt)	0,470

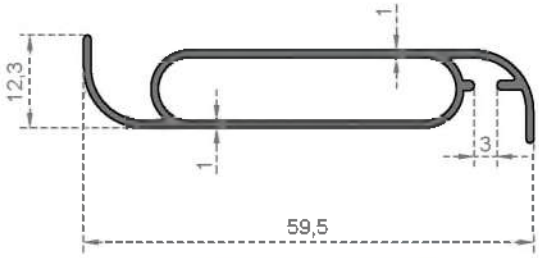

Sistem Kodu / System Code	5002
Ağırlık (kg/mt) / Weight (kg/mt)	0,372

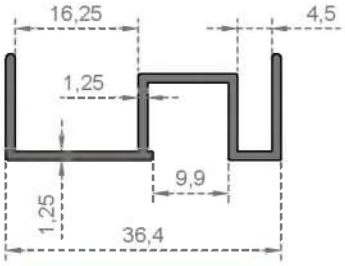

Sistem Kodu / System Code	5003
Ağırlık (kg/mt) / Weight (kg/mt)	0,282

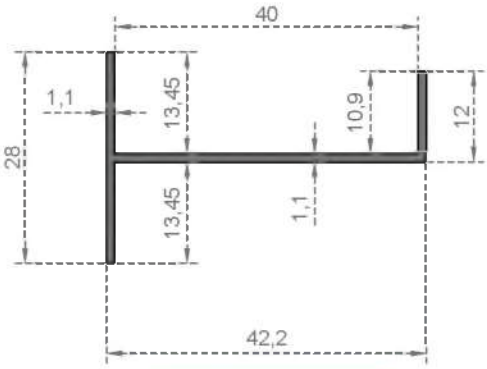

Sistem Kodu / System Code	7044
Ağırlık (kg/mt) / Weight (kg/mt)	0,240

ALUVIA

NOT :Profil ağırlıkları teoriktir, üretim sonrası ağırlıklar geçerlidir.
NOTE :Profile weights are theorical, post-production weight are valid.

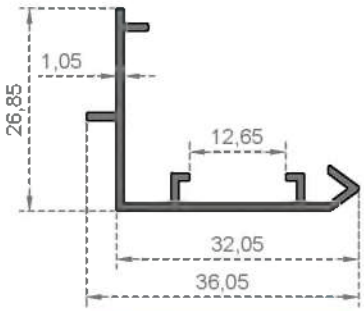

Sistem Kodu / System Code	5441
Ağırlık (kg/mt) / Weight (kg/mt)	0,229

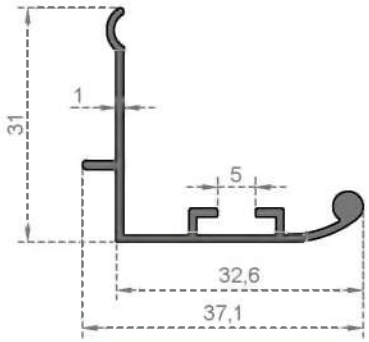

Sistem Kodu / System Code	5504
Ağırlık (kg/mt) / Weight (kg/mt)	0,253

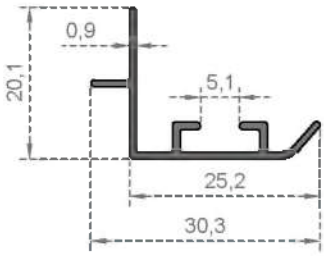

Sistem Kodu / System Code	3988
Ağırlık (kg/mt) / Weight (kg/mt)	0,160

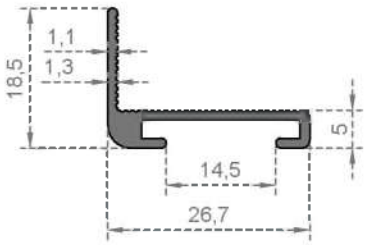

Sistem Kodu / System Code	8144
Ağırlık (kg/mt) / Weight (kg/mt)	0,205

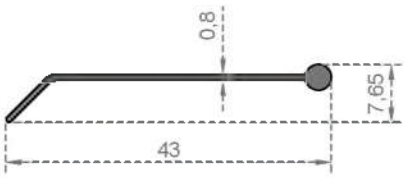

Sistem Kodu / System Code	5336
Ağırlık (kg/mt) / Weight (kg/mt)	0,116

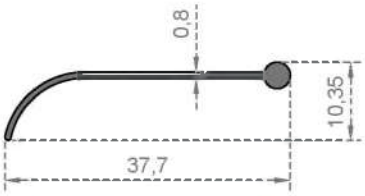

Sistem Kodu / System Code	5337
Ağırlık (kg/mt) / Weight (kg/mt)	0,110

NOT :Profil ağırlıkları teoriktir, üretim sonrası ağırlıklar geçerlidir.
NOTE :Profile weights are theorical, post-production weight are valid.

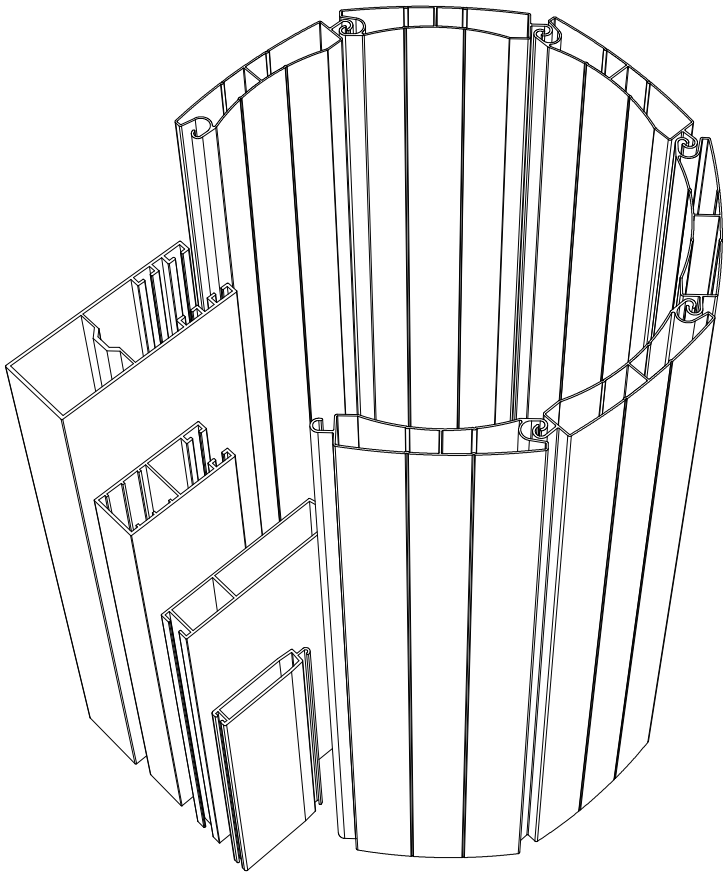

KEPENK PROFILLERI

SHUTTER PROFILES

KEPENK SERİSİ

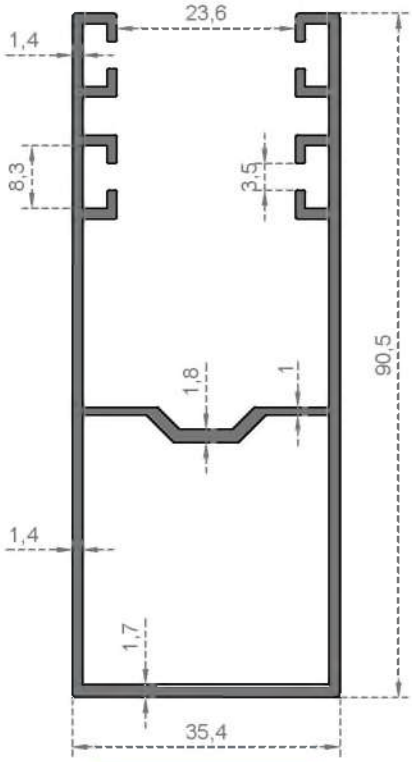

Sistem Kodu / System Code	5026
Ağırlık (kg/mt) / Weight (kg/mt)	1,172

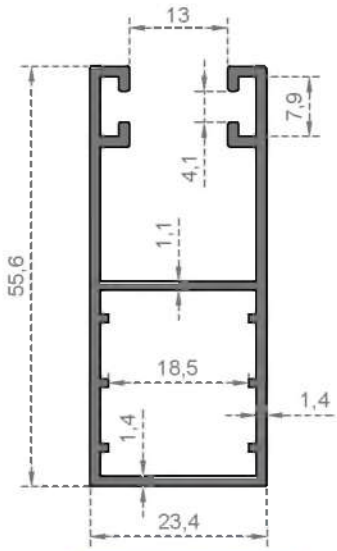

Sistem Kodu / System Code	5018
Ağırlık (kg/mt) / Weight (kg/mt)	0,666

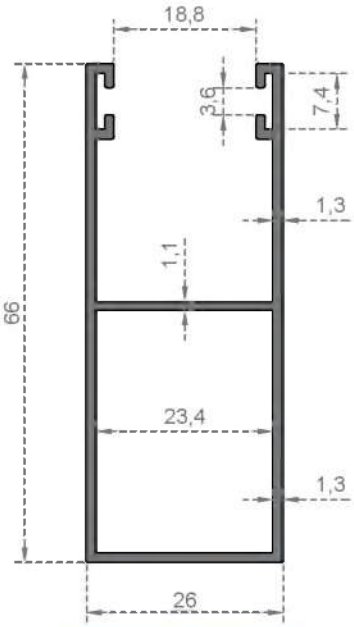

Sistem Kodu / System Code	5036
Ağırlık (kg/mt) / Weight (kg/mt)	0,675

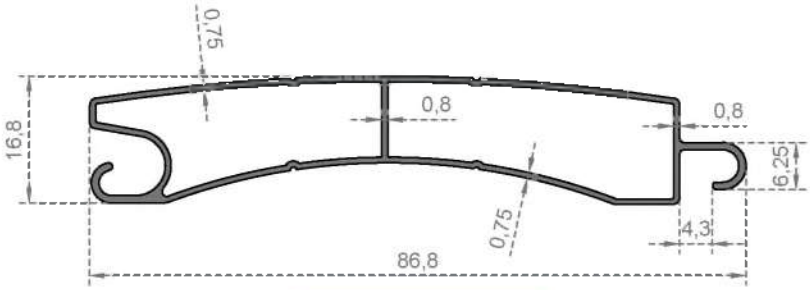

Sistem Kodu / System Code	5025
Ağırlık (kg/mt) / Weight (kg/mt)	0,475

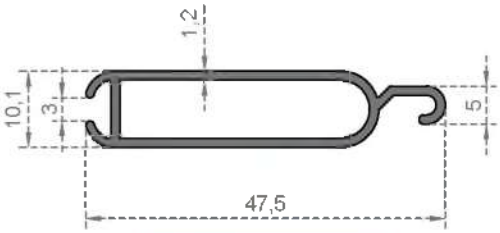

Sistem Kodu / System Code	5029
Ağırlık (kg/mt) / Weight (kg/mt)	0,340

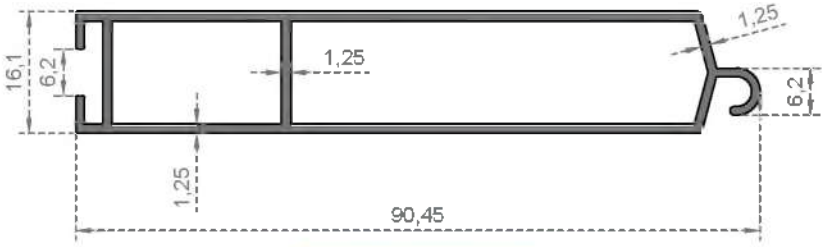

Sistem Kodu / System Code	5024
Ağırlık (kg/mt) / Weight (kg/mt)	0,760

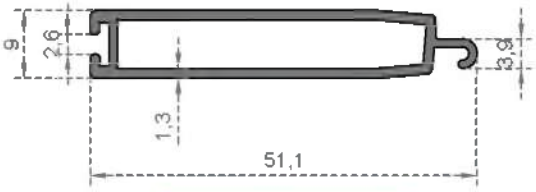

Sistem Kodu / System Code	5027
Ağırlık (kg/mt) / Weight (kg/mt)	0,400

ALUVIA

NOT :Profil ağırlıkları teoriktir, üretim sonrası ağırlıklar geçerlidir.
NOTE :Profile weights are theorical, post-production weight are valid.

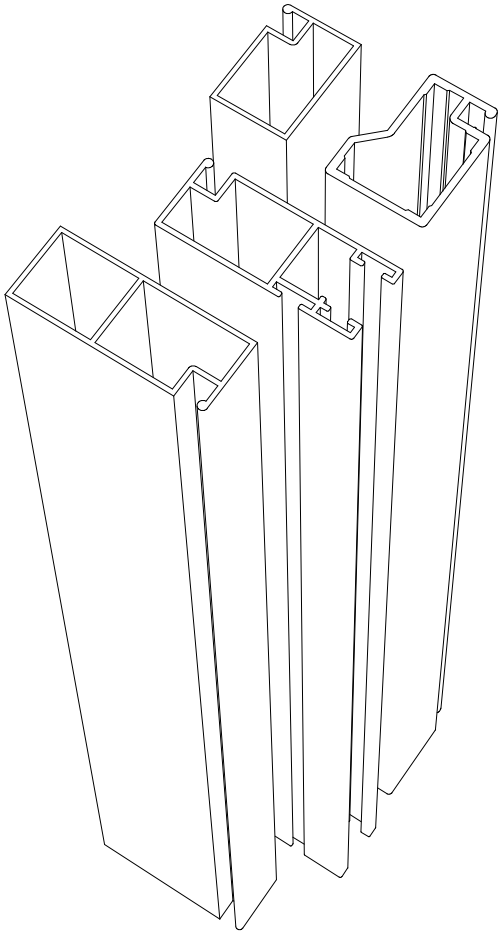

SINEKLIK PROFILLERI

MUSQUITO NET PROFILES

SİNEKLİK SERİSİ

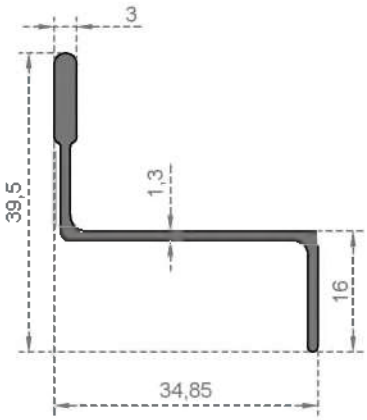

Sistem Kodu / System Code	5007
Ağırlık (kg/mt) / Weight (kg/mt)	0,310

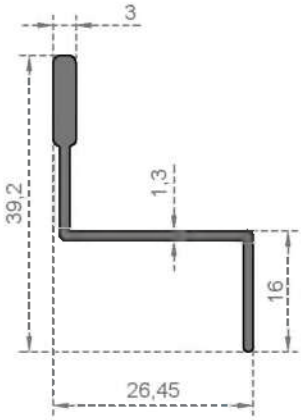

Sistem Kodu / System Code	5008
Ağırlık (kg/mt) / Weight (kg/mt)	0,276

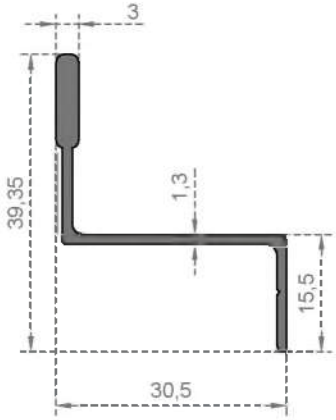

Sistem Kodu / System Code	5009
Ağırlık (kg/mt) / Weight (kg/mt)	0,295

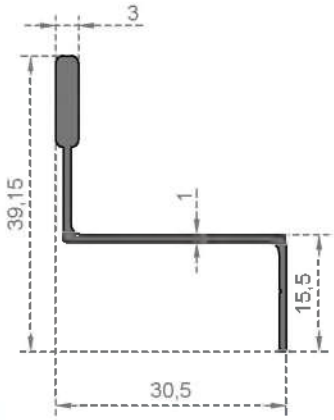

Sistem Kodu / System Code	5567
Ağırlık (kg/mt) / Weight (kg/mt)	0,250

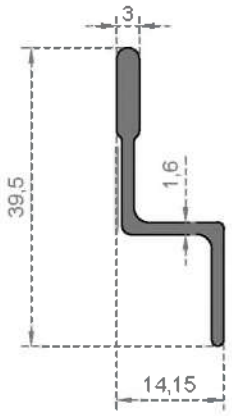

Sistem Kodu / System Code	5037
Ağırlık (kg/mt) / Weight (kg/mt)	0,270

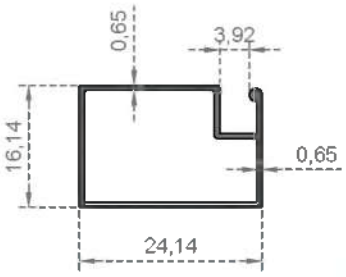

Sistem Kodu / System Code	5272
Ağırlık (kg/mt) / Weight (kg/mt)	0,154

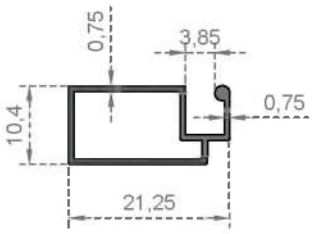

Sistem Kodu / System Code	5868
Ağırlık (kg/mt) / Weight (kg/mt)	0,135

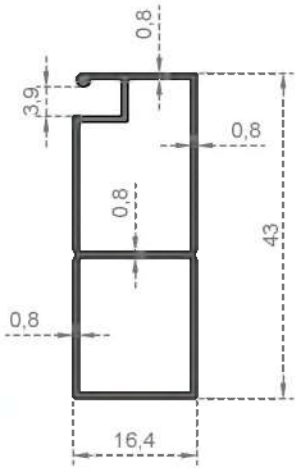

Sistem Kodu / System Code	5563
Ağırlık (kg/mt) / Weight (kg/mt)	0,300

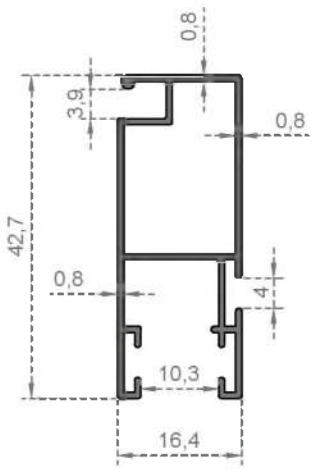

Sistem Kodu / System Code	5564
Ağırlık (kg/mt) / Weight (kg/mt)	0,314

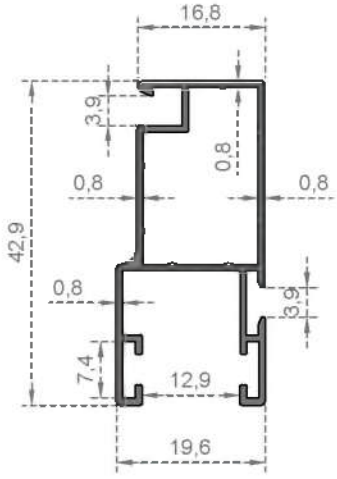

Sistem Kodu / System Code	5869
Ağırlık (kg/mt) / Weight (kg/mt)	0,340

ALUVIA

NOT :Profil ağırlıkları teoriktir, üretim sonrası ağırlıklar geçerlidir.
NOTE :Profile weights are theorical, post-production weight are valid.

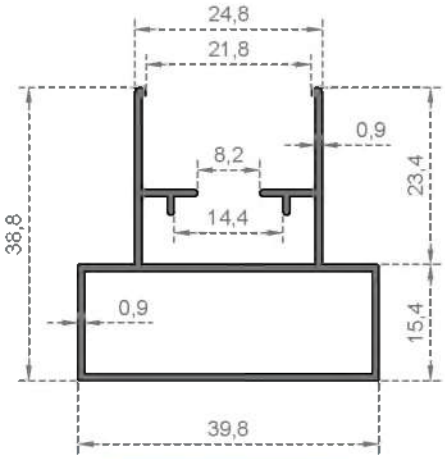

Sistem Kodu / System Code	5010
Ağırlık (kg/mt) / Weight (kg/mt)	0,425

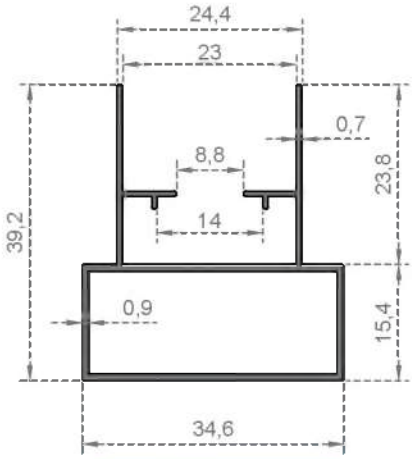

Sistem Kodu / System Code	5011
Ağırlık (kg/mt) / Weight (kg/mt)	0,360

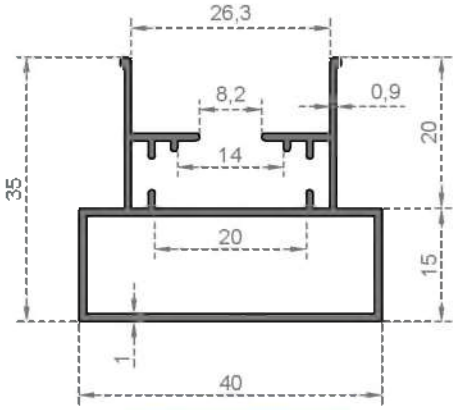

Sistem Kodu / System Code	5012
Ağırlık (kg/mt) / Weight (kg/mt)	0,465

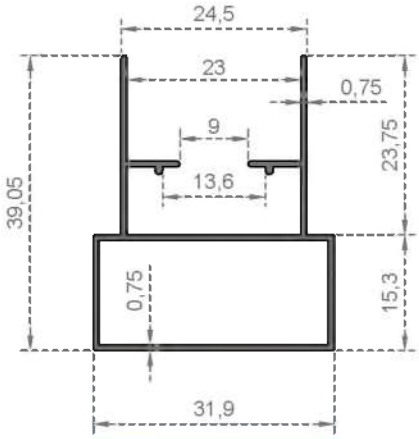

Sistem Kodu / System Code	5013
Ağırlık (kg/mt) / Weight (kg/mt)	0,315

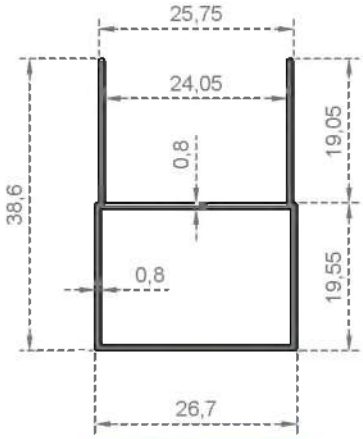

Sistem Kodu / System Code	5016
Ağırlık (kg/mt) / Weight (kg/mt)	0,282

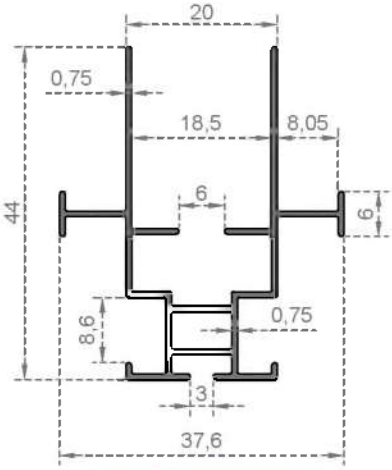

Sistem Kodu / System Code	5014
Ağırlık (kg/mt) / Weight (kg/mt)	0,352

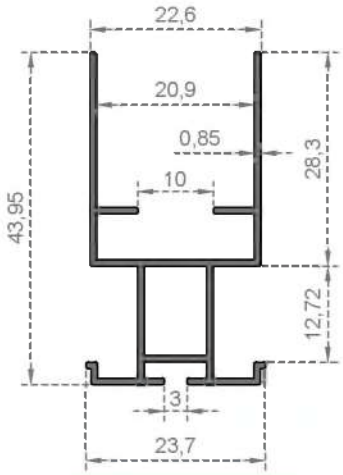

Sistem Kodu / System Code	5015
Ağırlık (kg/mt) / Weight (kg/mt)	0,347

NOT :Profil ağırlıkları teoriktir, üretim sonrası ağırlıklar geçerlidir.
NOTE :Profile weights are theorical, post-production weight are valid.

SİNEKLİK SERİSİ

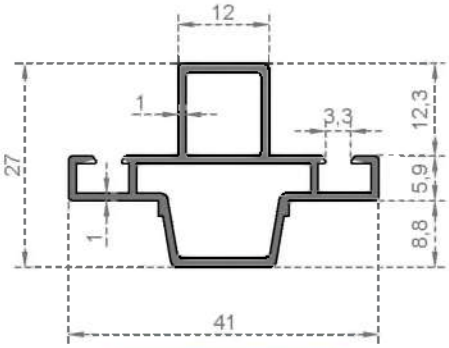

Sistem Kodu / System Code	5817
Ağırlık (kg/mt) / Weight (kg/mt)	0,401

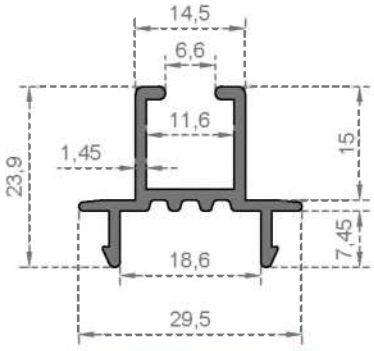

Sistem Kodu / System Code	5818
Ağırlık (kg/mt) / Weight (kg/mt)	0,330

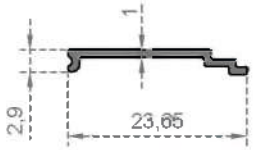

Sistem Kodu / System Code	6534
Ağırlık (kg/mt) / Weight (kg/mt)	0,076

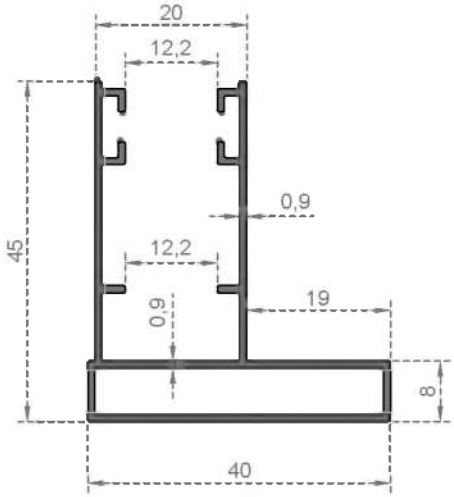

Sistem Kodu / System Code	6535
Ağırlık (kg/mt) / Weight (kg/mt)	0,472

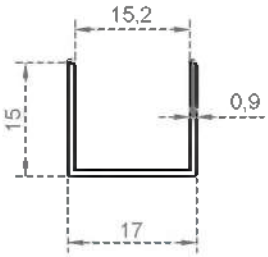

Sistem Kodu / System Code	6941
Ağırlık (kg/mt) / Weight (kg/mt)	0,111

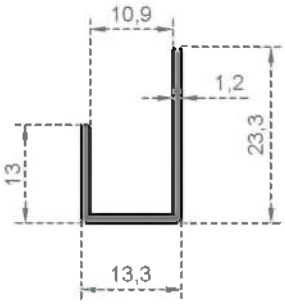

Sistem Kodu / System Code	6942
Ağırlık (kg/mt) / Weight (kg/mt)	0,152

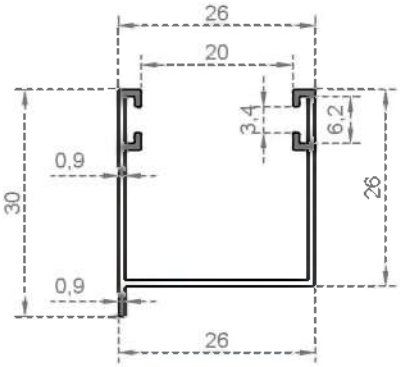

Sistem Kodu / System Code	6943
Ağırlık (kg/mt) / Weight (kg/mt)	0,230

ALUVIA

NOT :Profil ağırlıkları teoriktir, üretim sonrası ağırlıklar geçerlidir.
NOTE :Profile weights are theorical, post-production weight are valid.

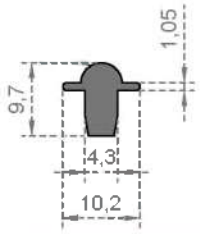

Sistem Kodu / System Code	5697
Ağırlık (kg/mt) / Weight (kg/mt)	0,126

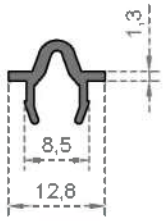

Sistem Kodu / System Code	5698
Ağırlık (kg/mt) / Weight (kg/mt)	0,103

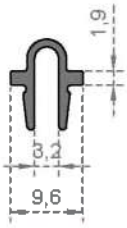

Sistem Kodu / System Code	5699
Ağırlık (kg/mt) / Weight (kg/mt)	0,100

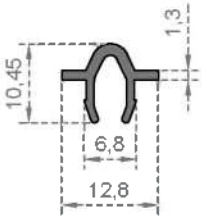

Sistem Kodu / System Code	6705
Ağırlık (kg/mt) / Weight (kg/mt)	0,100

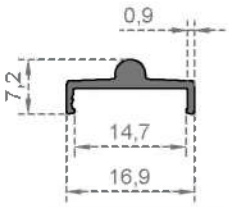

Sistem Kodu / System Code	5945
Ağırlık (kg/mt) / Weight (kg/mt)	0,092

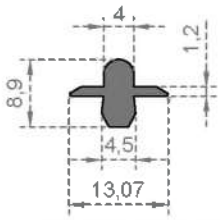

Sistem Kodu / System Code	6058
Ağırlık (kg/mt) / Weight (kg/mt)	0,118

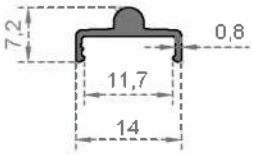

Sistem Kodu / System Code	6380
Ağırlık (kg/mt) / Weight (kg/mt)	0,077

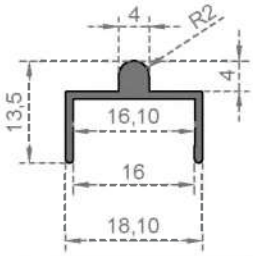

Sistem Kodu / System Code	6944
Ağırlık (kg/mt) / Weight (kg/mt)	0,135

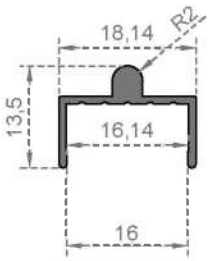

Sistem Kodu / System Code	6947
Ağırlık (kg/mt) / Weight (kg/mt)	0,135

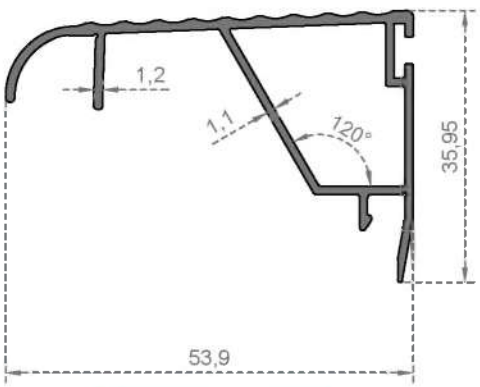

Sistem Kodu / System Code	6945
Ağırlık (kg/mt) / Weight (kg/mt)	0,480

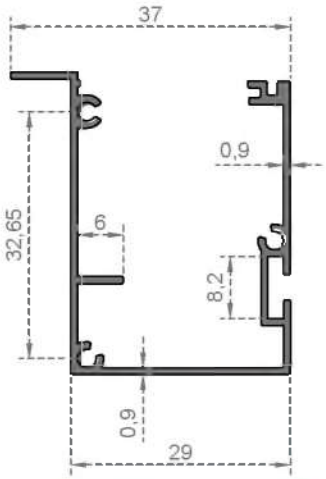

Sistem Kodu / System Code	6532
Ağırlık (kg/mt) / Weight (kg/mt)	0,387

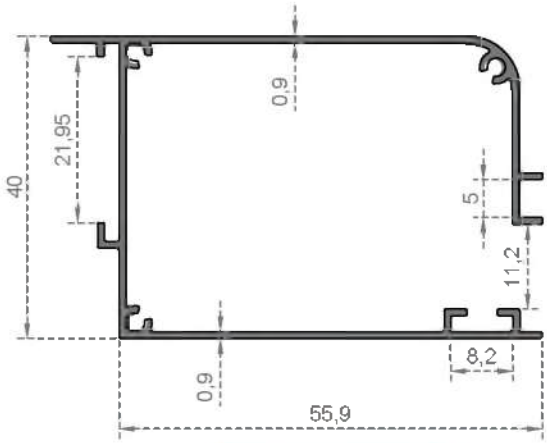

Sistem Kodu / System Code	6533
Ağırlık (kg/mt) / Weight (kg/mt)	0,530

NOT :Profil ağırlıkları teoriktir, üretim sonrası ağırlıklar geçerlidir.
NOTE :Profile weights are theorical, post-production weight are valid.

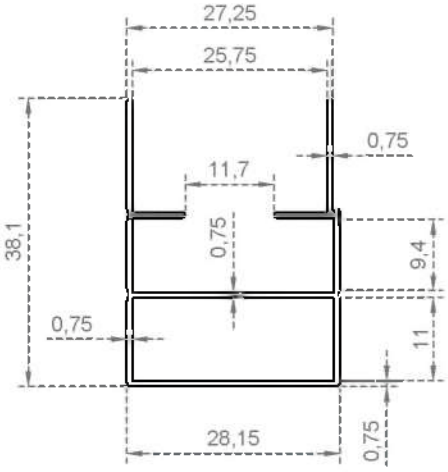

Sistem Kodu System Code	5019
Ağırlık (kg/mt) Weight (kg/mt)	0,292

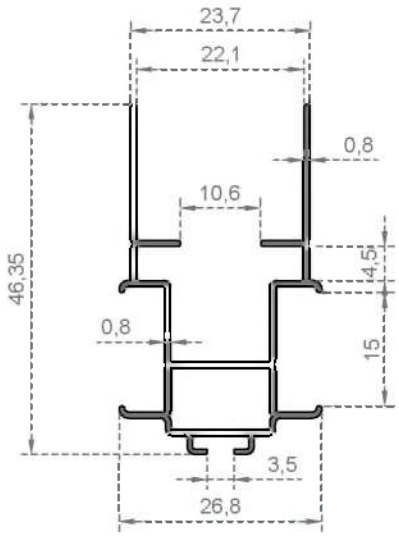

Sistem Kodu System Code	5020
Ağırlık (kg/mt) Weight (kg/mt)	0,336

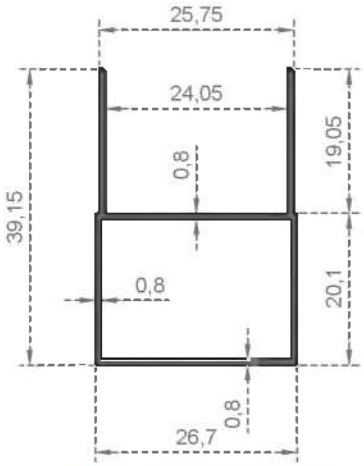

Sistem Kodu System Code	5033
Ağırlık (kg/mt) Weight (kg/mt)	0,285

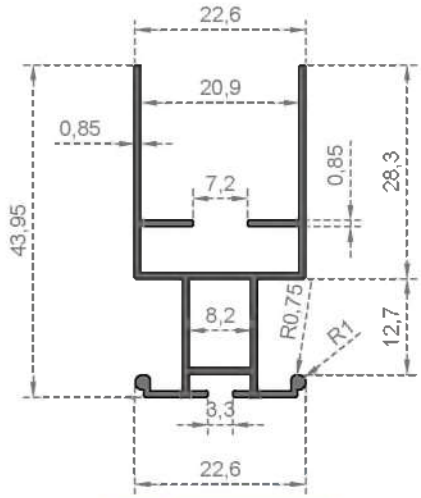

Sistem Kodu System Code	5034
Ağırlık (kg/mt) Weight (kg/mt)	0,355

ALUVIA

NOT :Profil ağırlıkları teoriktir, üretim sonrası ağırlıklar geçerlidir.
NOTE :Profile weights are theorical, post-production weight are valid.

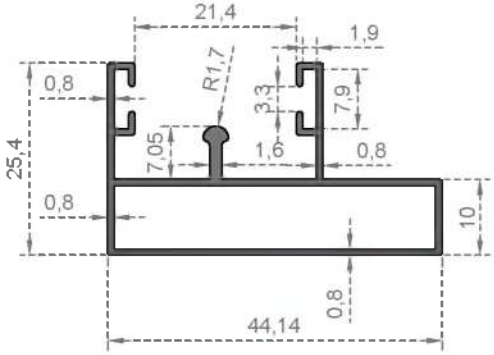

Sistem Kodu System Code	5030
Ağırlık (kg/mt) Weight (kg/mt)	0,375

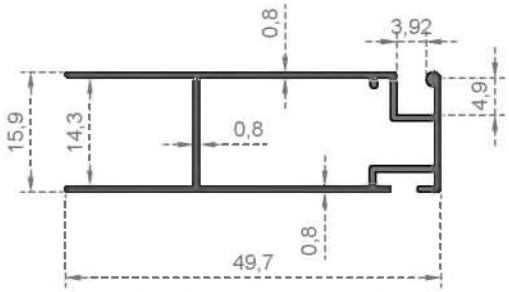

Sistem Kodu System Code	5031
Ağırlık (kg/mt) Weight (kg/mt)	0,315

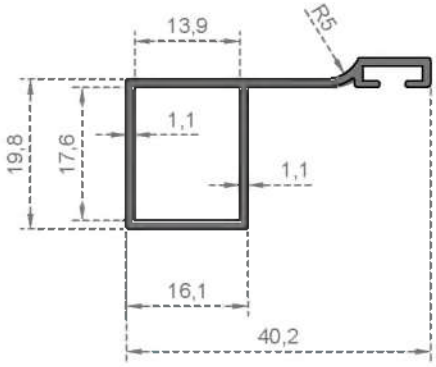

Sistem Kodu System Code	5032
Ağırlık (kg/mt) Weight (kg/mt)	0,305

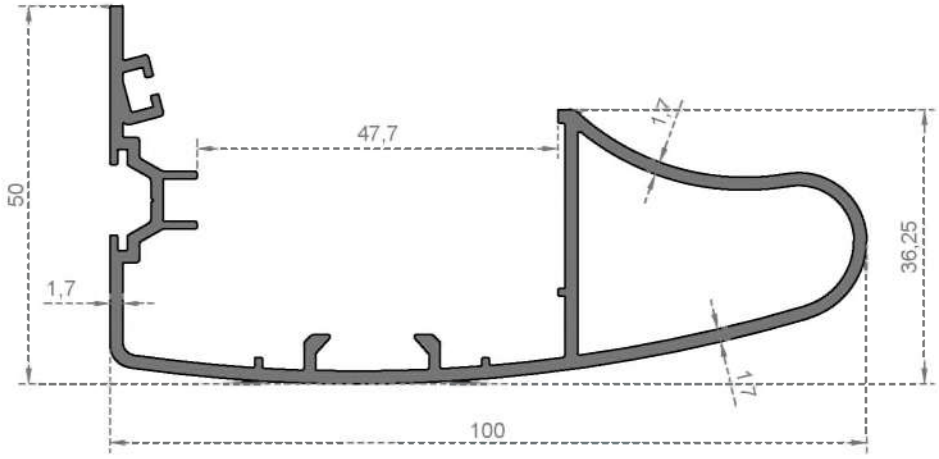

Sistem Kodu System Code	6946
Ağırlık (kg/mt) Weight (kg/mt)	1,235

NOT :Profil ağırlıkları teoriktir, üretim sonrası ağırlıklar geçerlidir.
NOTE :Profile weights are theorical, post-production weight are valid.

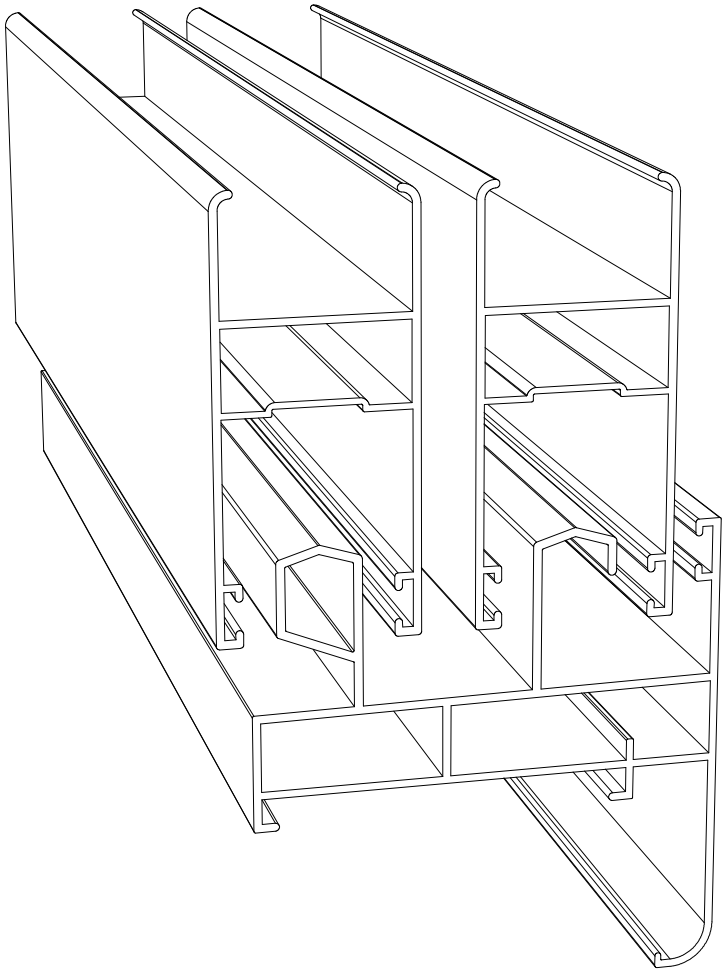

SÜRME SERISI

SLIDING SERIE

SÜRME SERİSİ

Sistem Kodu System Code	900
Ağırlık (kg/mt) Weight (kg/mt)	1,341

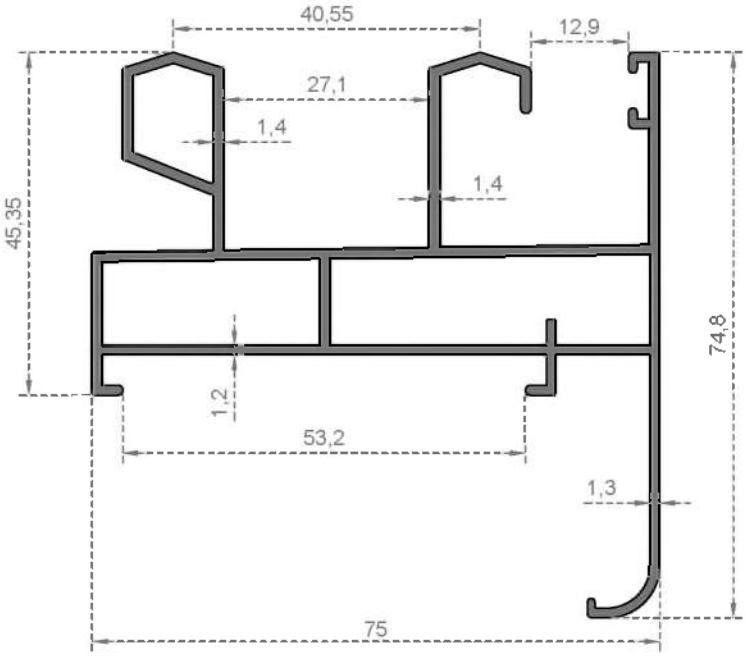

Sistem Kodu System Code	902
Ağırlık (kg/mt) Weight (kg/mt)	0,746

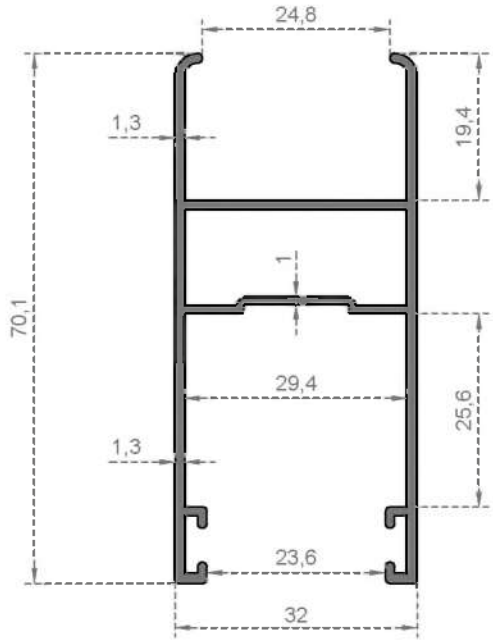

Sistem Kodu System Code	901
Ağırlık (kg/mt) Weight (kg/mt)	0,346

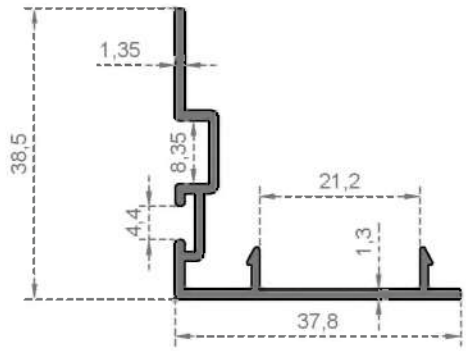

ALUVIA

NOT :Profil ağırlıkları teoriktir, üretim sonrası ağırlıklar geçerlidir.
NOTE :Profile weights are theorical, post-production weight are valid.

Sistem Kodu System Code	903
Ağırlık (kg/mt) Weight (kg/mt)	1,440

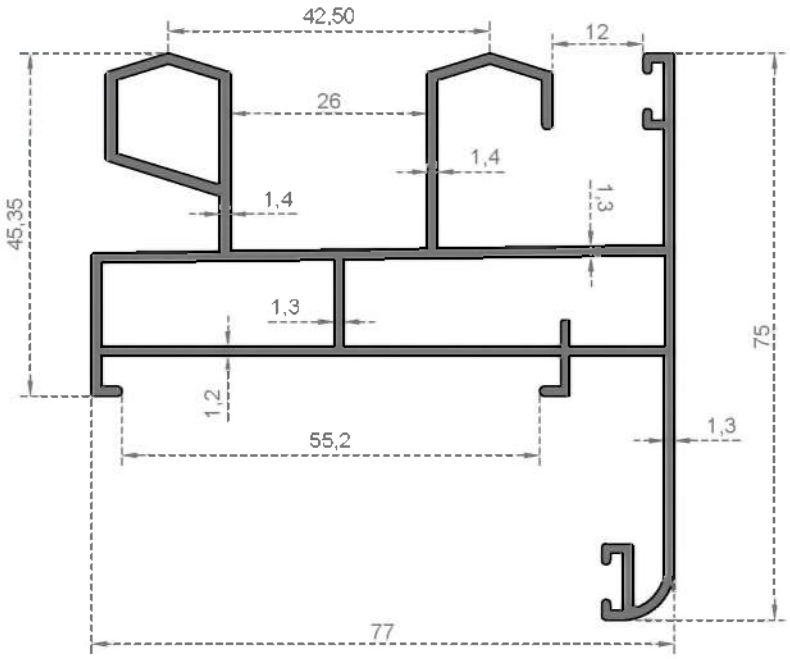

Sistem Kodu System Code	904
Ağırlık (kg/mt) Weight (kg/mt)	0,350

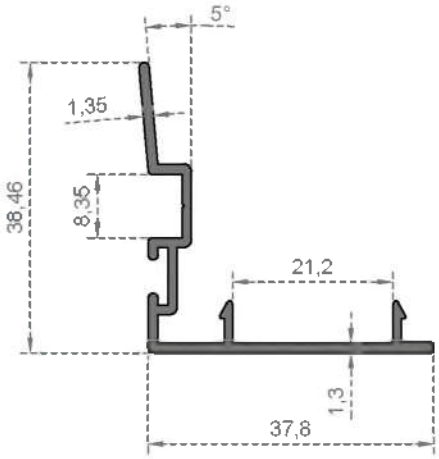

NOT :Profil ağırlıkları teoriktir, üretim sonrası ağırlıklar geçerlidir.
NOTE :Profile weights are theorical, post-production weight are valid.

ALUVIA

ÖZKOL ALÜMİNYUM

SÜRME MONTAJ DETAYI

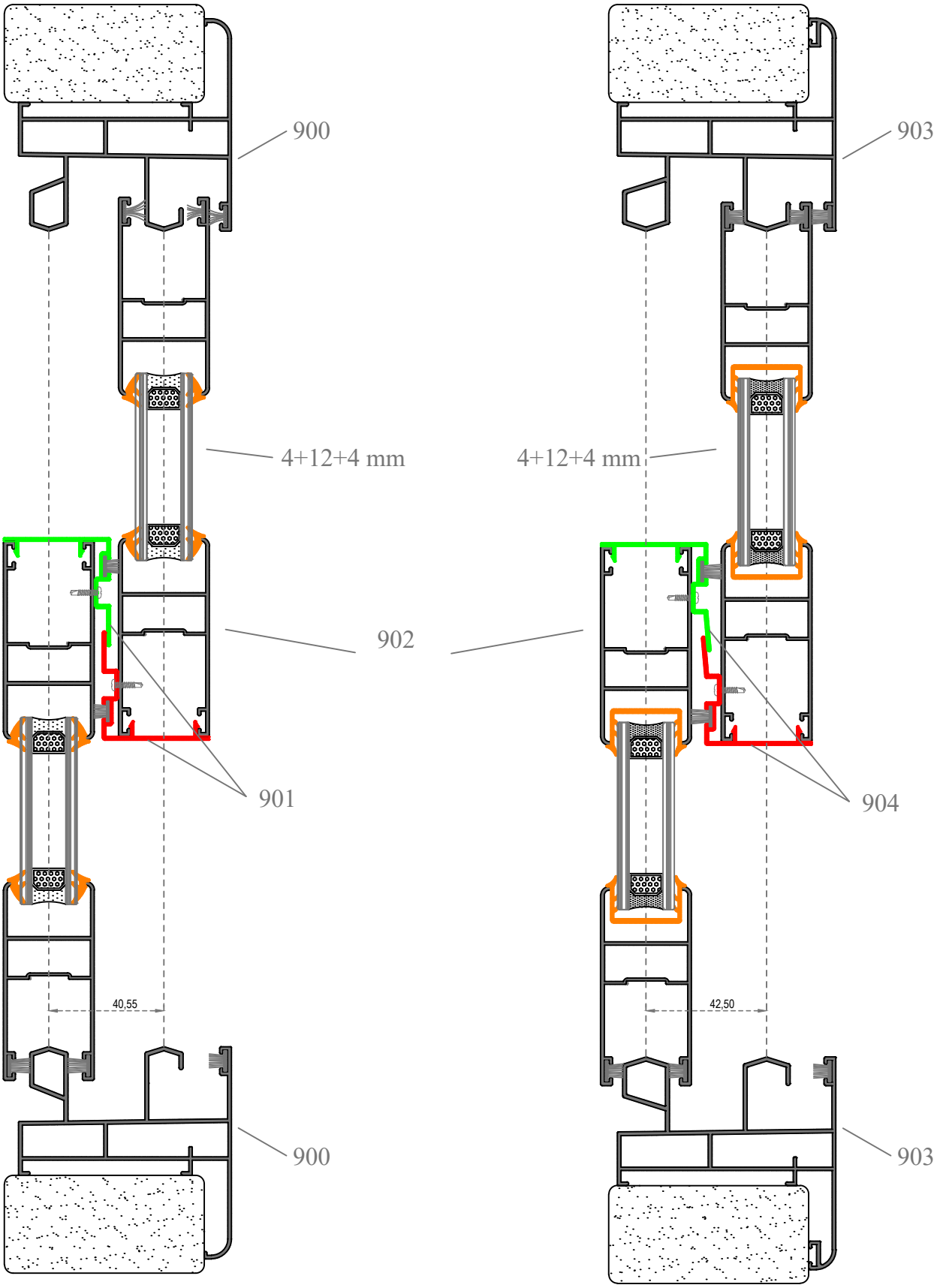

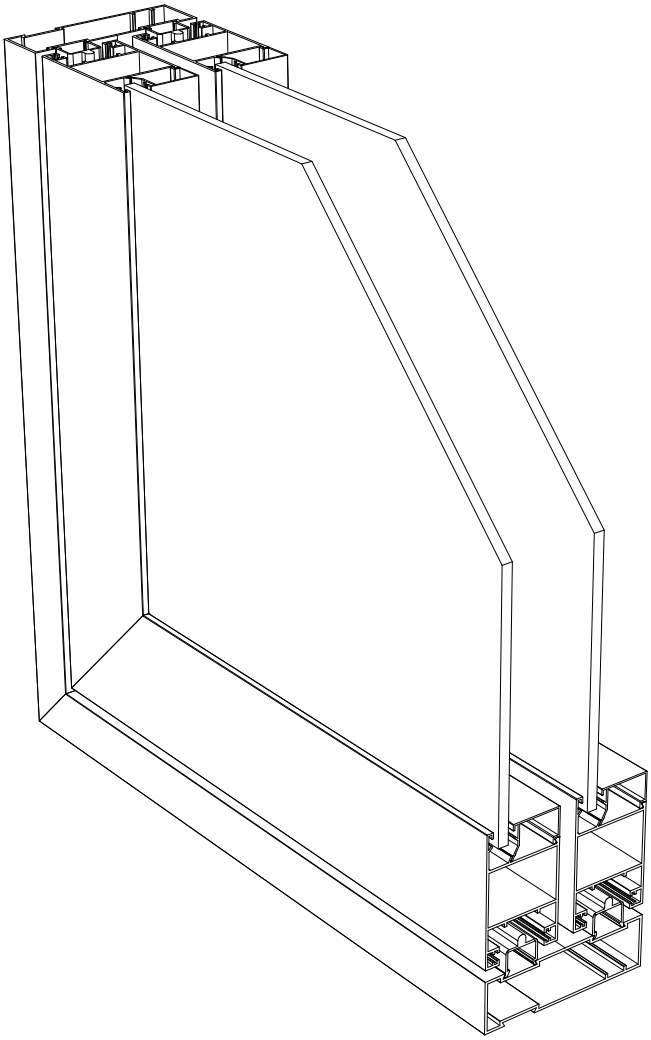

TUBA SERISI

TUBA SERIES

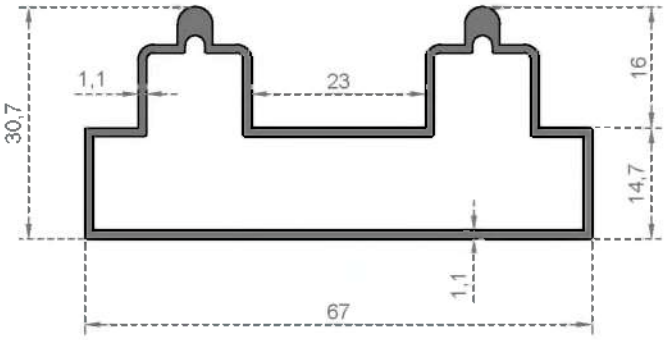

Sistem Kodu System Code	400
Ağırlık (kg/mt) Weight (kg/mt)	0,682

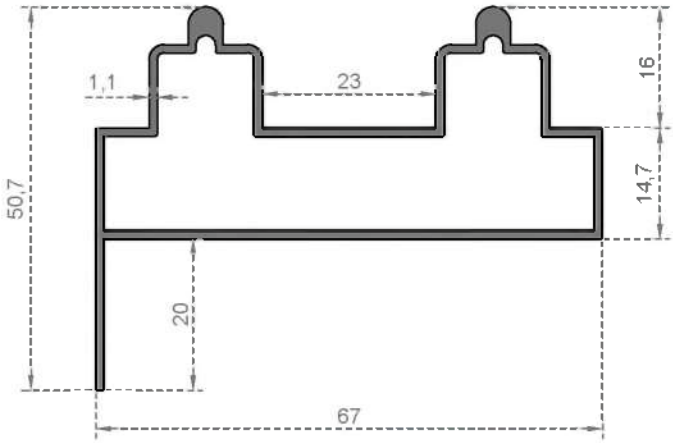

Sistem Kodu System Code	401
Ağırlık (kg/mt) Weight (kg/mt)	0,741

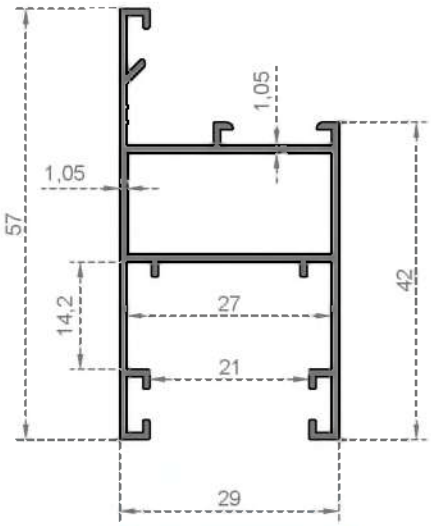

Sistem Kodu System Code	404
Ağırlık (kg/mt) Weight (kg/mt)	0,520

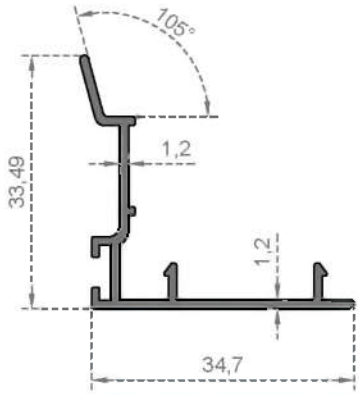

Sistem Kodu System Code	406
Ağırlık (kg/mt) Weight (kg/mt)	0,280

ALUVIA

NOT :Profil ağırlıkları teoriktir, üretim sonrası ağırlıklar geçerlidir.
NOTE :Profile weights are theorical, post-production weight are valid.

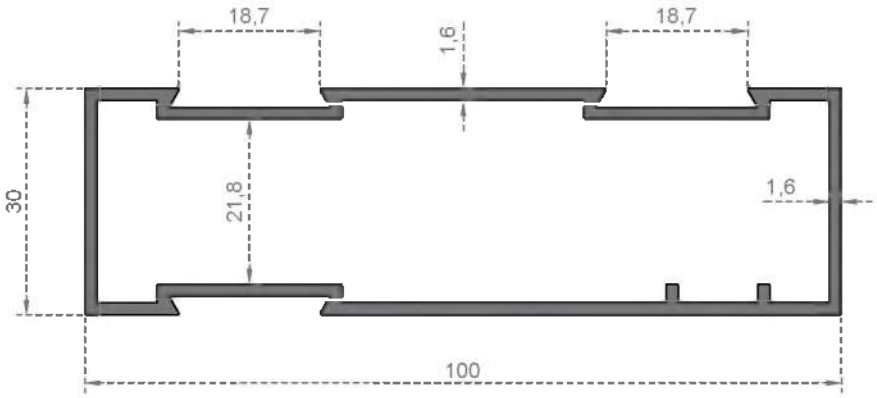

Sistem Kodu System Code	413
Ağırlık (kg/mt) Weight (kg/mt)	1,215

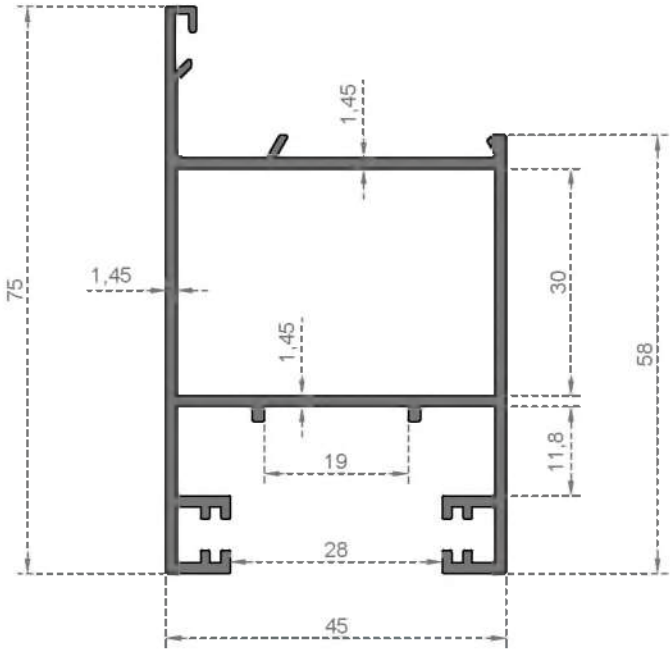

Sistem Kodu System Code	414
Ağırlık (kg/mt) Weight (kg/mt)	1,056

NOT :Profil ağırlıkları teoriktir, üretim sonrası ağırlıklar geçerlidir.
NOTE :Profile weights are theorical, post-production weight are valid.

ALUVIA

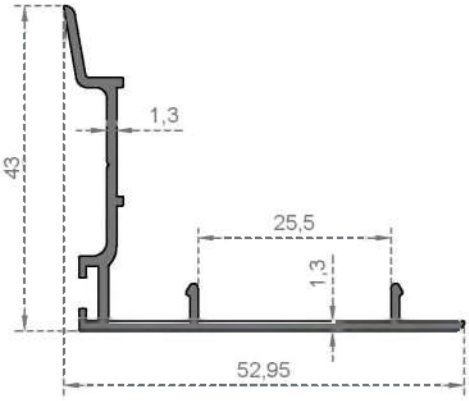

Sistem Kodu / System Code	415
Ağırlık (kg/mt) / Weight (kg/mt)	0,400

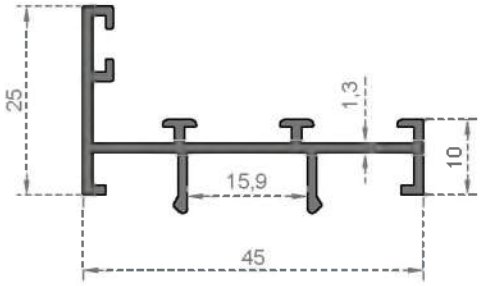

Sistem Kodu / System Code	416
Ağırlık (kg/mt) / Weight (kg/mt)	0,412

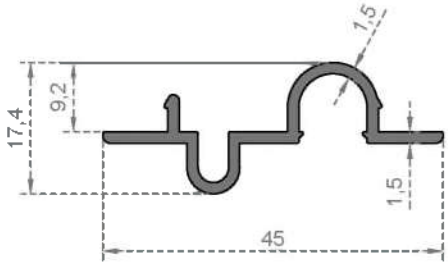

Sistem Kodu / System Code	417
Ağırlık (kg/mt) / Weight (kg/mt)	0,310

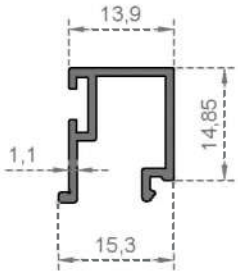

Sistem Kodu / System Code	418
Ağırlık (kg/mt) / Weight (kg/mt)	0,180

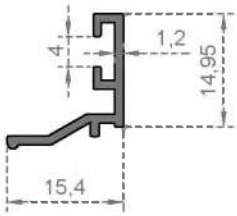

Sistem Kodu / System Code	419
Ağırlık (kg/mt) / Weight (kg/mt)	0,135

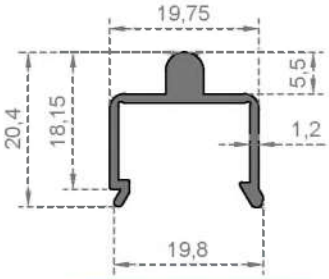

Sistem Kodu / System Code	420
Ağırlık (kg/mt) / Weight (kg/mt)	0,230

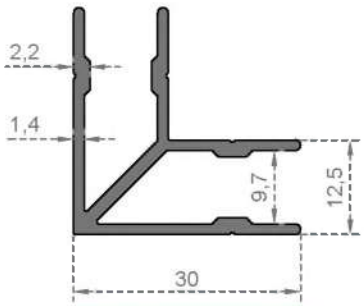

Sistem Kodu / System Code	421
Ağırlık (kg/mt) / Weight (kg/mt)	0,465

NOT :Profil ağırlıkları teoriktir, üretim sonrası ağırlıklar geçerlidir.
NOTE :Profile weights are theorical, post-production weight are valid.

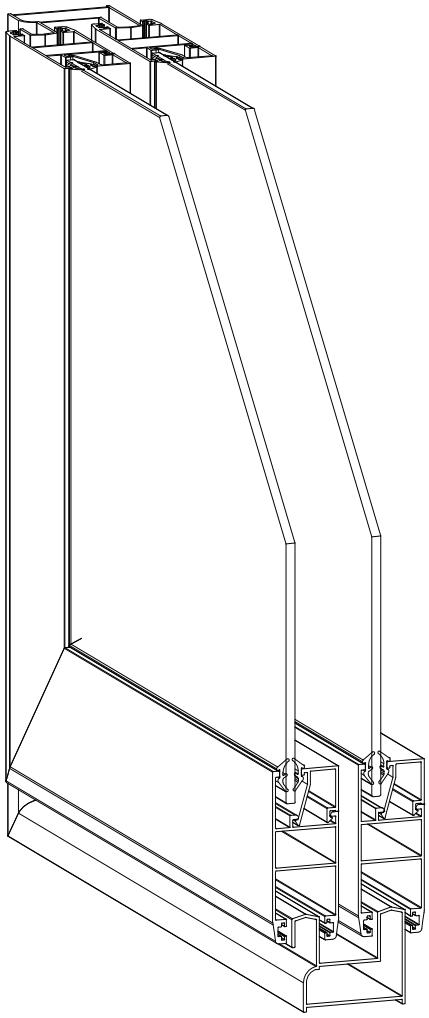

2000 SÜRME SERISI

2000 SLIDING SERIES

2000 SÜRME SERİSİ

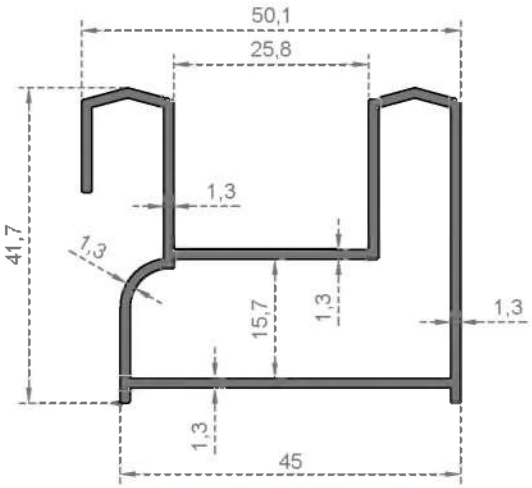

Sistem Kodu / System Code	3000
Ağırlık (kg/mt) / Weight (kg/mt)	0,724

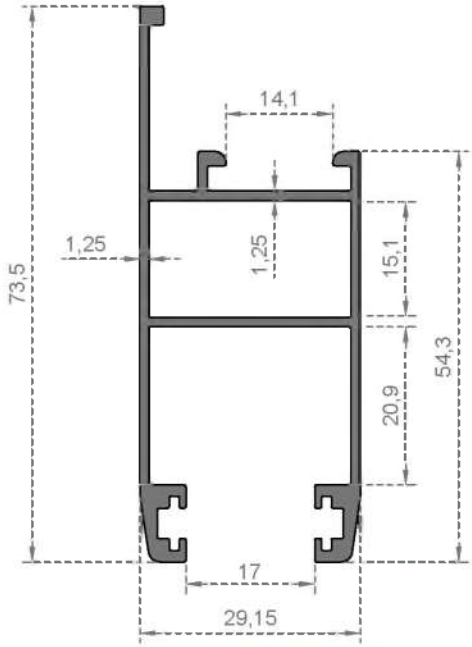

Sistem Kodu / System Code	3001
Ağırlık (kg/mt) / Weight (kg/mt)	0,795

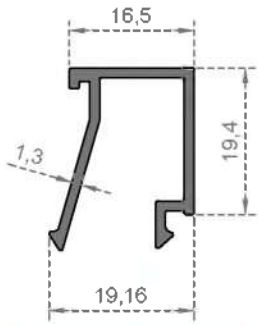

Sistem Kodu / System Code	3002
Ağırlık (kg/mt) / Weight (kg/mt)	0,246

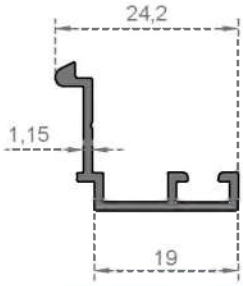

Sistem Kodu / System Code	3003
Ağırlık (kg/mt) / Weight (kg/mt)	0,172

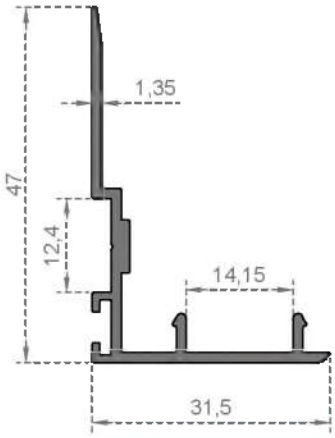

Sistem Kodu / System Code	3004
Ağırlık (kg/mt) / Weight (kg/mt)	0,356

ALUVIA

NOT :Profil ağırlıkları teoriktir, üretim sonrası ağırlıklar geçerlidir.
NOTE :Profile weights are theorical, post-production weight are valid.

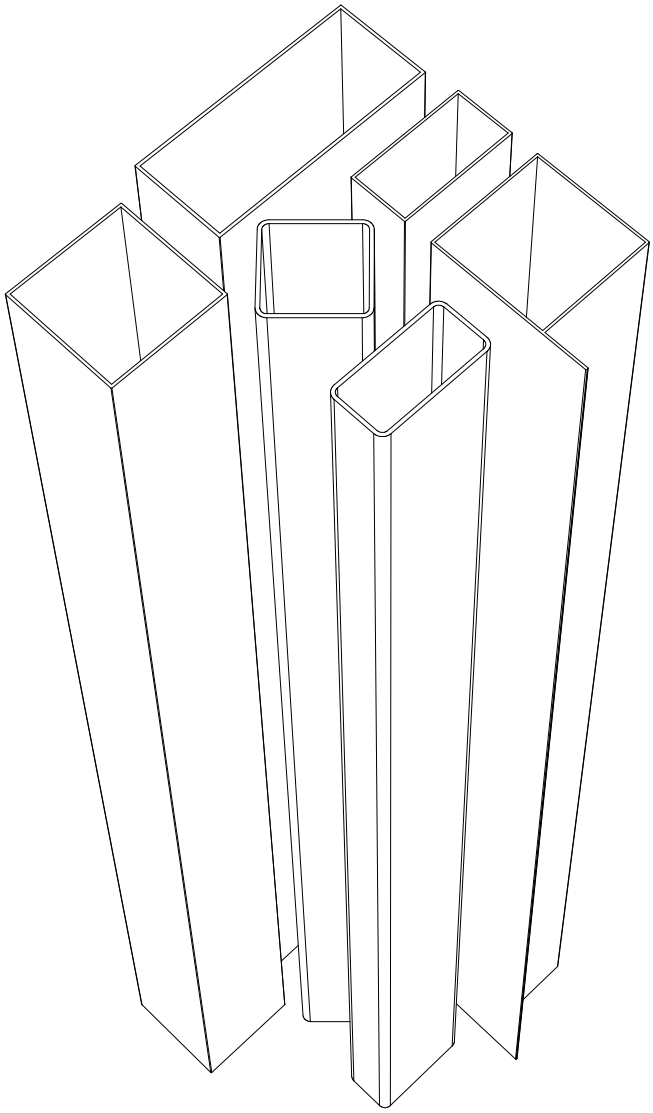

KUTU PROFILLERI

BOX PROFILES

KUTU SERİSİ

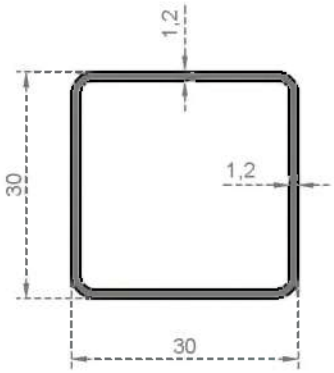

Sistem Kodu / System Code	467
Ağırlık (kg/mt) / Weight (kg/mt)	0,362

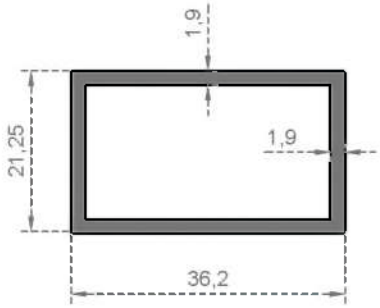

Sistem Kodu / System Code	230
Ağırlık (kg/mt) / Weight (kg/mt)	0,555

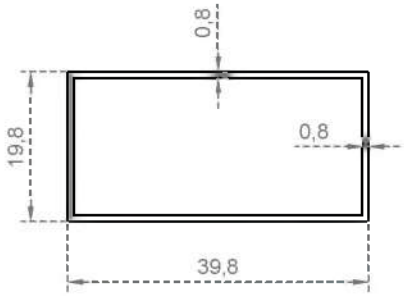

Sistem Kodu / System Code	5304
Ağırlık (kg/mt) / Weight (kg/mt)	0,252

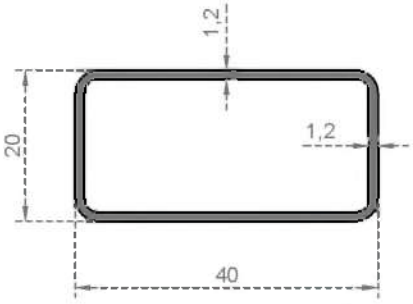

Sistem Kodu / System Code	468
Ağırlık (kg/mt) / Weight (kg/mt)	0,362

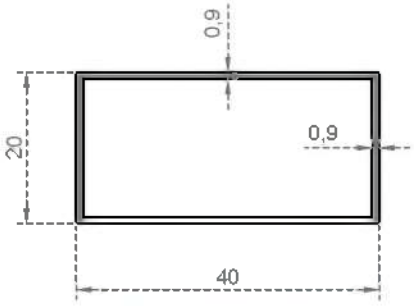

Sistem Kodu / System Code	5273
Ağırlık (kg/mt) / Weight (kg/mt)	0,284

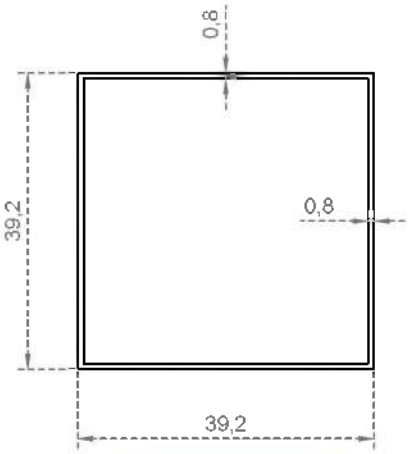

Sistem Kodu / System Code	800
Ağırlık (kg/mt) / Weight (kg/mt)	0,333

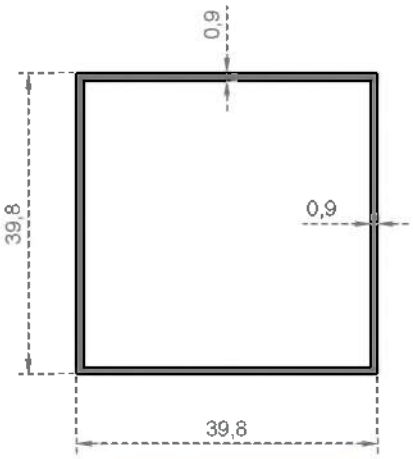

Sistem Kodu / System Code	6936
Ağırlık (kg/mt) / Weight (kg/mt)	0,380

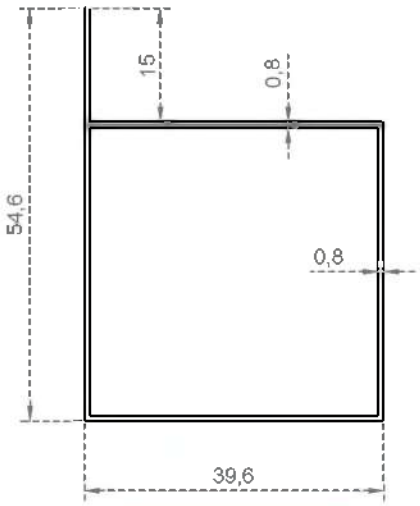

Sistem Kodu / System Code	801
Ağırlık (kg/mt) / Weight (kg/mt)	0,369

NOT :Profil ağırlıkları teoriktir, üretim sonrası ağırlıklar geçerlidir.
NOTE :Profile weights are theorical, post-production weight are valid.

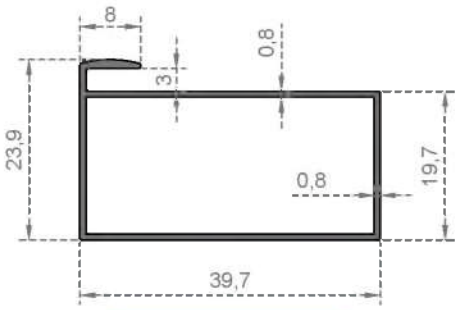

Sistem Kodu / System Code	802
Ağırlık (kg/mt) / Weight (kg/mt)	0,280

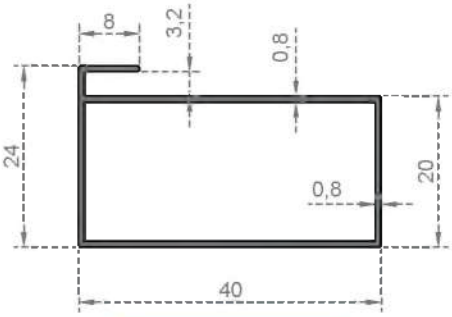

Sistem Kodu / System Code	803
Ağırlık (kg/mt) / Weight (kg/mt)	0,278

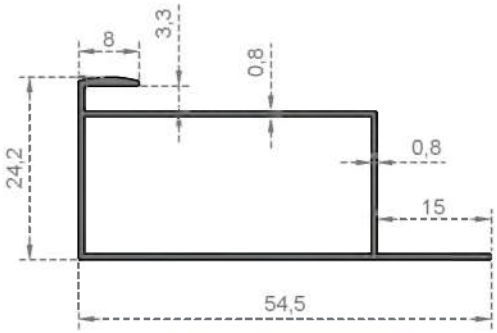

Sistem Kodu / System Code	804
Ağırlık (kg/mt) / Weight (kg/mt)	0,312

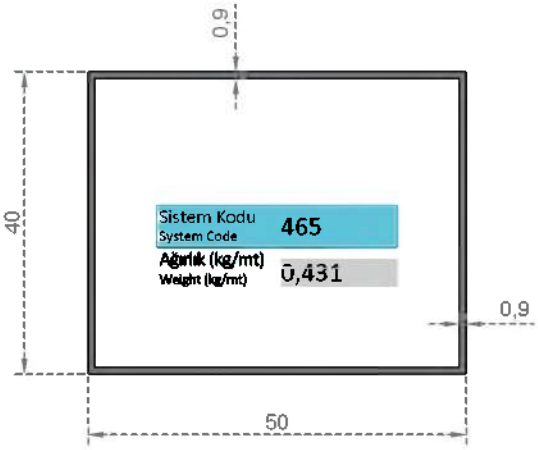

Sistem Kodu / System Code	465
Ağırlık (kg/mt) / Weight (kg/mt)	0,431

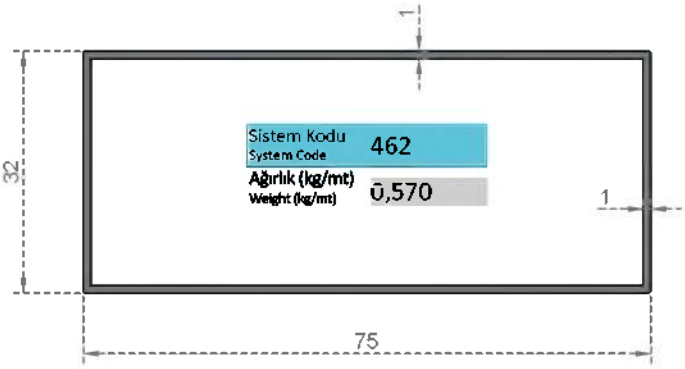

Sistem Kodu / System Code	462
Ağırlık (kg/mt) / Weight (kg/mt)	0,570

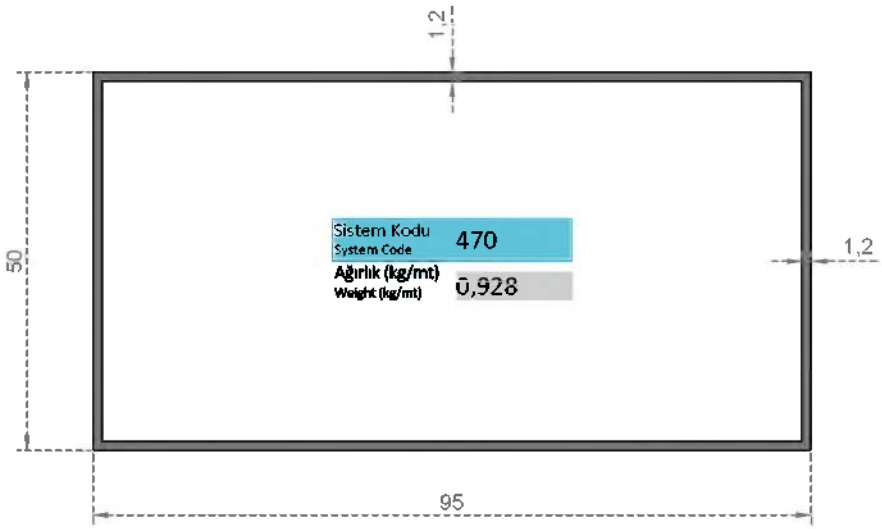

Sistem Kodu / System Code	470
Ağırlık (kg/mt) / Weight (kg/mt)	0,928

NOT :Profil ağırlıkları teoriktir, üretim sonrası ağırlıklar geçerlidir.
NOTE :Profile weights are theorical, post-production weight are valid.

KUTU SERİSİ

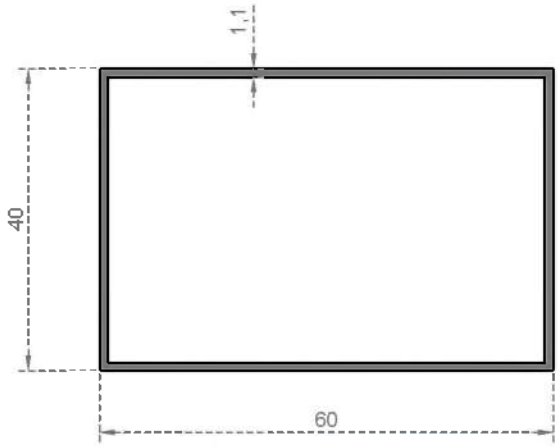

Sistem Kodu System Code	471
Ağırlık (kg/mt) Weight (kg/mt)	0,585

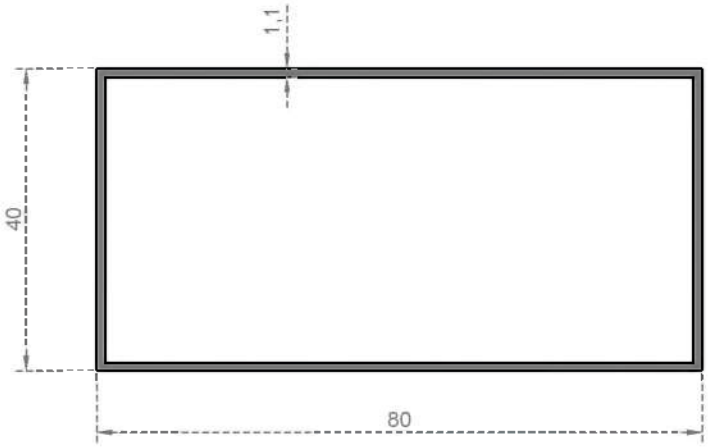

Sistem Kodu System Code	472
Ağırlık (kg/mt) Weight (kg/mt)	0,705

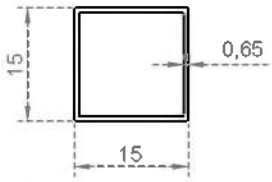

Sistem Kodu System Code	473
Ağırlık (kg/mt) Weight (kg/mt)	0,105

ALUVIA

NOT :Profil ağırlıkları teoriktir, üretim sonrası ağırlıklar geçerlidir.
NOTE :Profile weights are theorical, post-production weight are valid.

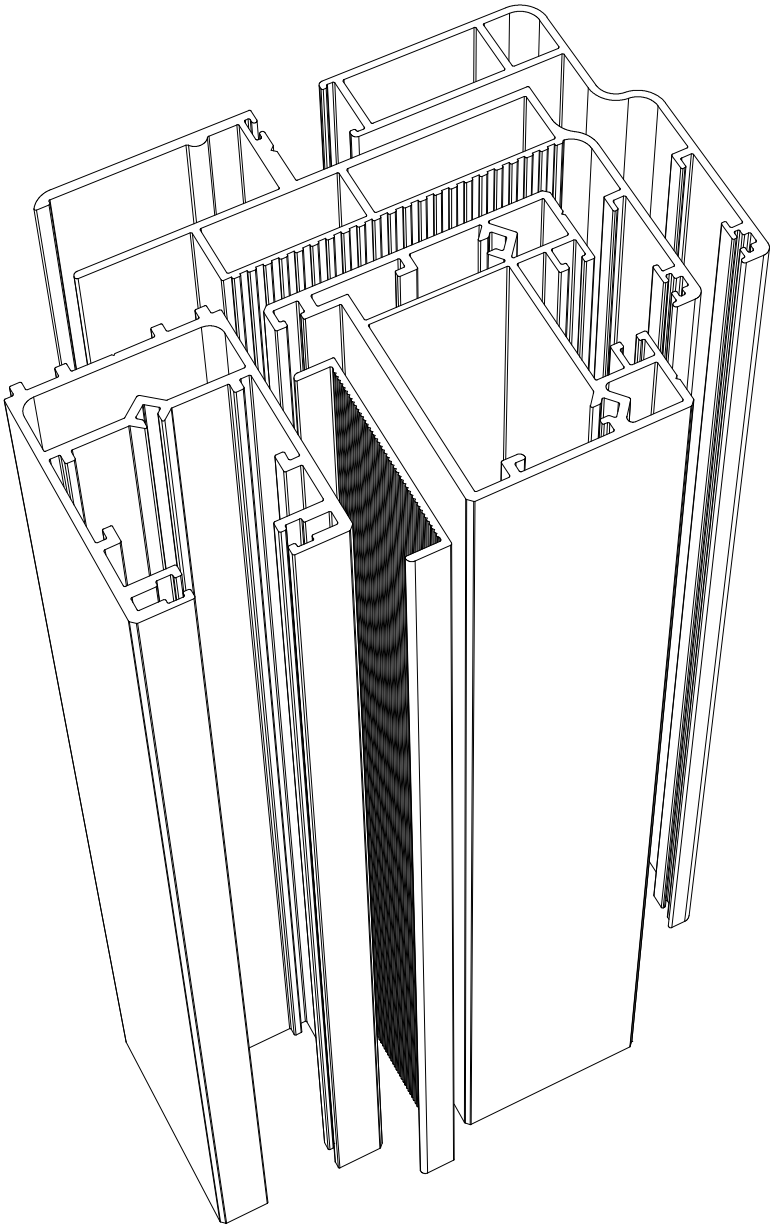

KAPI PROFILLERI

DOOR PROFILES

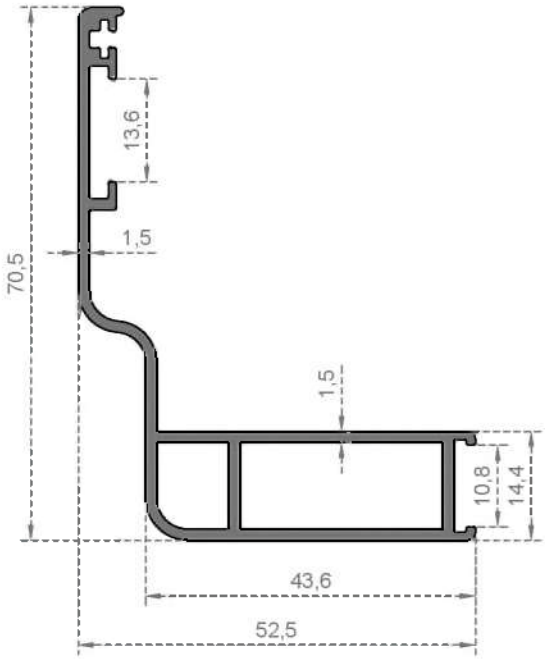

Sistem Kodu / System Code	7500
Ağırlık (kg/mt) / Weight (kg/mt)	0,800

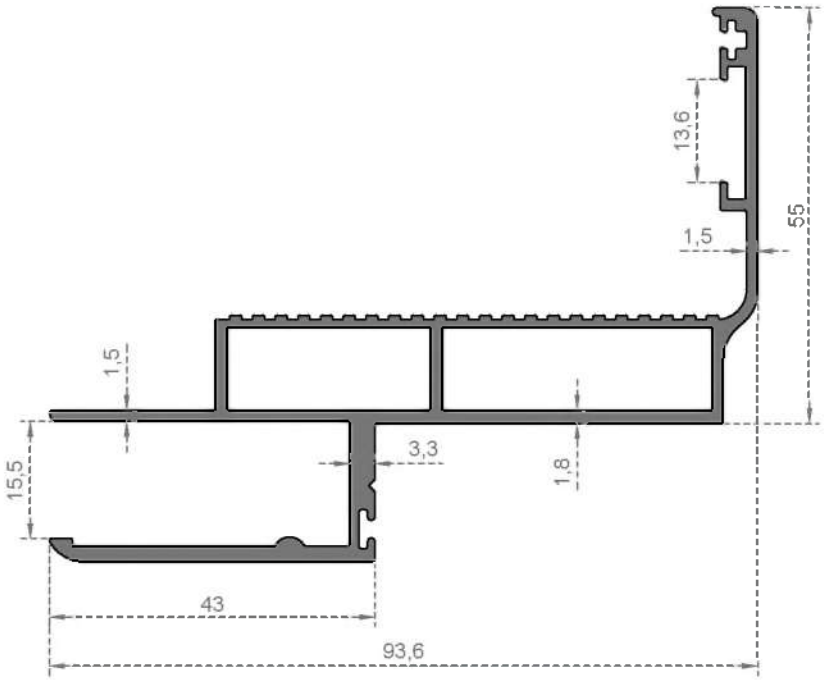

Sistem Kodu / System Code	7501
Ağırlık (kg/mt) / Weight (kg/mt)	1,381

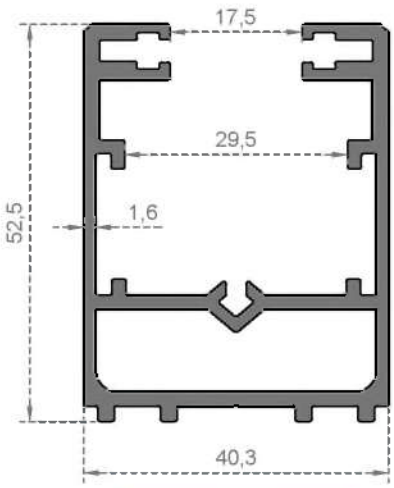

Sistem Kodu / System Code	7502
Ağırlık (kg/mt) / Weight (kg/mt)	1,204

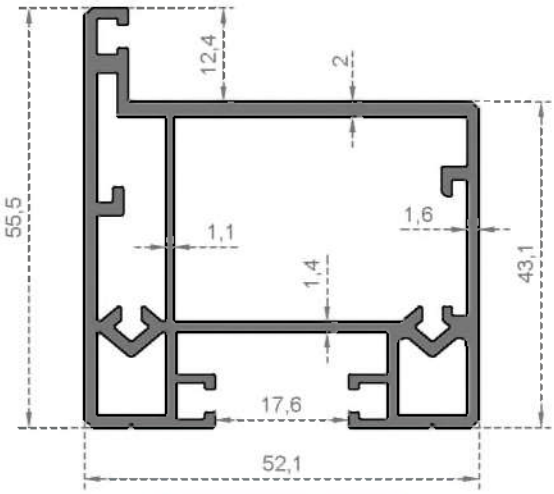

Sistem Kodu / System Code	7503
Ağırlık (kg/mt) / Weight (kg/mt)	1,378

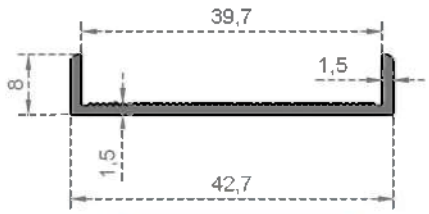

Sistem Kodu / System Code	7504
Ağırlık (kg/mt) / Weight (kg/mt)	0,212

ALUVIA

NOT :Profil ağırlıkları teoriktir, üretim sonrası ağırlıklar geçerlidir.
NOTE :Profile weights are theorical, post-production weight are valid.

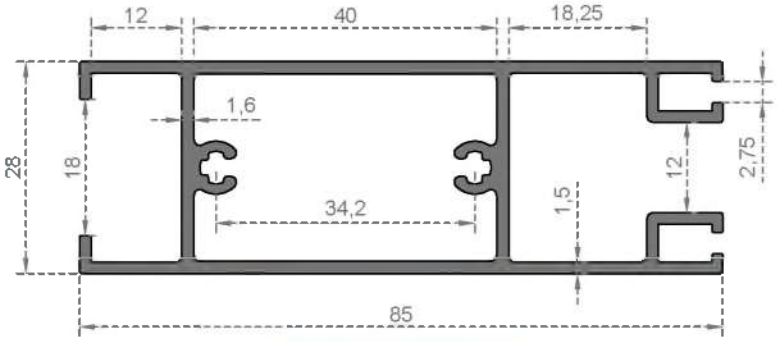

Sistem Kodu System Code	7505
Ağırlık (kg/mt) Weight (kg/mt)	1,215

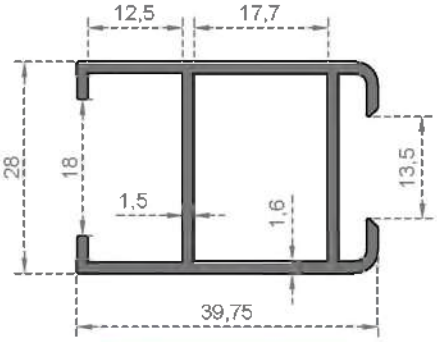

Sistem Kodu System Code	7506
Ağırlık (kg/mt) Weight (kg/mt)	0,605

NOT :Profil ağırlıkları teoriktir, üretim sonrası ağırlıklar geçerlidir.
NOTE :Profile weights are theorical, post-production weight are valid.

ALUVIA

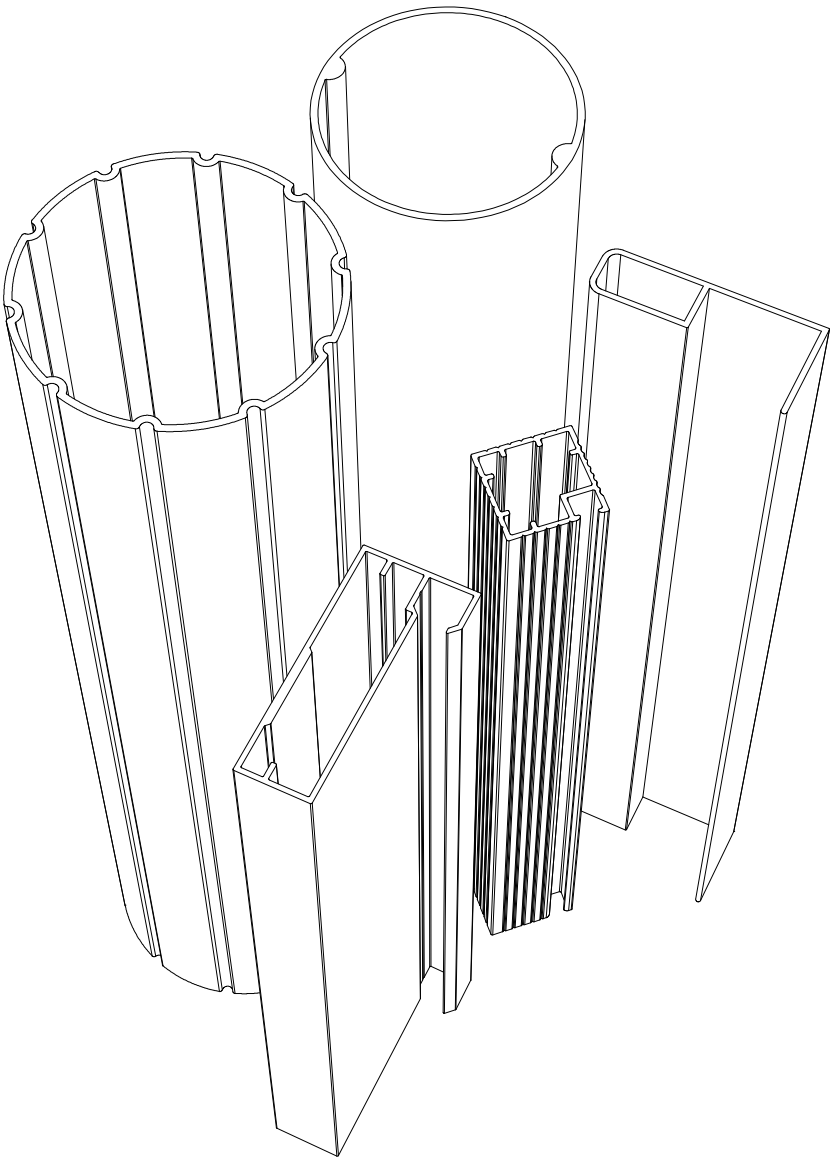

MOBILYA PROFILLERI

FURNITURE PROFILES

MOBİLYA SERİSİ

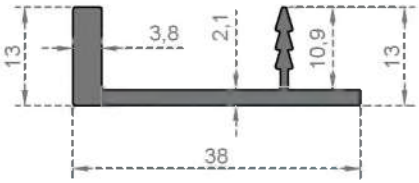

Sistem Kodu / System Code	808
Ağırlık (kg/mt) / Weight (kg/mt)	0,372

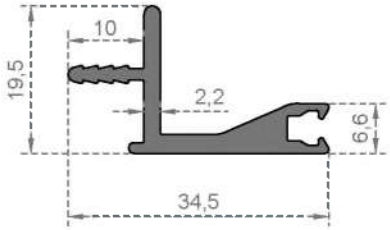

Sistem Kodu / System Code	809
Ağırlık (kg/mt) / Weight (kg/mt)	0,375

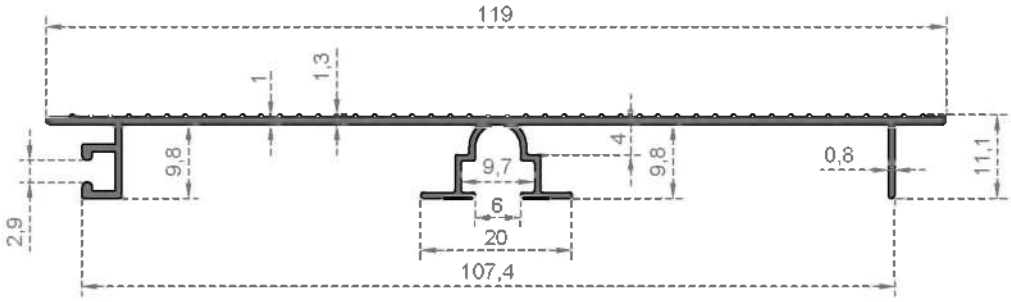

Sistem Kodu / System Code	810
Ağırlık (kg/mt) / Weight (kg/mt)	0,495

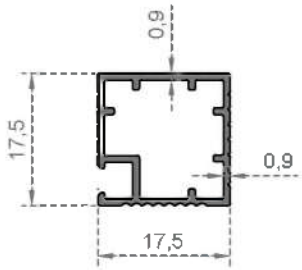

Sistem Kodu / System Code	811
Ağırlık (kg/mt) / Weight (kg/mt)	0,190

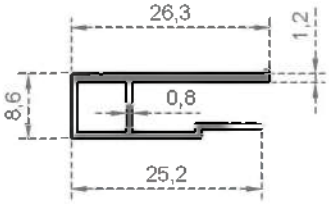

Sistem Kodu / System Code	10637
Ağırlık (kg/mt) / Weight (kg/mt)	0,180

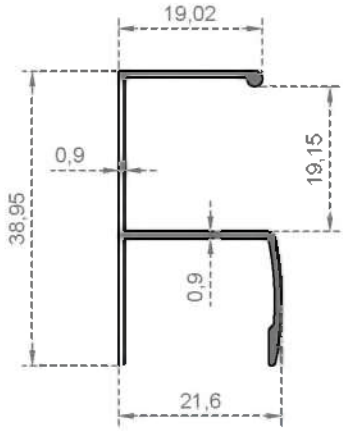

Sistem Kodu / System Code	1955
Ağırlık (kg/mt) / Weight (kg/mt)	0,242

ALUVIA

NOT :Profil ağırlıkları teoriktir, üretim sonrası ağırlıklar geçerlidir.
NOTE :Profile weights are theorical, post-production weight are valid.

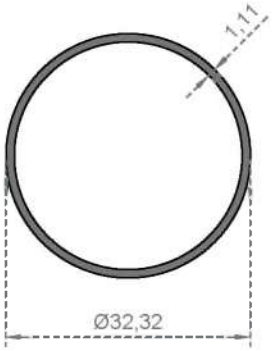

Sistem Kodu / System Code	815
Ağırlık (kg/mt) / Weight (kg/mt)	0,300

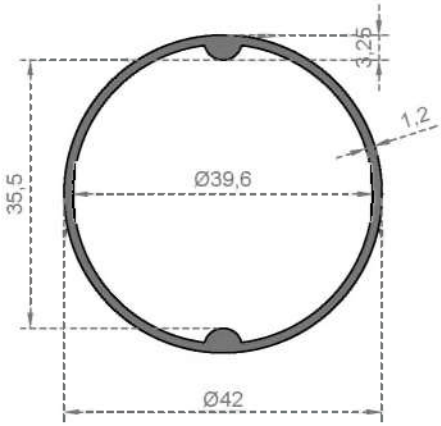

Sistem Kodu / System Code	817
Ağırlık (kg/mt) / Weight (kg/mt)	0,457

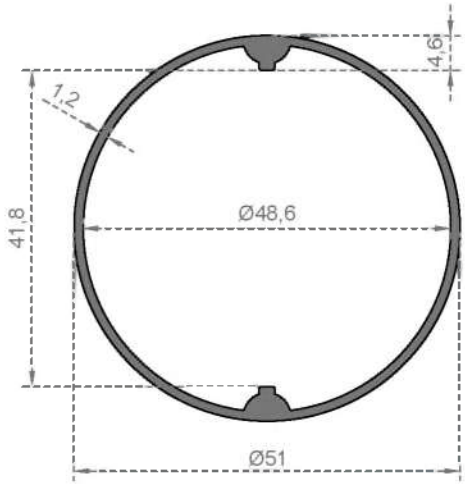

Sistem Kodu / System Code	819
Ağırlık (kg/mt) / Weight (kg/mt)	0,582

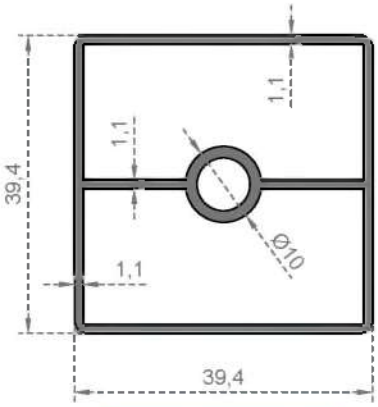

Sistem Kodu / System Code	818
Ağırlık (kg/mt) / Weight (kg/mt)	0,642

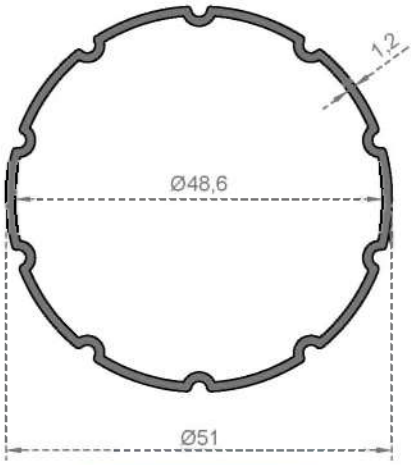

Sistem Kodu / System Code	816
Ağırlık (kg/mt) / Weight (kg/mt)	0,551

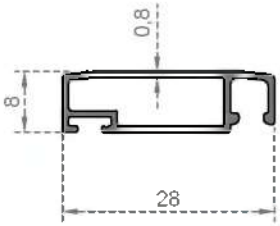

Sistem Kodu / System Code	826
Ağırlık (kg/mt) / Weight (kg/mt)	0,165

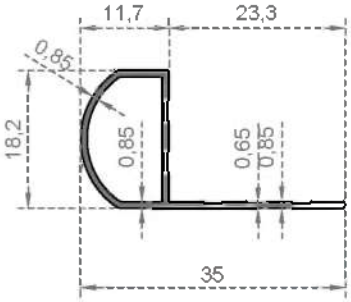

Sistem Kodu / System Code	827
Ağırlık (kg/mt) / Weight (kg/mt)	0,165

NOT :Profil ağırlıkları teoriktir, üretim sonrası ağırlıklar geçerlidir.
NOTE :Profile weights are theorical, post-production weight are valid.

ALUVIA

MOBİLYA SERİSİ

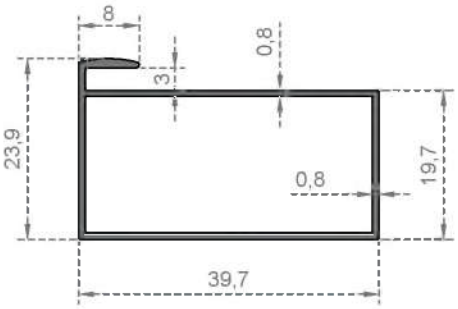

Sistem Kodu System Code	802
Ağırlık (kg/mt) Weight (kg/mt)	0,280

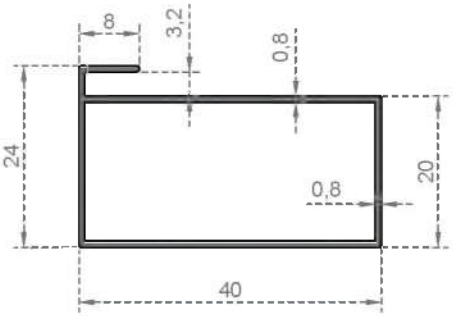

Sistem Kodu System Code	803
Ağırlık (kg/mt) Weight (kg/mt)	0,278

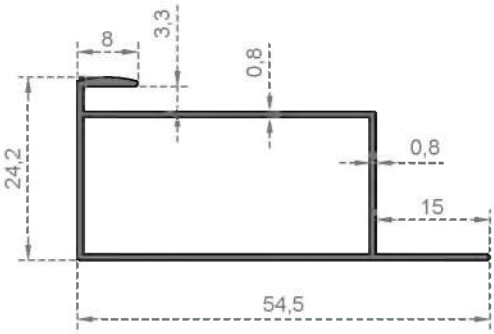

Sistem Kodu System Code	804
Ağırlık (kg/mt) Weight (kg/mt)	0,312

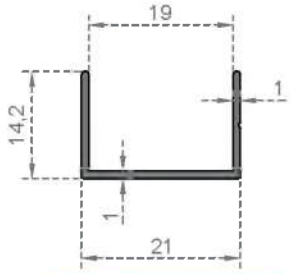

Sistem Kodu System Code	828
Ağırlık (kg/mt) Weight (kg/mt)	0,128

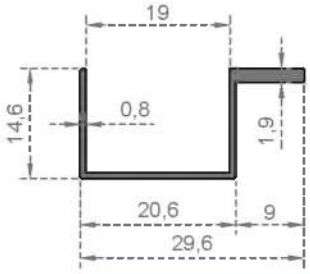

Sistem Kodu System Code	829
Ağırlık (kg/mt) Weight (kg/mt)	0,151

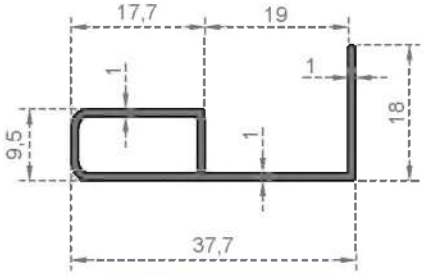

Sistem Kodu System Code	830
Ağırlık (kg/mt) Weight (kg/mt)	0,232

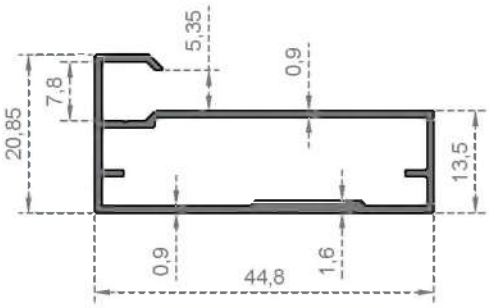

Sistem Kodu System Code	831
Ağırlık (kg/mt) Weight (kg/mt)	0,358

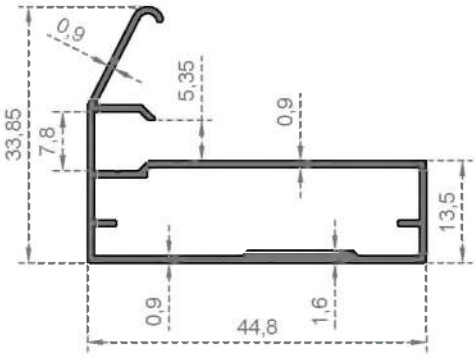

Sistem Kodu System Code	832
Ağırlık (kg/mt) Weight (kg/mt)	0,401

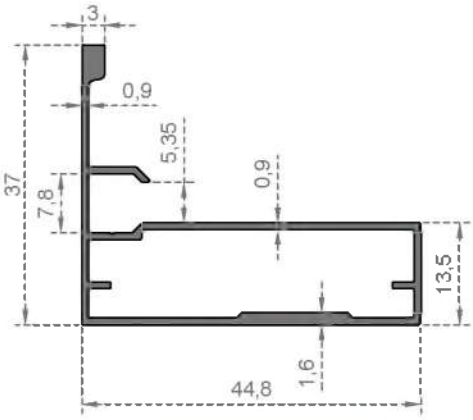

Sistem Kodu System Code	838
Ağırlık (kg/mt) Weight (kg/mt)	0,425

ALUVIA

NOT :Profil ağırlıkları teoriktir, üretim sonrası ağırlıklar geçerlidir.
NOTE :Profile weights are theorical, post-production weight are valid.

Sistem Kodu System Code	833
Ağırlık (kg/mt) Weight (kg/mt)	0,780

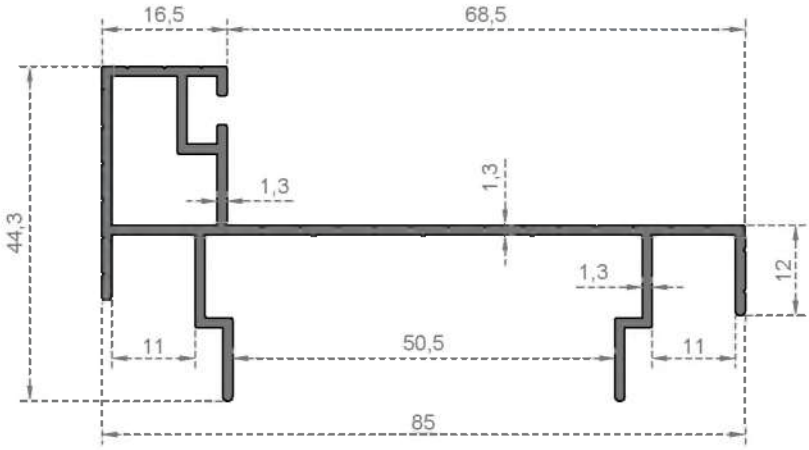

Sistem Kodu System Code	834
Ağırlık (kg/mt) Weight (kg/mt)	0,875

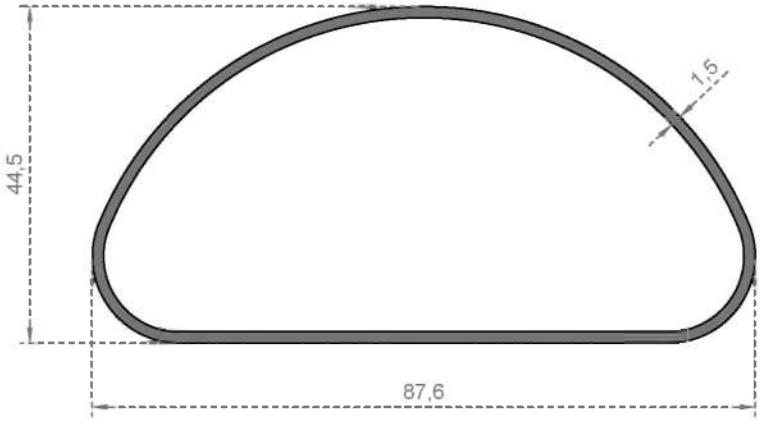

Sistem Kodu System Code	835
Ağırlık (kg/mt) Weight (kg/mt)	1,135

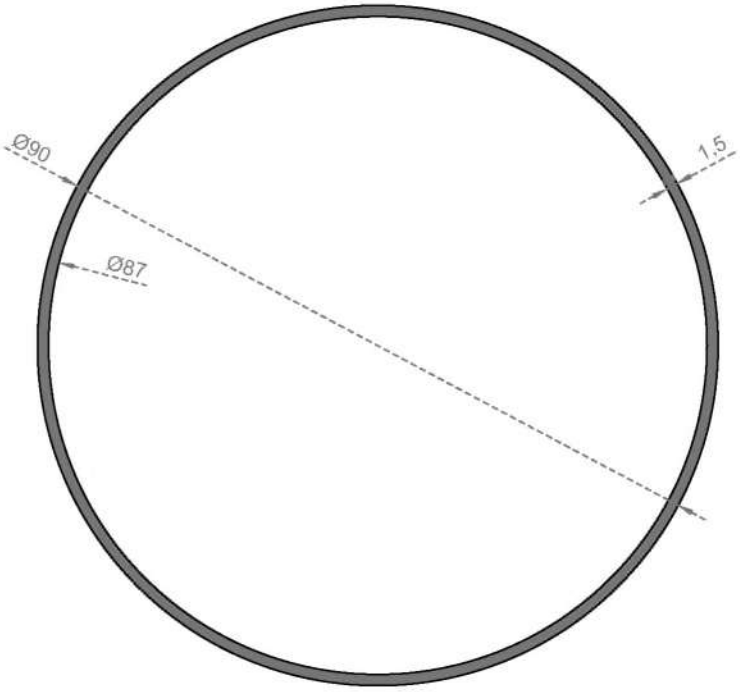

NOT :Profil ağırlıkları teoriktir, üretim sonrası ağırlıklar geçerlidir.
NOTE :Profile weights are theorical, post-production weight are valid.

ALUVIA

MOBİLYA SERİSİ

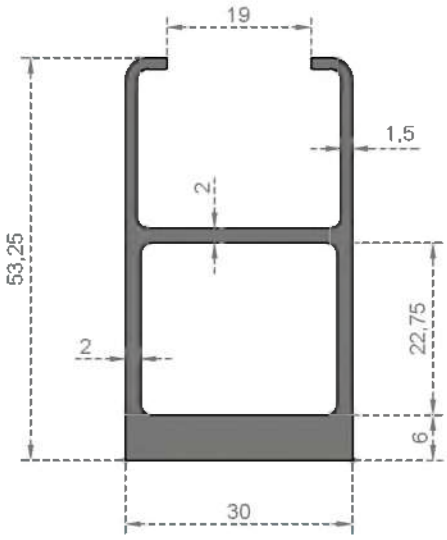

Sistem Kodu System Code	836
Ağırlık (kg/mt) Weight (kg/mt)	1,115

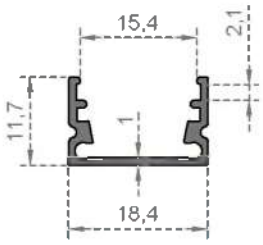

Sistem Kodu System Code	841
Ağırlık (kg/mt) Weight (kg/mt)	0,140

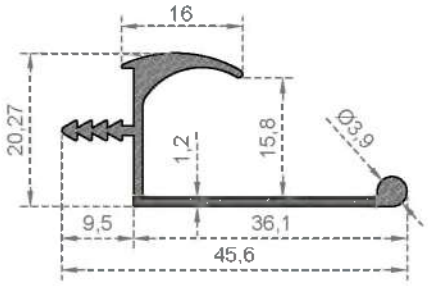

Sistem Kodu System Code	842
Ağırlık (kg/mt) Weight (kg/mt)	0,330

ALUVIA

NOT :Profil ağırlıkları teoriktir, üretim sonrası ağırlıklar geçerlidir.
NOTE :Profile weights are theorical, post-production weight are valid.

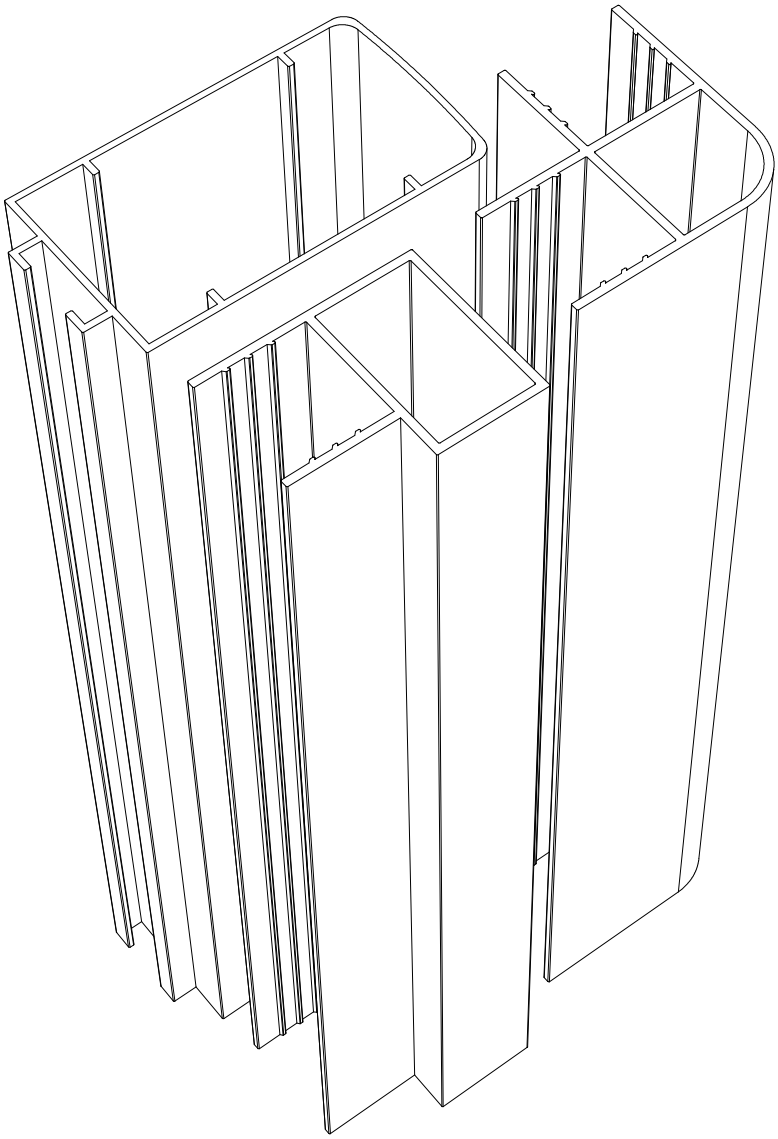

BARIYER PROFILLERI

BARRIER PROFILES

BARİYER SERİSİ

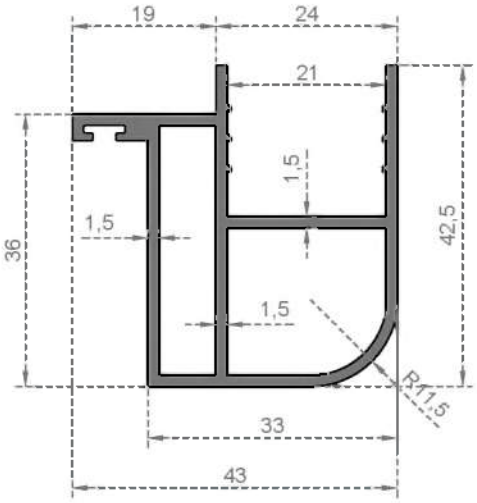

Sistem Kodu / System Code	6684
Ağırlık (kg/mt) / Weight (kg/mt)	0,785

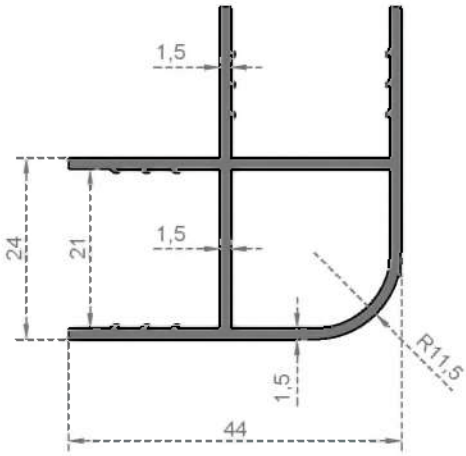

Sistem Kodu / System Code	6685
Ağırlık (kg/mt) / Weight (kg/mt)	0,690

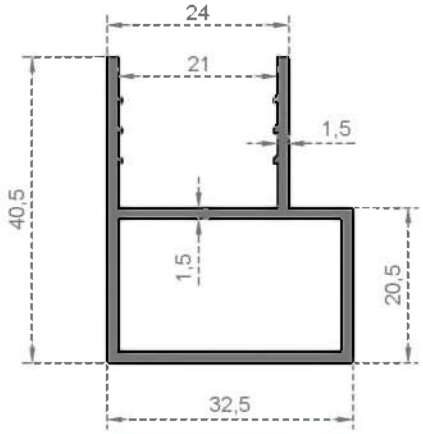

Sistem Kodu / System Code	6686
Ağırlık (kg/mt) / Weight (kg/mt)	0,580

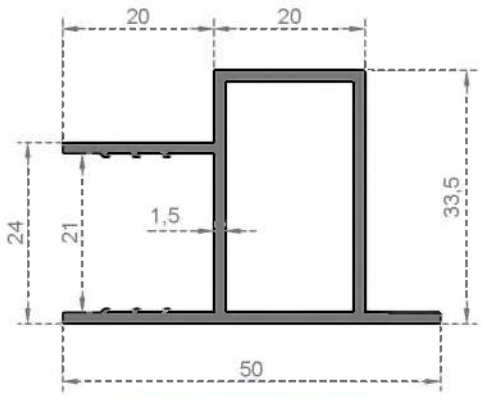

Sistem Kodu / System Code	6687
Ağırlık (kg/mt) / Weight (kg/mt)	0,625

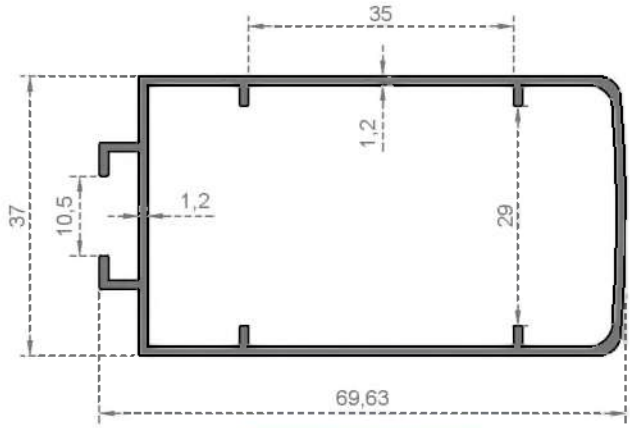

Sistem Kodu / System Code	6688
Ağırlık (kg/mt) / Weight (kg/mt)	0,735

ALUVIA

NOT :Profil ağırlıkları teoriktir, üretim sonrası ağırlıklar geçerlidir.
NOTE :Profile weights are theorical, post-production weight are valid.

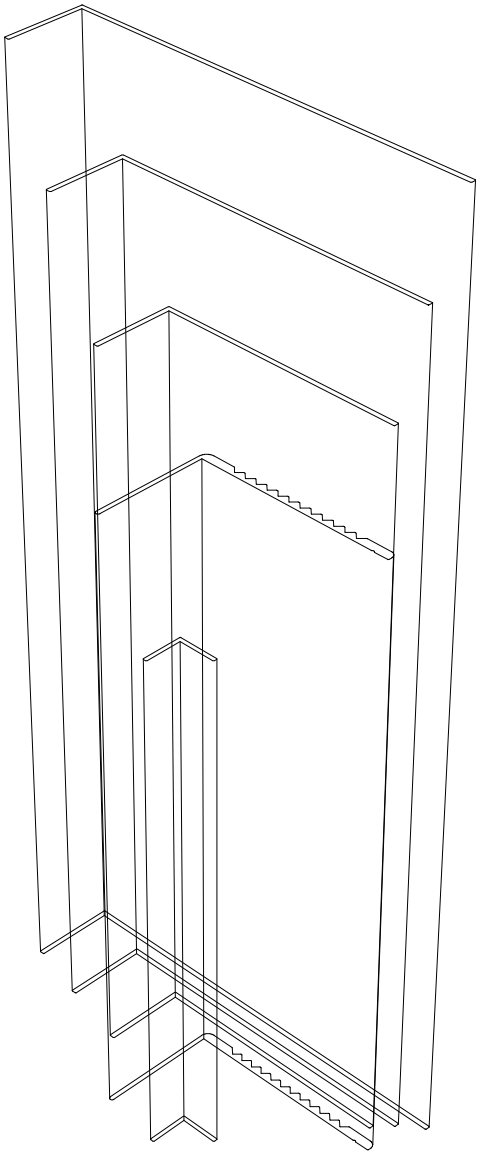

KÖŞEBENT PROFILLERI

CORNER PIECE PROFILES

KÖŞEBENT SERİSİ

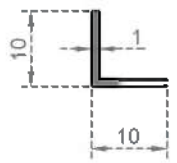

Sistem Kodu / System Code	457
Ağırlık (kg/mt) / Weight (kg/mt)	0,055

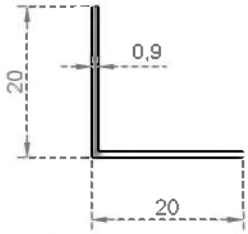

Sistem Kodu / System Code	450
Ağırlık (kg/mt) / Weight (kg/mt)	0,100

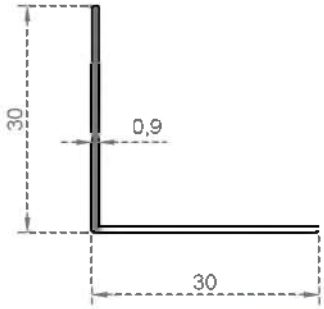

Sistem Kodu / System Code	452
Ağırlık (kg/mt) / Weight (kg/mt)	0,145

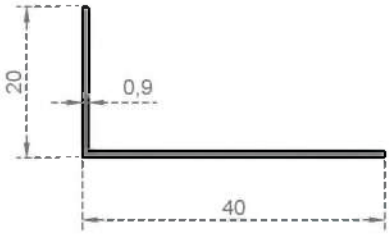

Sistem Kodu / System Code	453
Ağırlık (kg/mt) / Weight (kg/mt)	0,145

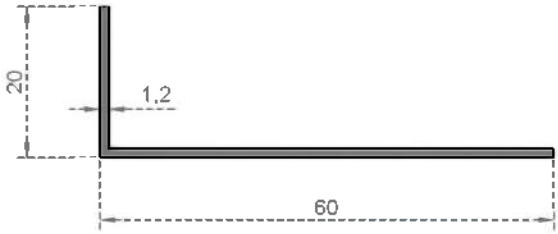

Sistem Kodu / System Code	454
Ağırlık (kg/mt) / Weight (kg/mt)	0,260

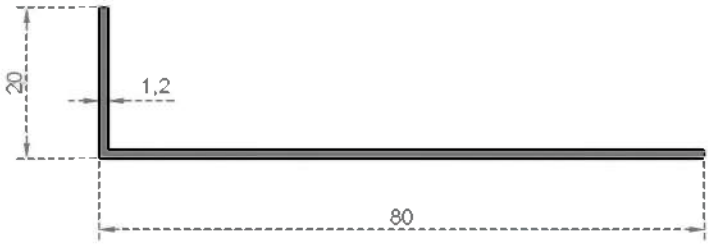

Sistem Kodu / System Code	455
Ağırlık (kg/mt) / Weight (kg/mt)	0,325

ALUVIA

NOT :Profil ağırlıkları teoriktir, üretim sonrası ağırlıklar geçerlidir.
NOTE :Profile weights are theorical, post-production weight are valid.

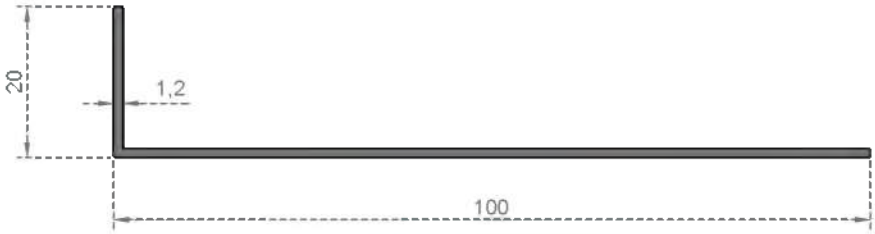

Sistem Kodu System Code	456
Ağırlık (kg/mt) Weight (kg/mt)	0,390

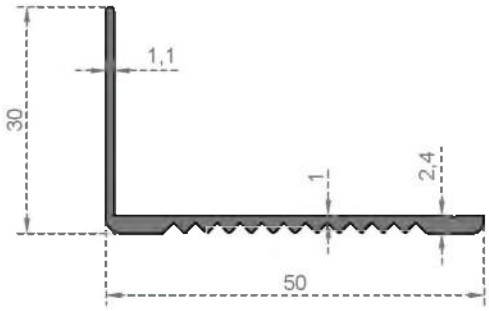

Sistem Kodu System Code	812
Ağırlık (kg/mt) Weight (kg/mt)	0,340

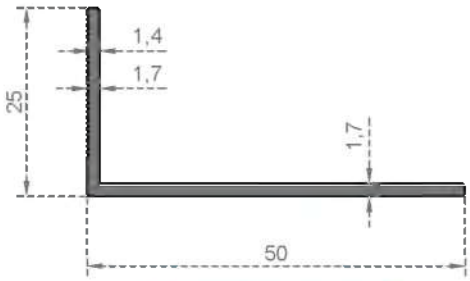

Sistem Kodu System Code	6554
Ağırlık (kg/mt) Weight (kg/mt)	0,331

NOT :Profil ağırlıkları teoriktir, üretim sonrası ağırlıklar geçerlidir.
NOTE :Profile weights are theorical, post-production weight are valid.

KÖŞEBENT SERİSİ

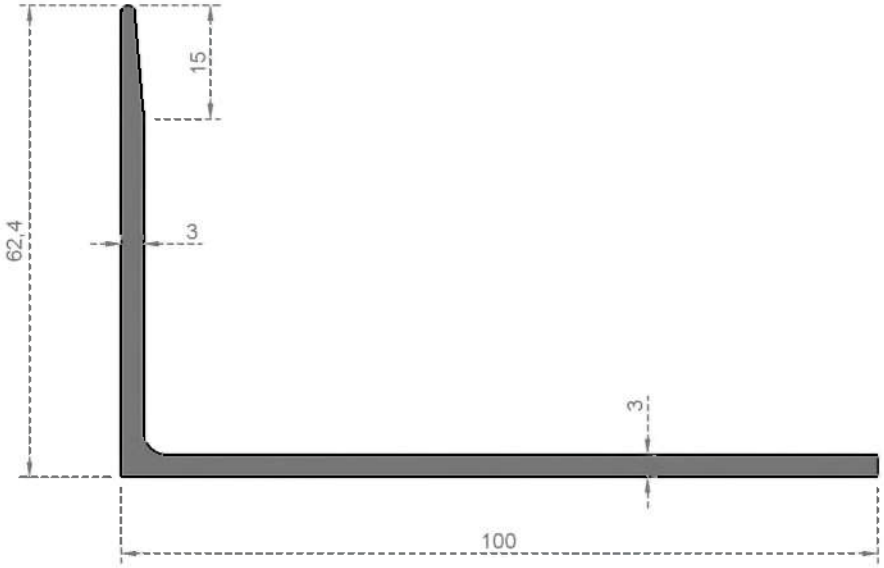

Sistem Kodu System Code	6562
Ağırlık (kg/mt) Weight (kg/mt)	1,275

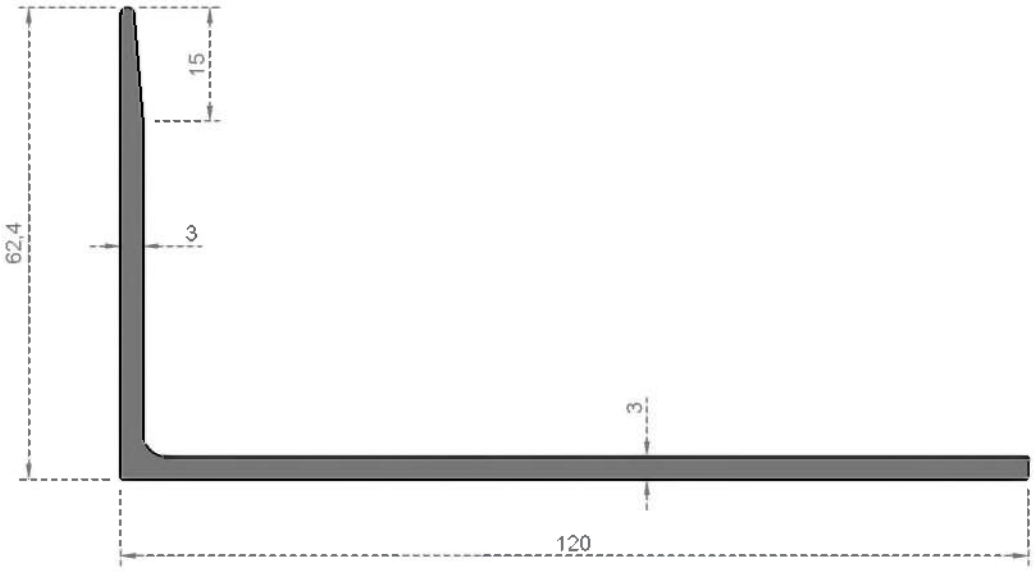

Sistem Kodu System Code	6563
Ağırlık (kg/mt) Weight (kg/mt)	1,440

ALUVIA

NOT :Profil ağırlıkları teoriktir, üretim sonrası ağırlıklar geçerlidir.
NOTE :Profile weights are theorical, post-production weight are valid.

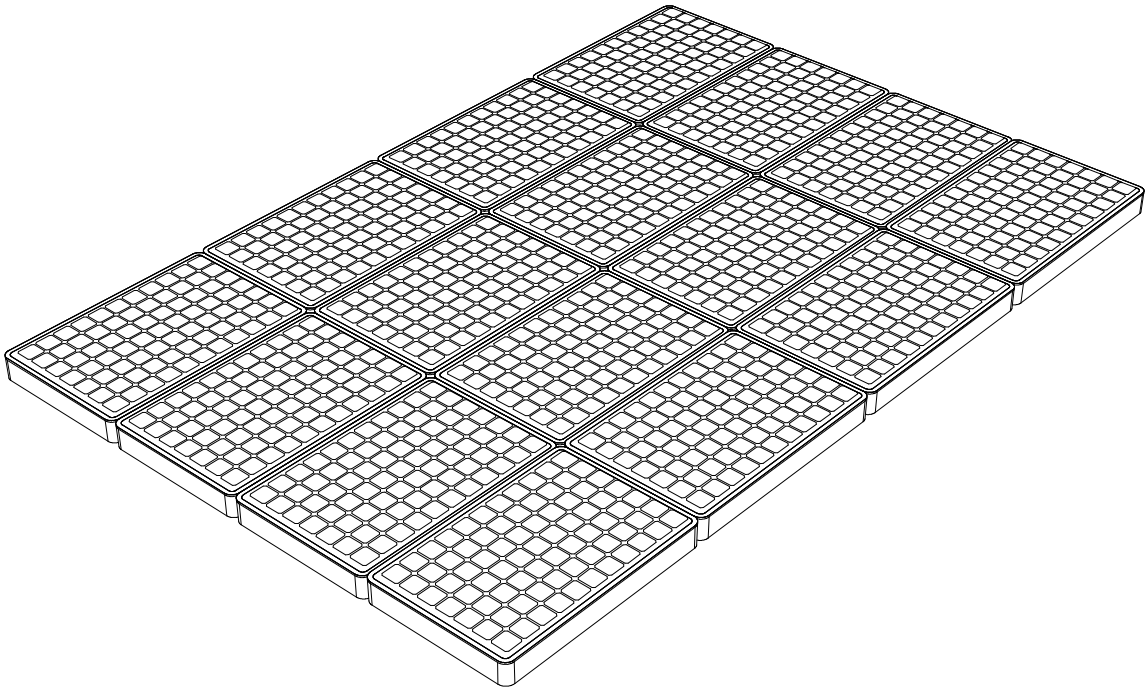

GÜNEŞ ENERJI PROFILLERI

SOLAR ENERGY PROFILES

GÜNEŞ ENERJİSİ

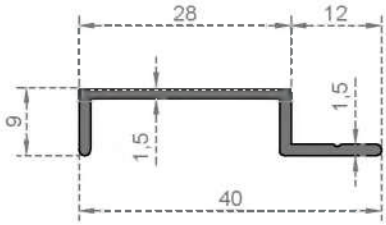

Sistem Kodu / System Code	6557
Ağırlık (kg/mt) / Weight (kg/mt)	0,211

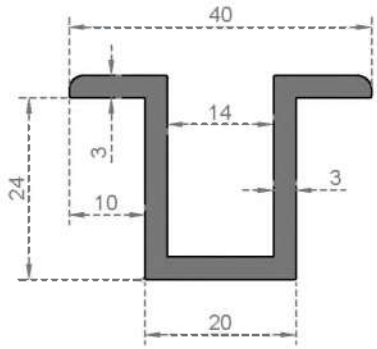

Sistem Kodu / System Code	6660
Ağırlık (kg/mt) / Weight (kg/mt)	0,711

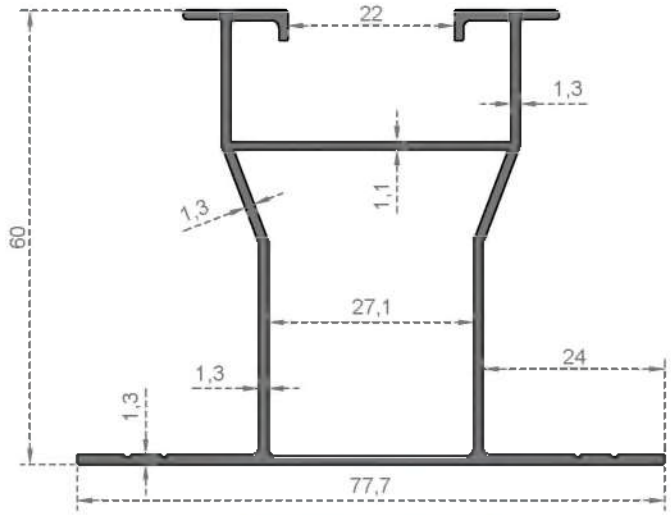

Sistem Kodu / System Code	6700
Ağırlık (kg/mt) / Weight (kg/mt)	0,895

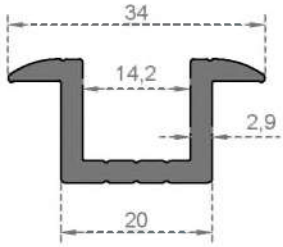

Sistem Kodu / System Code	6702
Ağırlık (kg/mt) / Weight (kg/mt)	0,450

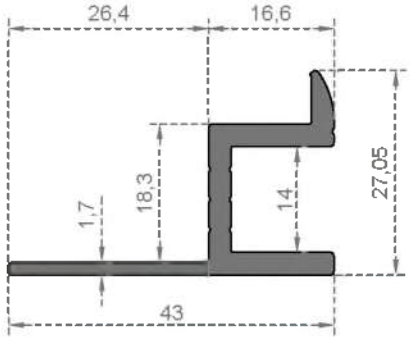

Sistem Kodu / System Code	6703
Ağırlık (kg/mt) / Weight (kg/mt)	0,550

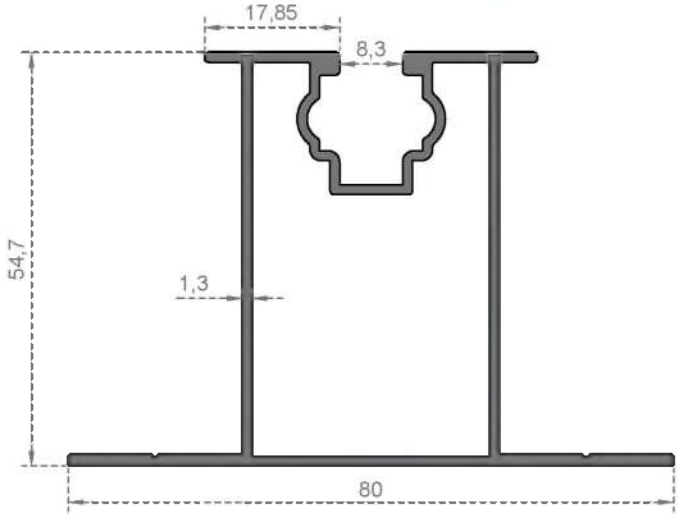

Sistem Kodu / System Code	6701
Ağırlık (kg/mt) / Weight (kg/mt)	1,010

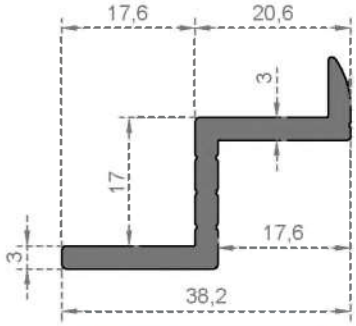

Sistem Kodu / System Code	6704
Ağırlık (kg/mt) / Weight (kg/mt)	0,500

ALUVIA

NOT :Profil ağırlıkları teoriktir, üretim sonrası ağırlıklar geçerlidir.
NOTE :Profile weights are theorical, post-production weight are valid.

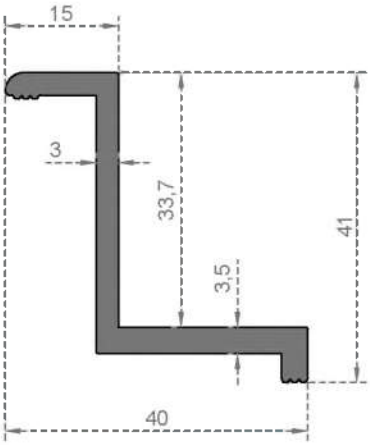

Sistem Kodu System Code	6706
Ağırlık (kg/mt) Weight (kg/mt)	0,675

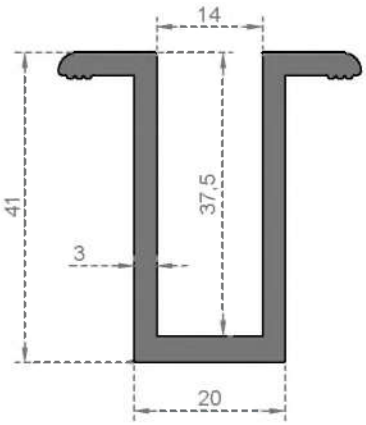

Sistem Kodu System Code	6707
Ağırlık (kg/mt) Weight (kg/mt)	0,965

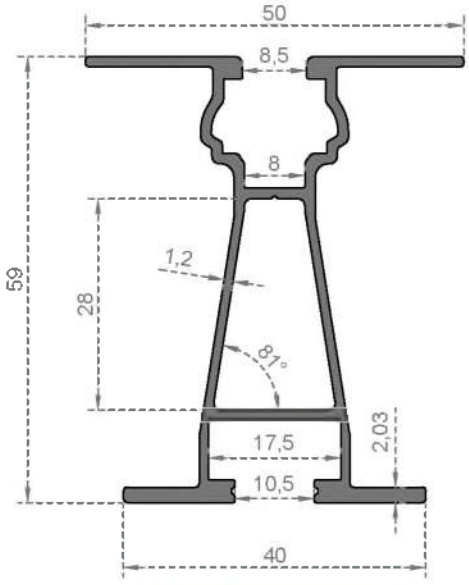

Sistem Kodu System Code	6710
Ağırlık (kg/mt) Weight (kg/mt)	0,860

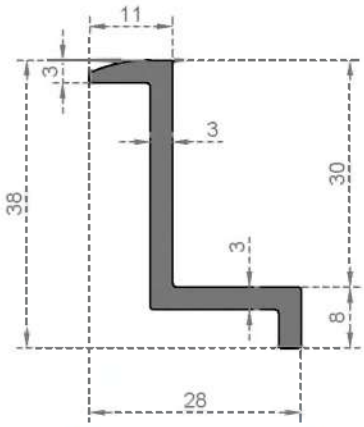

Sistem Kodu System Code	6711
Ağırlık (kg/mt) Weight (kg/mt)	0,505

NOT :Profil ağırlıkları teoriktir, üretim sonrası ağırlıklar geçerlidir.
NOTE :Profile weights are theorical, post-production weight are valid.

ALUVIA

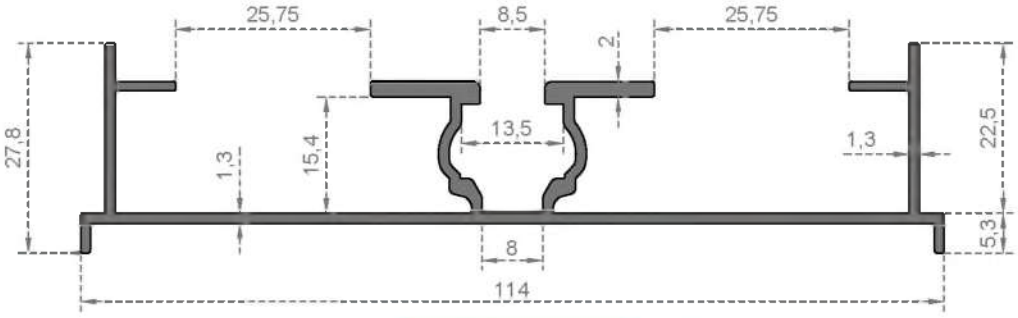

Sistem Kodu System Code	6712
Ağırlık (kg/mt) Weight (kg/mt)	0,961

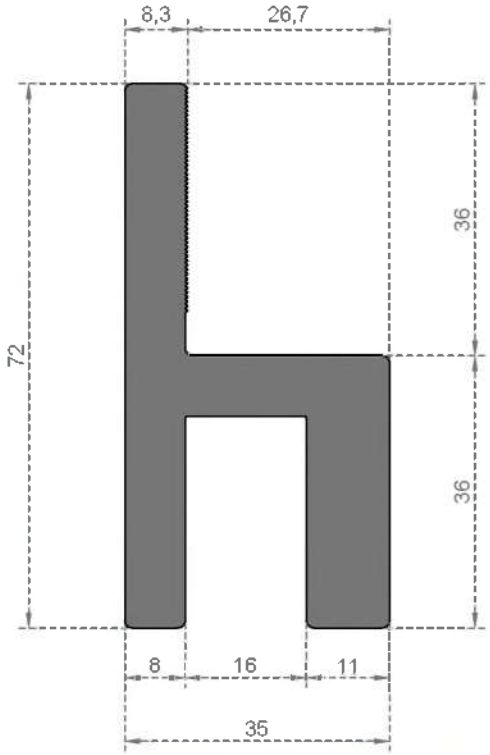

Sistem Kodu System Code	6713
Ağırlık (kg/mt) Weight (kg/mt)	2,995

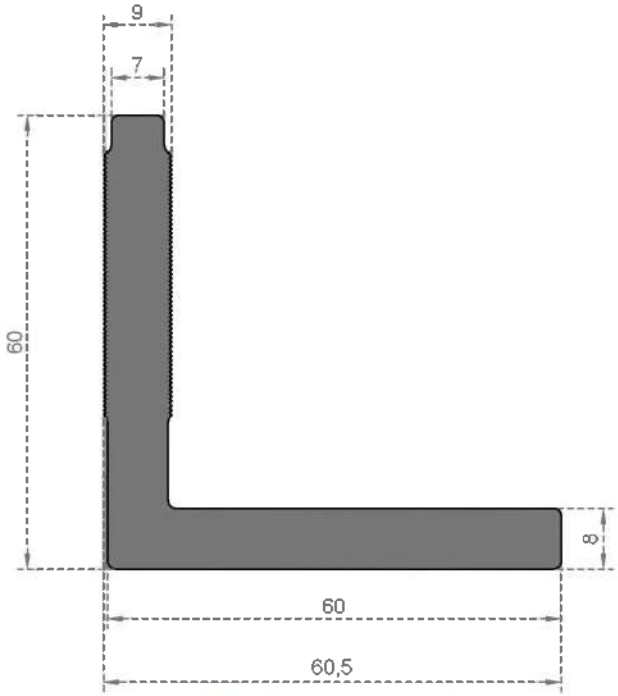

Sistem Kodu System Code	6714
Ağırlık (kg/mt) Weight (kg/mt)	2,480

ALUVIA

NOT :Profil ağırlıkları teoriktir, üretim sonrası ağırlıklar geçerlidir.
NOTE :Profile weights are theorical, post-production weight are valid.

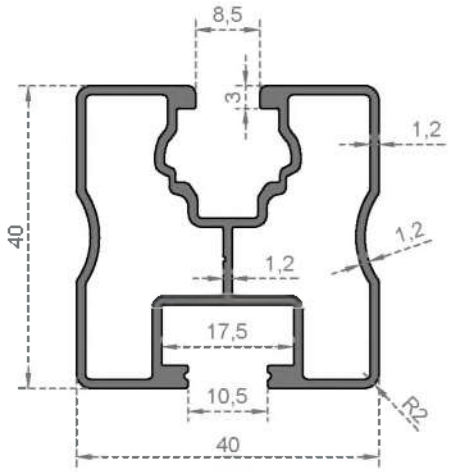

Sistem Kodu System Code	6715
Ağırlık (kg/mt) Weight (kg/mt)	0,812

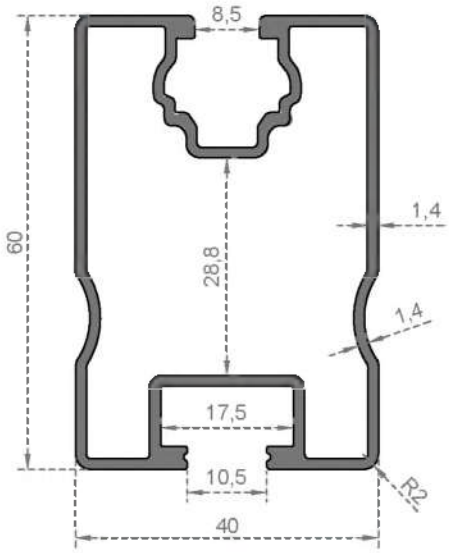

Sistem Kodu System Code	6716
Ağırlık (kg/mt) Weight (kg/mt)	1,057

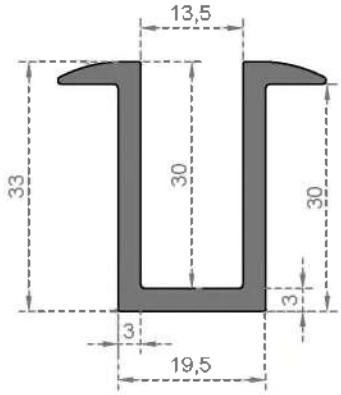

Sistem Kodu System Code	6717
Ağırlık (kg/mt) Weight (kg/mt)	0,744

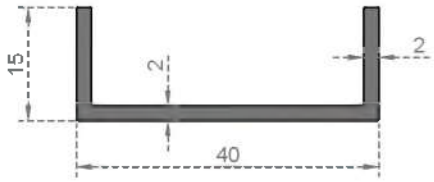

Sistem Kodu System Code	6718
Ağırlık (kg/mt) Weight (kg/mt)	0,360

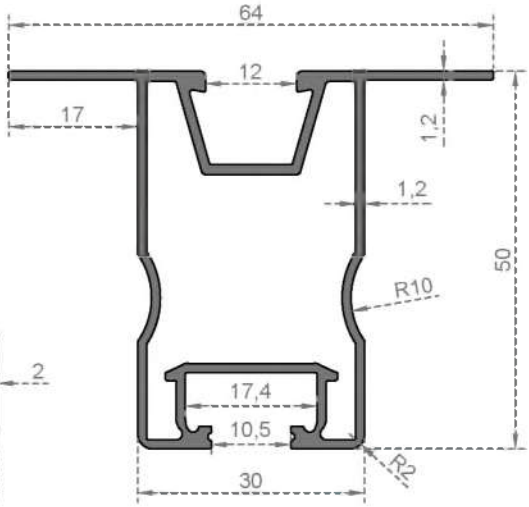

Sistem Kodu System Code	6719
Ağırlık (kg/mt) Weight (kg/mt)	0,845

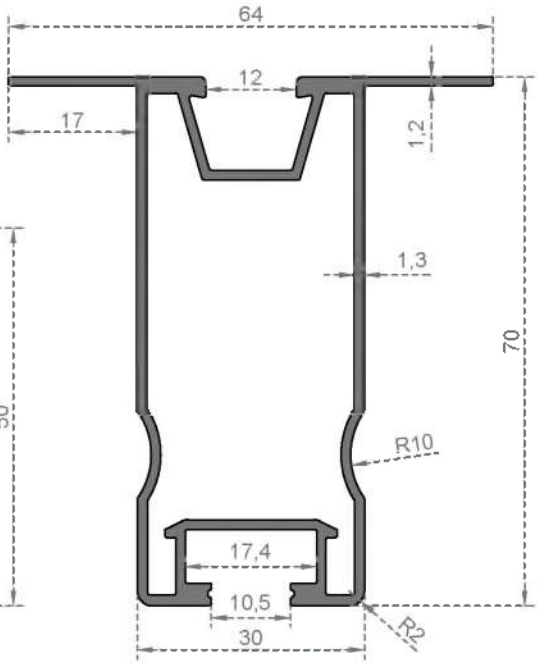

Sistem Kodu System Code	6720
Ağırlık (kg/mt) Weight (kg/mt)	1,053

NOT :Profil ağırlıkları teoriktir, üretim sonrası ağırlıklar geçerlidir.
NOTE :Profile weights are theorical, post-production weight are valid.

GÜNEŞ ENERJİSİ

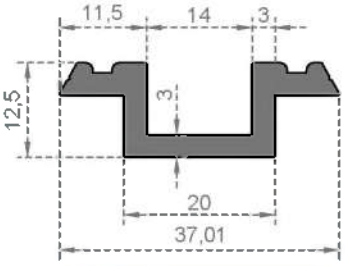

Sistem Kodu / System Code	6721
Ağırlık (kg/mt) / Weight (kg/mt)	0,470

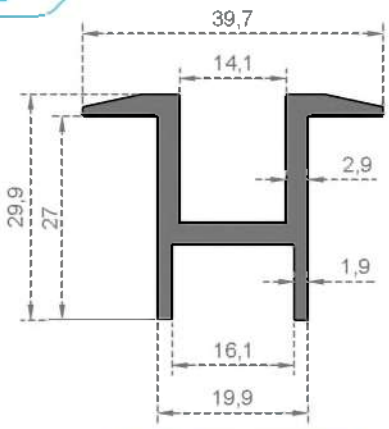

Sistem Kodu / System Code	6722
Ağırlık (kg/mt) / Weight (kg/mt)	0,645

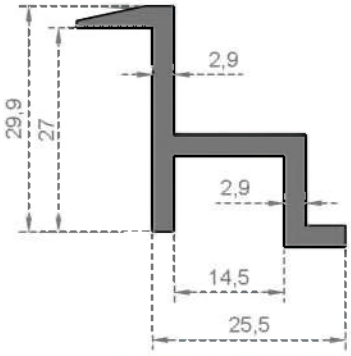

Sistem Kodu / System Code	6723
Ağırlık (kg/mt) / Weight (kg/mt)	0,565

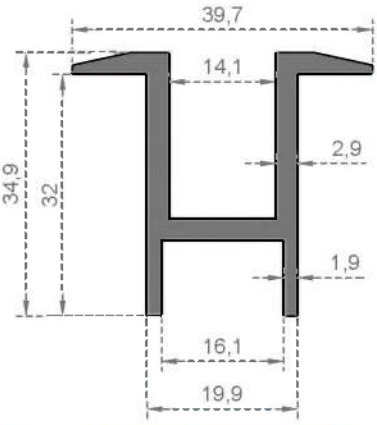

Sistem Kodu / System Code	6724
Ağırlık (kg/mt) / Weight (kg/mt)	0,725

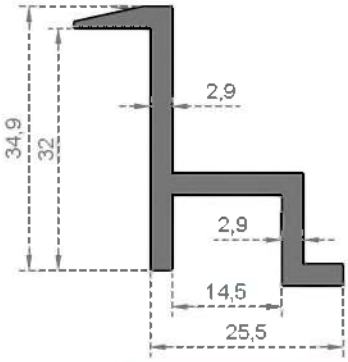

Sistem Kodu / System Code	6725
Ağırlık (kg/mt) / Weight (kg/mt)	0,605

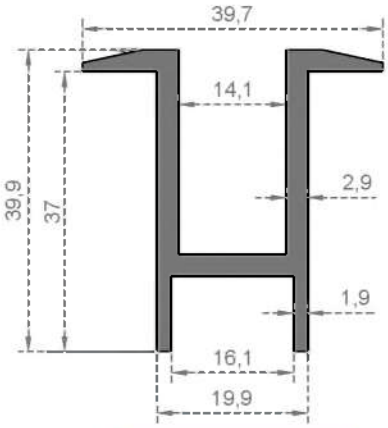

Sistem Kodu / System Code	6726
Ağırlık (kg/mt) / Weight (kg/mt)	0,805

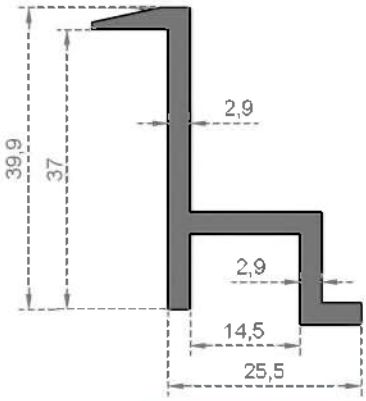

Sistem Kodu / System Code	6727
Ağırlık (kg/mt) / Weight (kg/mt)	0,645

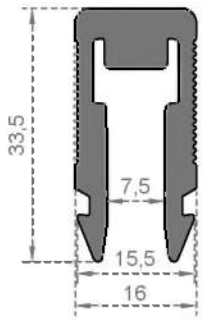

Sistem Kodu / System Code	6733
Ağırlık (kg/mt) / Weight (kg/mt)	0,742

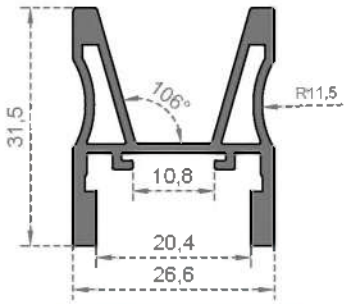

Sistem Kodu / System Code	6734
Ağırlık (kg/mt) / Weight (kg/mt)	0,560

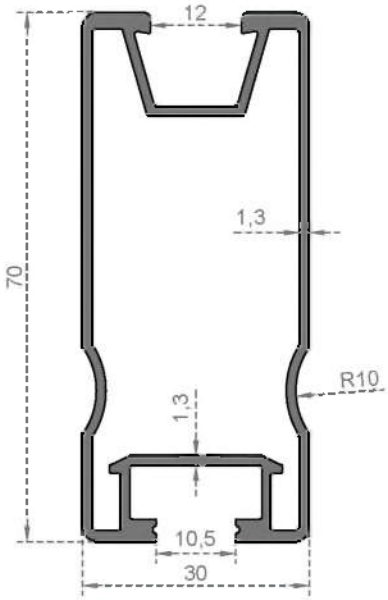

Sistem Kodu / System Code	6728
Ağırlık (kg/mt) / Weight (kg/mt)	0,940

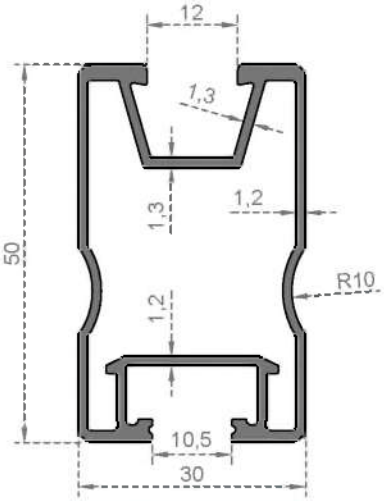

Sistem Kodu / System Code	6729
Ağırlık (kg/mt) / Weight (kg/mt)	0,765

ALUVIA

NOT :Profil ağırlıkları teoriktir, üretim sonrası ağırlıklar geçerlidir.
NOTE :Profile weights are theorical, post-production weight are valid.

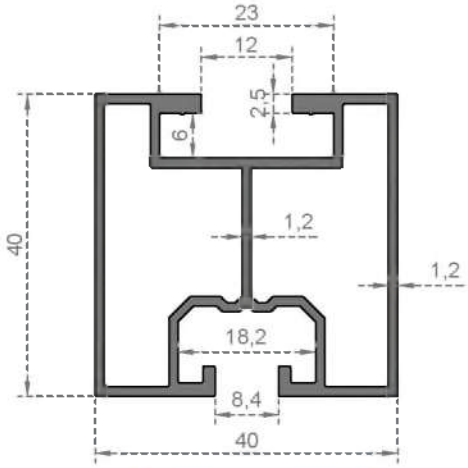

Sistem Kodu / System Code	6732
Ağırlık (kg/mt) / Weight (kg/mt)	0,840

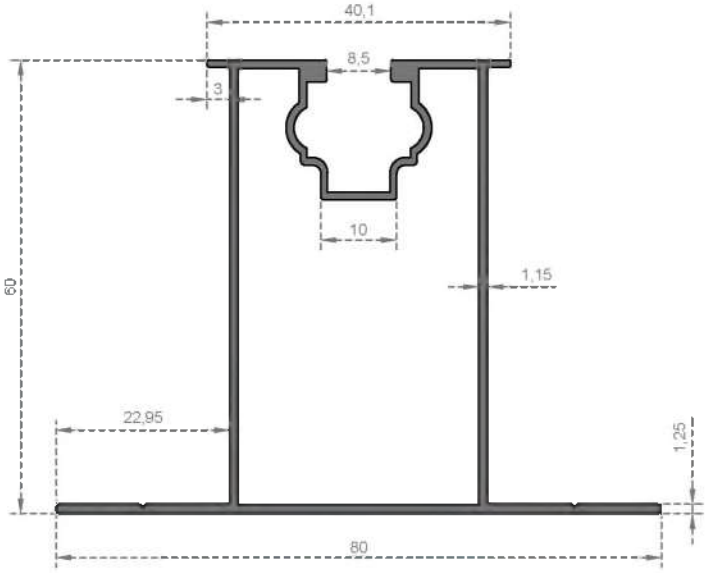

Sistem Kodu / System Code	6735
Ağırlık (kg/mt) / Weight (kg/mt)	0,875

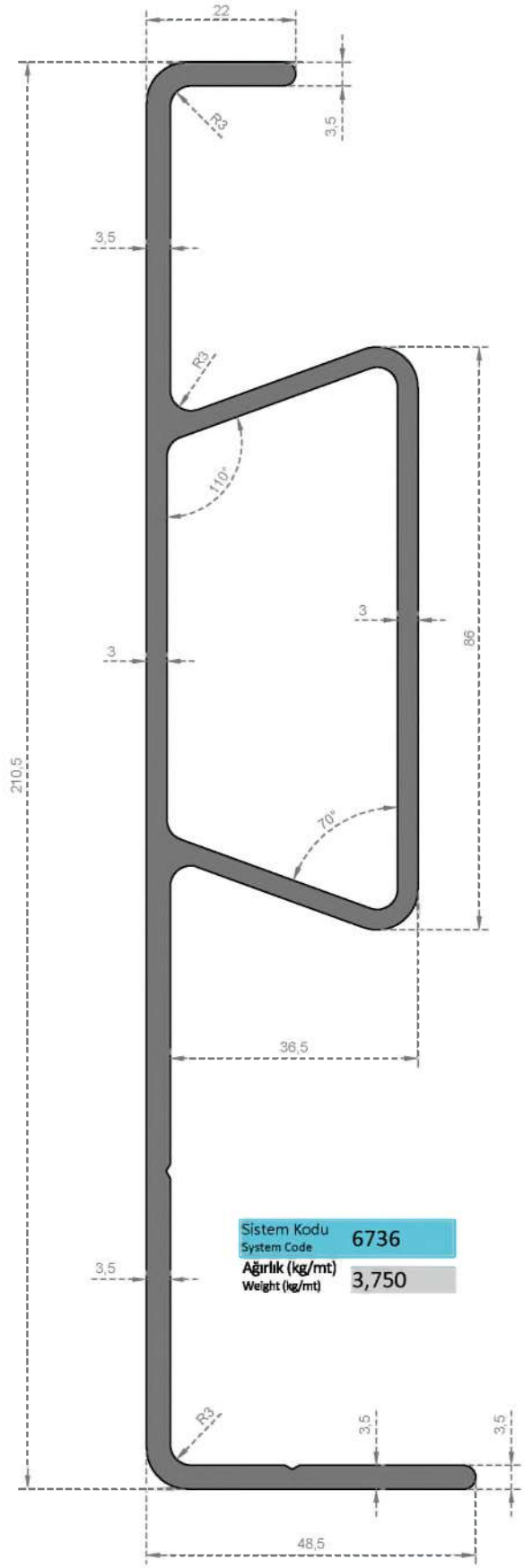

Sistem Kodu / System Code	6736
Ağırlık (kg/mt) / Weight (kg/mt)	3,750

NOT :Profil ağırlıkları teoriktir, üretim sonrası ağırlıklar geçerlidir.
NOTE :Profile weights are theorical, post-production weight are valid.

GÜNEŞ ENERJİSİ

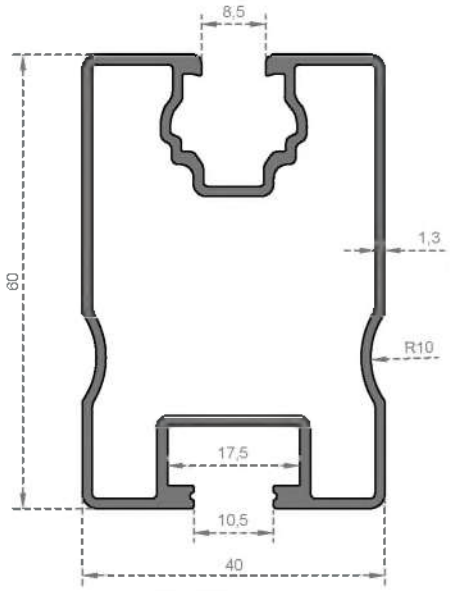

Sistem Kodu System Code	6737
Ağırlık (kg/mt) Weight (kg/mt)	0,990

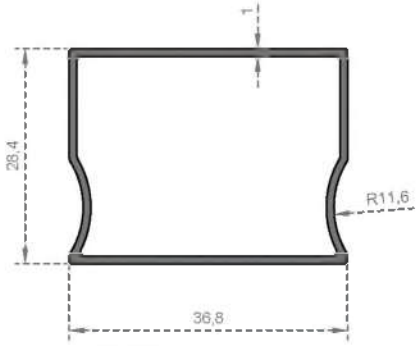

Sistem Kodu System Code	6738
Ağırlık (kg/mt) Weight (kg/mt)	0,350

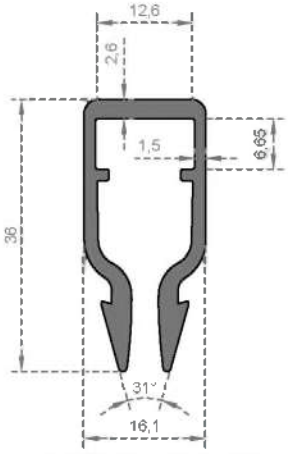

Sistem Kodu System Code	6739
Ağırlık (kg/mt) Weight (kg/mt)	0,510

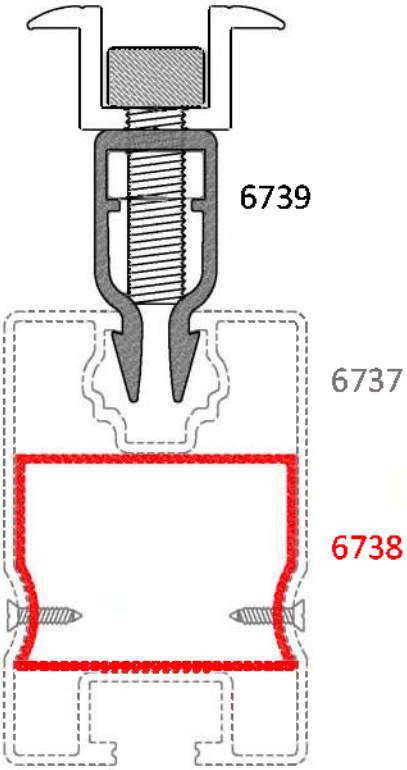

Montaj Detayı

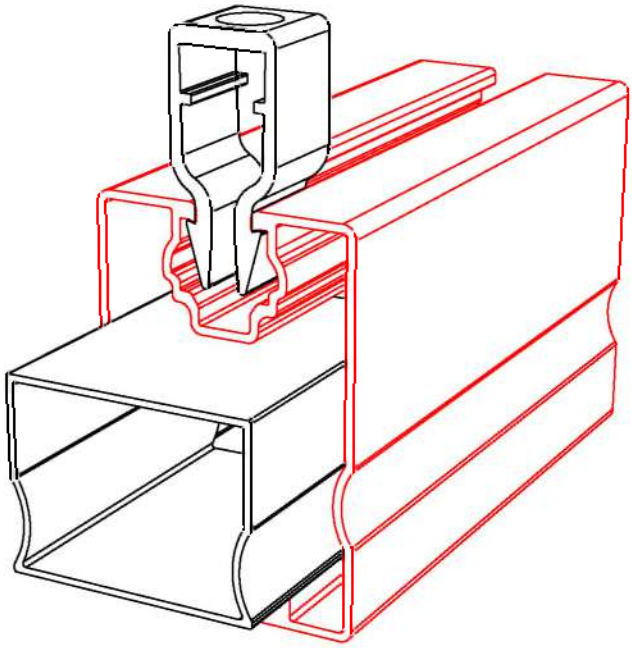

ALUVIA

NOT :Profil ağırlıkları teoriktir, üretim sonrası ağırlıklar geçerlidir.
NOTE :Profile weights are theorical, post-production weight are valid.

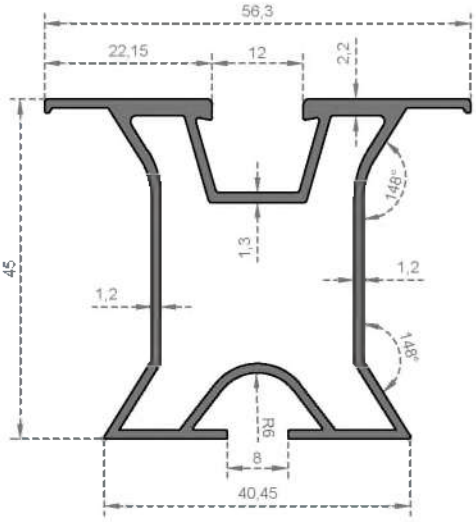

Sistem Kodu System Code	6740
Ağırlık (kg/mt) Weight (kg/mt)	0,840

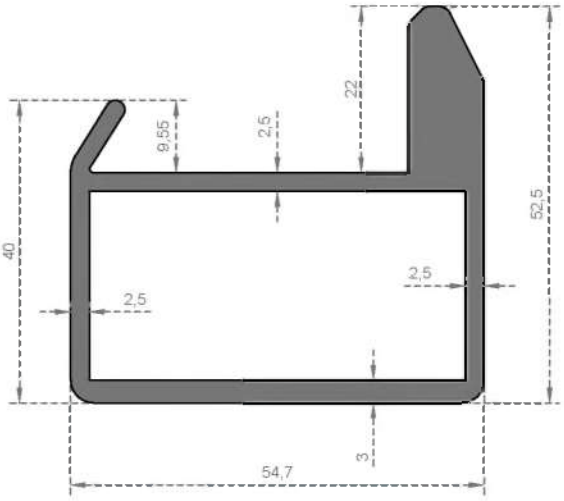

Sistem Kodu System Code	6741
Ağırlık (kg/mt) Weight (kg/mt)	1,740

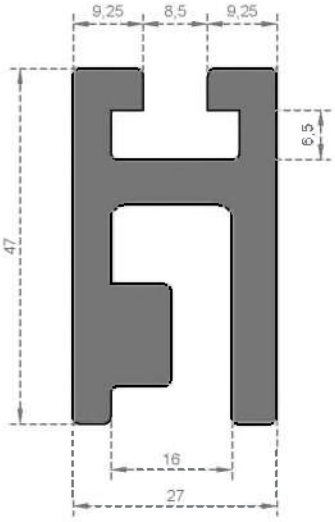

Sistem Kodu System Code	6742
Ağırlık (kg/mt) Weight (kg/mt)	2,050

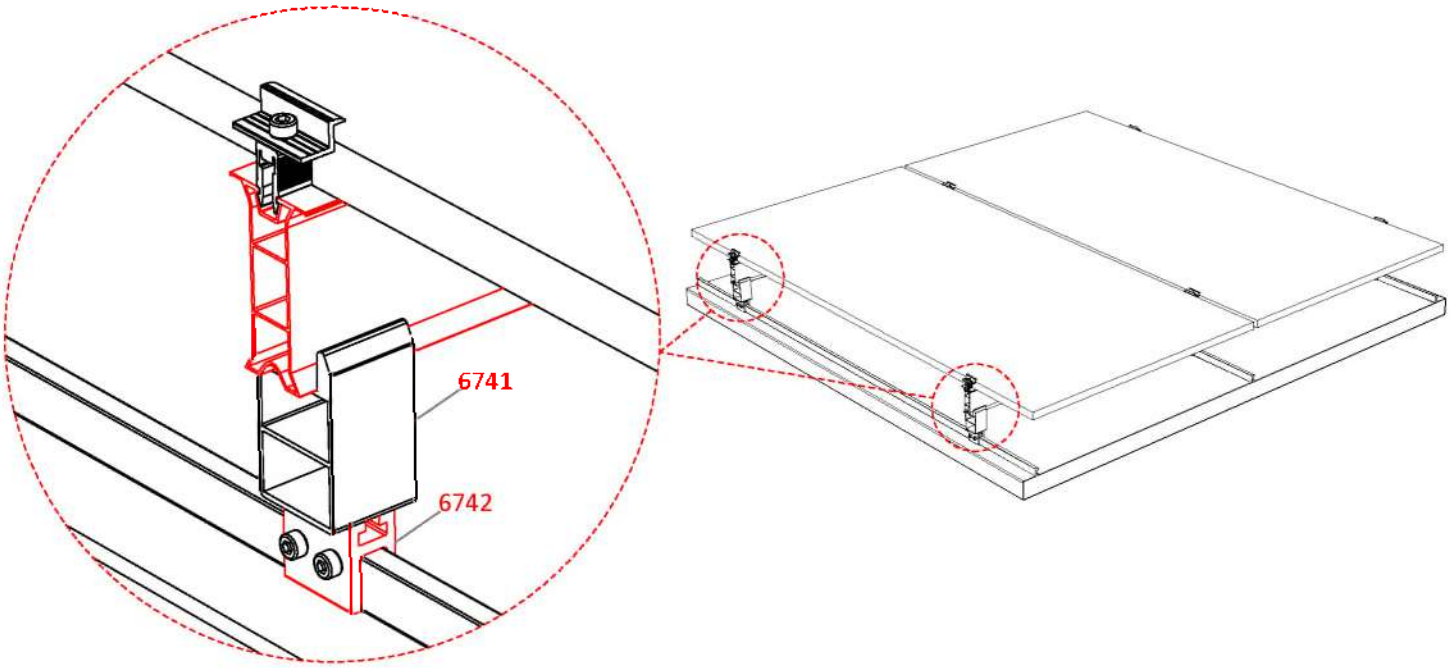

NOT :Profil ağırlıkları teoriktir, üretim sonrası ağırlıklar geçerlidir.
NOTE :Profile weights are theorical, post-production weight are valid.

GÜNEŞ ENERJİSİ

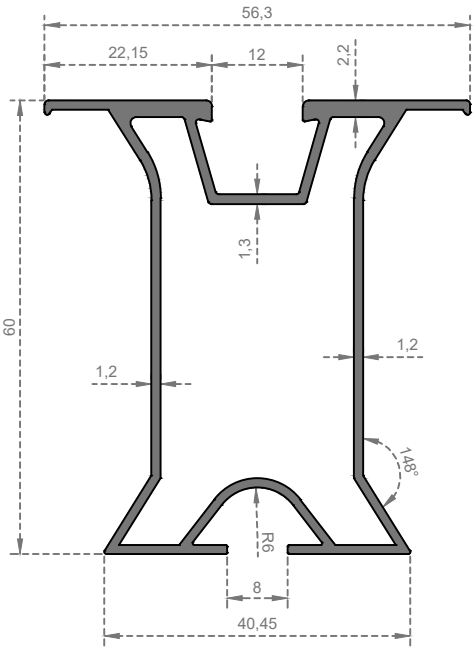

Sistem Kodu System Code	6743
Ağırlık (kg/mt) Weight (kg/mt)	0,935

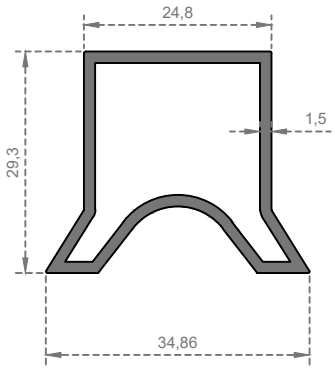

Sistem Kodu System Code	6746
Ağırlık (kg/mt) Weight (kg/mt)	0,495

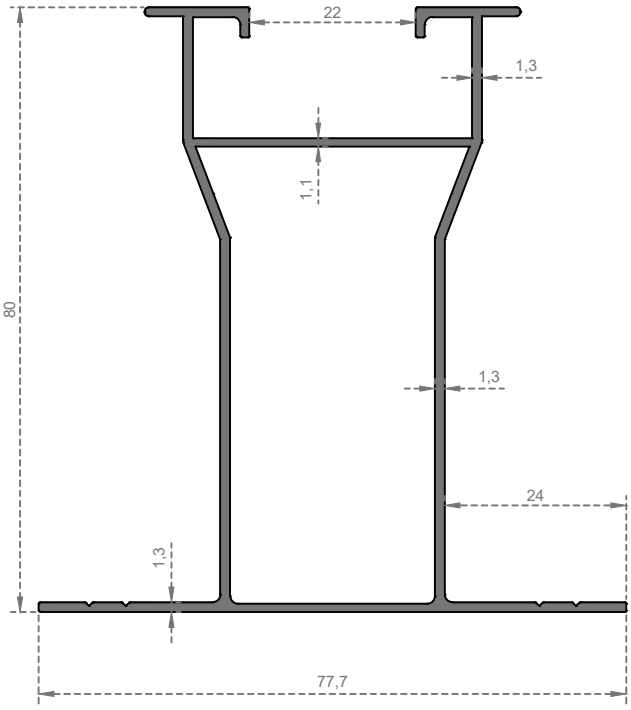

Sistem Kodu System Code	49560
Ağırlık (kg/mt) Weight (kg/mt)	1,035

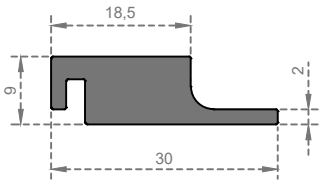

Sistem Kodu System Code	6747
Ağırlık (kg/mt) Weight (kg/mt)	0,470

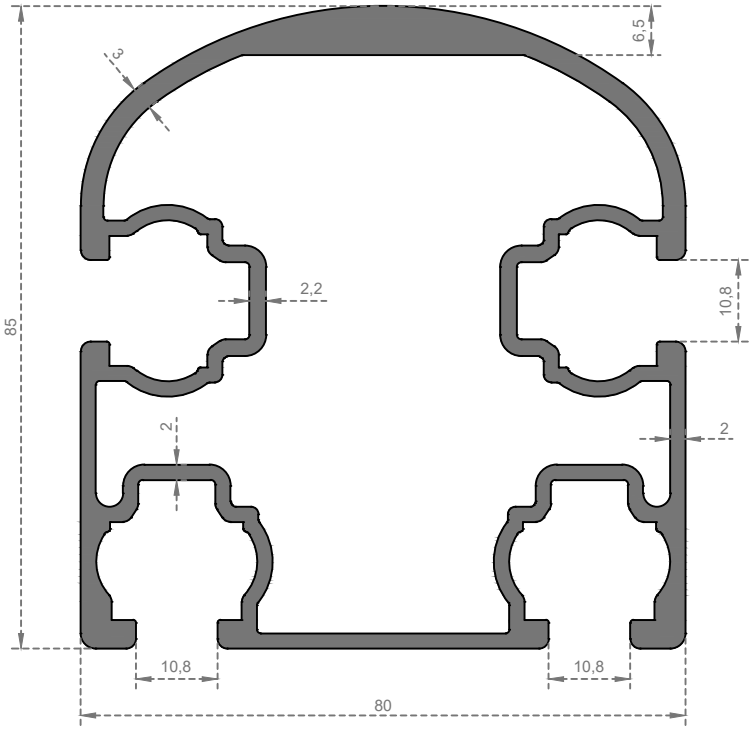

Sistem Kodu System Code	6744
Ağırlık (kg/mt) Weight (kg/mt)	3,280

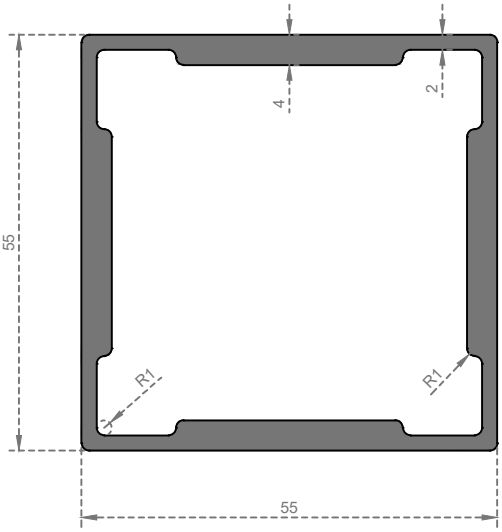

Sistem Kodu System Code	6745
Ağırlık (kg/mt) Weight (kg/mt)	1,800

ALUVIA ALUMINIUM PROFILE SYSTEMS

NOT :Profil ağırlıkları teoriktir, üretim sonrası ağırlıklar geçerlidir.
NOTE :Profile weights are theorical, post-production weight are valid.

Sistem Kodu System Code	6748
Ağırlık (kg/mt) Weight (kg/mt)	1,000

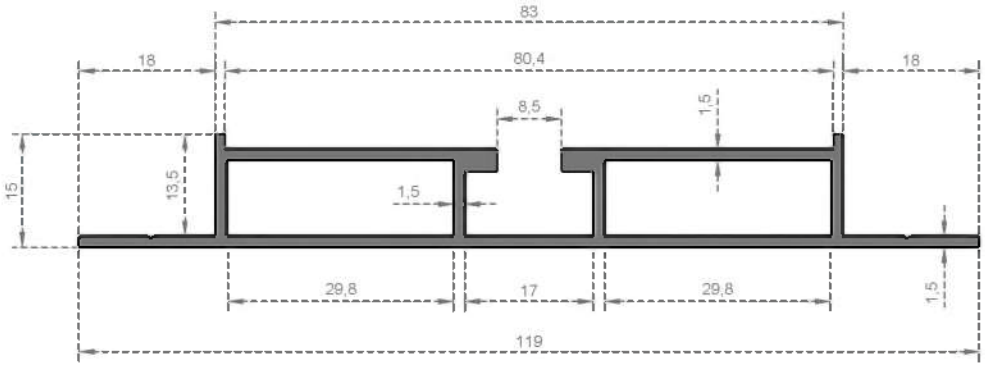

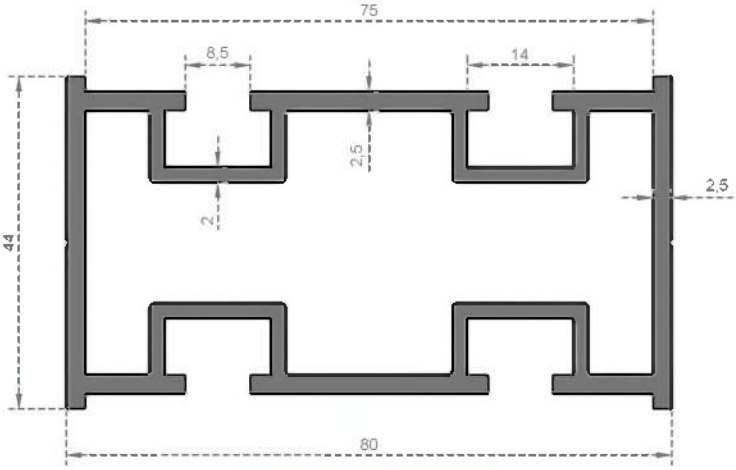

Sistem Kodu System Code	6749
Ağırlık (kg/mt) Weight (kg/mt)	2,100

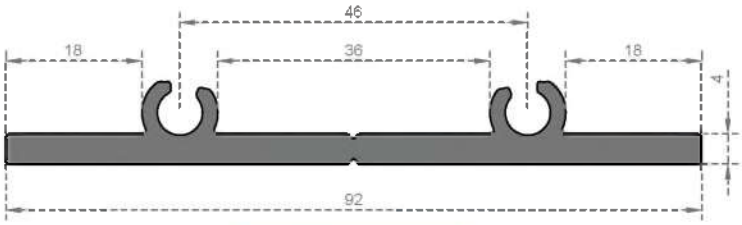

Sistem Kodu System Code	6750
Ağırlık (kg/mt) Weight (kg/mt)	1,150

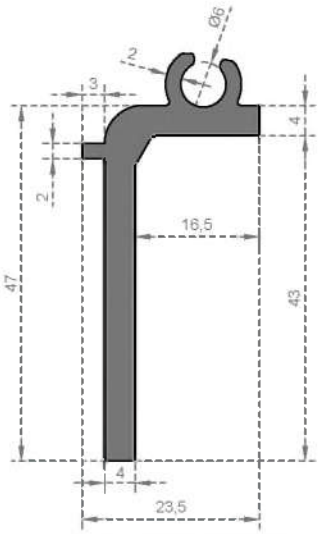

Sistem Kodu System Code	6751
Ağırlık (kg/mt) Weight (kg/mt)	0,780

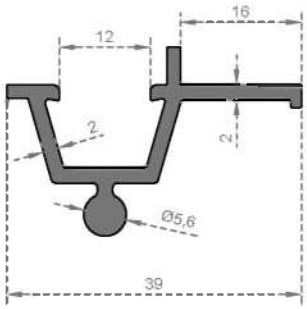

Sistem Kodu System Code	6752
Ağırlık (kg/mt) Weight (kg/mt)	0,430

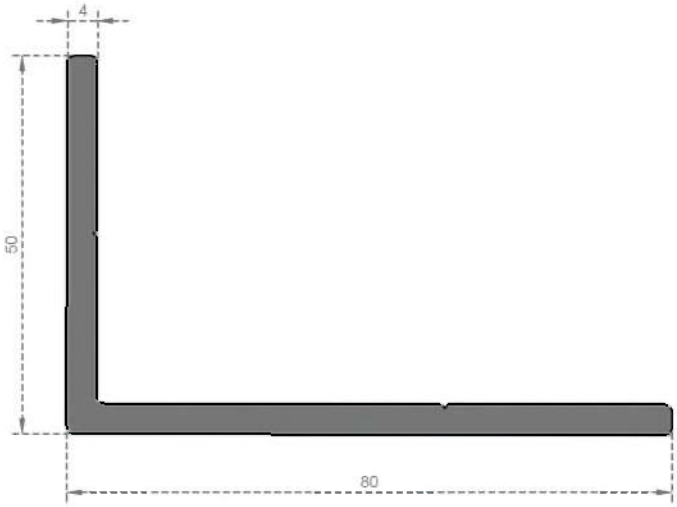

Sistem Kodu System Code	6753
Ağırlık (kg/mt) Weight (kg/mt)	1,365

NOT :Profil ağırlıkları teoriktir, üretim sonrası ağırlıklar geçerlidir.
NOTE :Profile weights are theorical, post-production weight are valid.

ALUVIA

GÜNEŞ ENERJİSİ

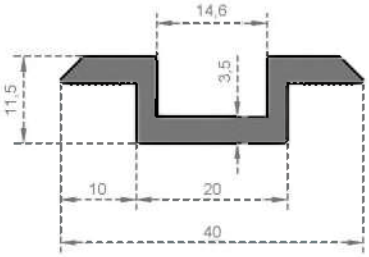

Sistem Kodu / System Code	6754
Ağırlık (kg/mt) / Weight (kg/mt)	0,475

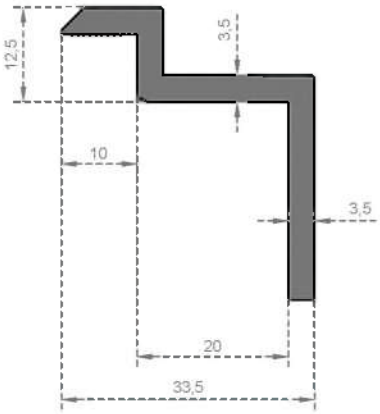

Sistem Kodu / System Code	6755
Ağırlık (kg/mt) / Weight (kg/mt)	0,640

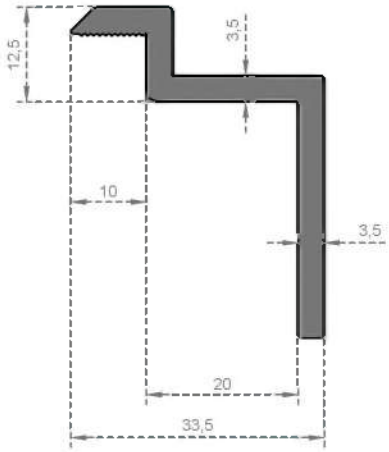

Sistem Kodu / System Code	6756
Ağırlık (kg/mt) / Weight (kg/mt)	0,690

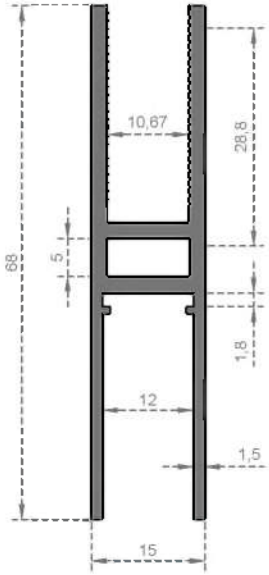

Sistem Kodu / System Code	6757
Ağırlık (kg/mt) / Weight (kg/mt)	0,800

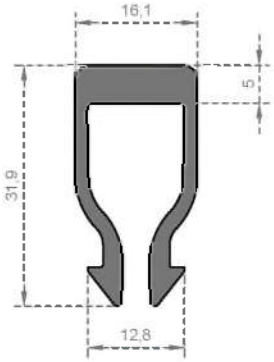

Sistem Kodu / System Code	6761
Ağırlık (kg/mt) / Weight (kg/mt)	0,535

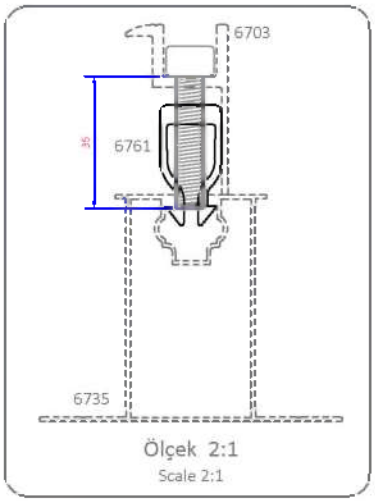

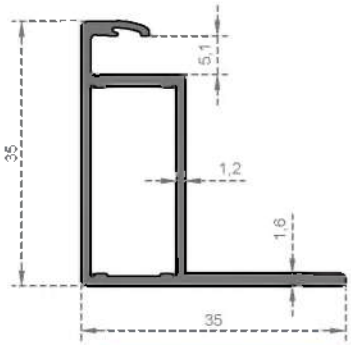

Sistem Kodu / System Code	6758
Ağırlık (kg/mt) / Weight (kg/mt)	0,420

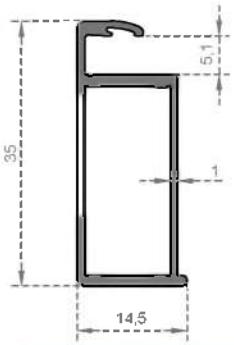

Sistem Kodu / System Code	6759
Ağırlık (kg/mt) / Weight (kg/mt)	0,292

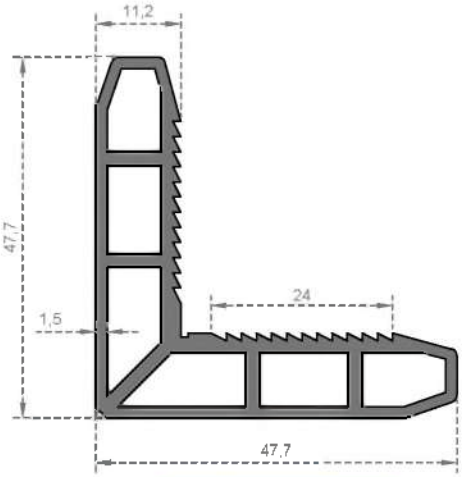

Sistem Kodu / System Code	6760
Ağırlık (kg/mt) / Weight (kg/mt)	1,020

ALUVIA

NOT :Profil ağırlıkları teoriktir, üretim sonrası ağırlıklar geçerlidir.
NOTE :Profile weights are theorical, post-production weight are valid.

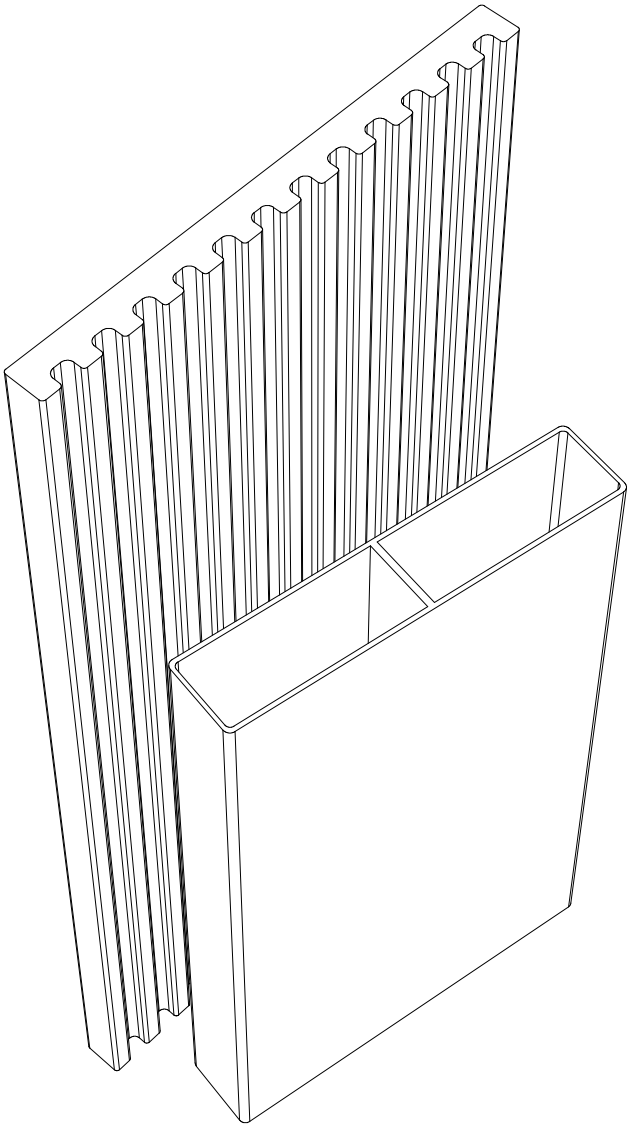

ÖZEL PROFILLER

SPECIAL PROFILES

ÖZEL PROFİLLER

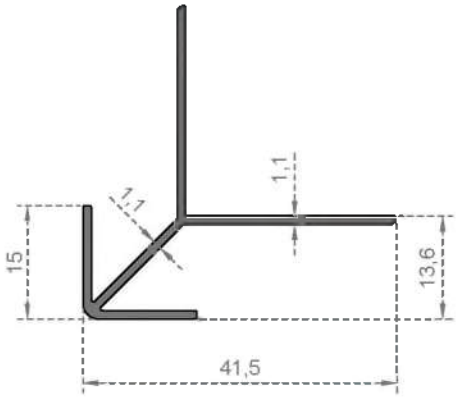

Sistem Kodu / System Code	6550
Ağırlık (kg/mt) / Weight (kg/mt)	0,301

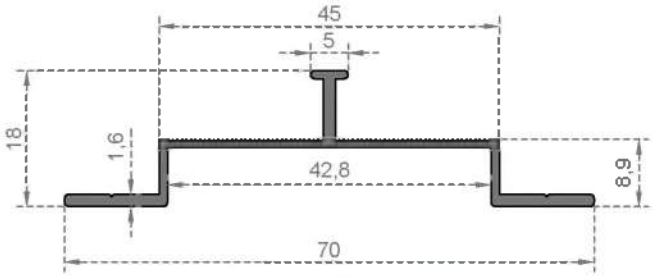

Sistem Kodu / System Code	6551
Ağırlık (kg/mt) / Weight (kg/mt)	0,320

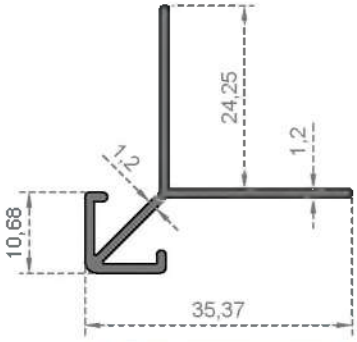

Sistem Kodu / System Code	6552
Ağırlık (kg/mt) / Weight (kg/mt)	0,276

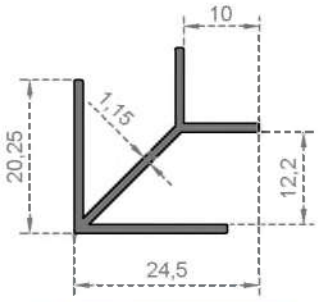

Sistem Kodu / System Code	6559
Ağırlık (kg/mt) / Weight (kg/mt)	0,245

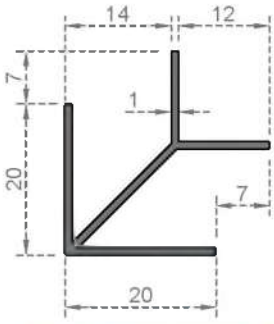

Sistem Kodu / System Code	6561
Ağırlık (kg/mt) / Weight (kg/mt)	0,225

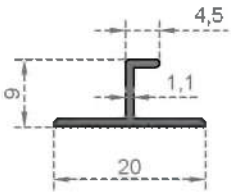

Sistem Kodu / System Code	6553
Ağırlık (kg/mt) / Weight (kg/mt)	0,090

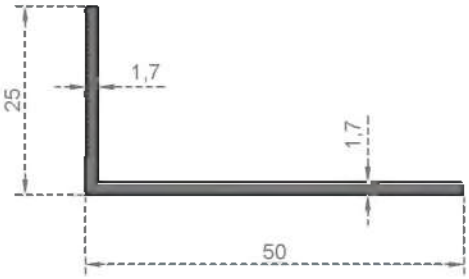

Sistem Kodu / System Code	6554
Ağırlık (kg/mt) / Weight (kg/mt)	0,331

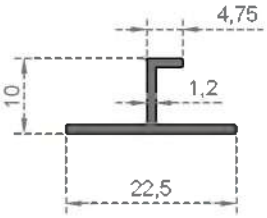

Sistem Kodu / System Code	6555
Ağırlık (kg/mt) / Weight (kg/mt)	0,115

NOT :Profil ağırlıkları teoriktir, üretim sonrası ağırlıklar geçerlidir.
NOTE :Profile weights are theorical, post-production weight are valid.

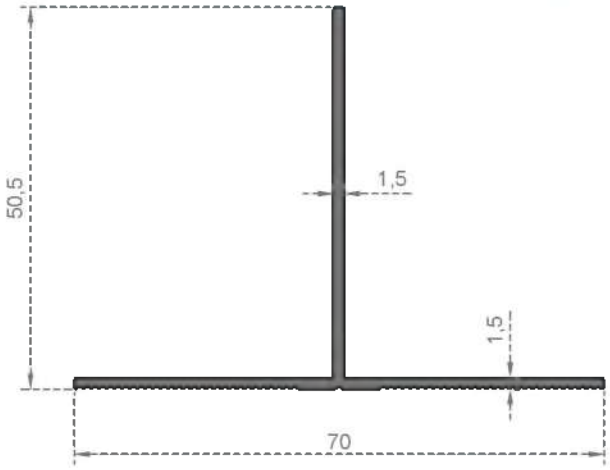

Sistem Kodu System Code	6556
Ağırlık (kg/mt) Weight (kg/mt)	0,460

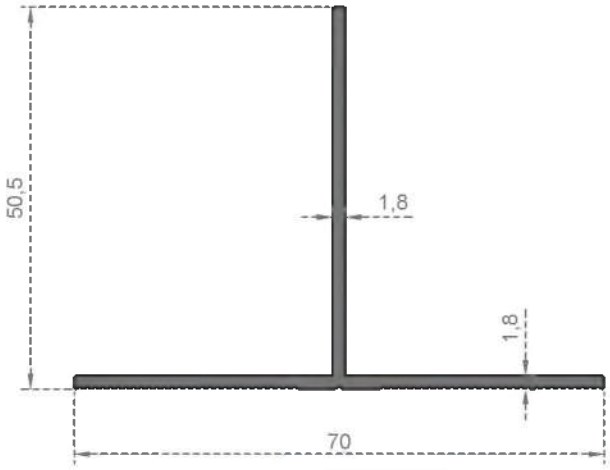

Sistem Kodu System Code	6558
Ağırlık (kg/mt) Weight (kg/mt)	0,555

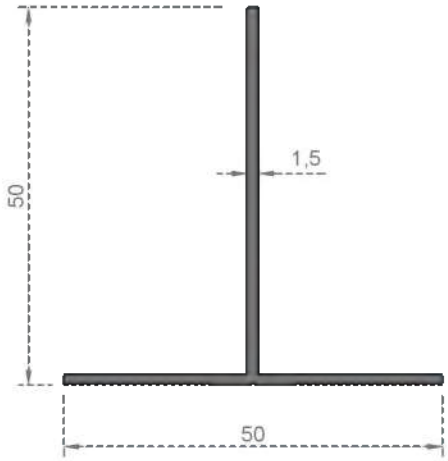

Sistem Kodu System Code	6560
Ağırlık (kg/mt) Weight (kg/mt)	0,385

NOT :Profil ağırlıkları teoriktir, üretim sonrası ağırlıklar geçerlidir.
NOTE :Profile weights are theorical, post-production weight are valid.

ÖZEL PROFİLLER

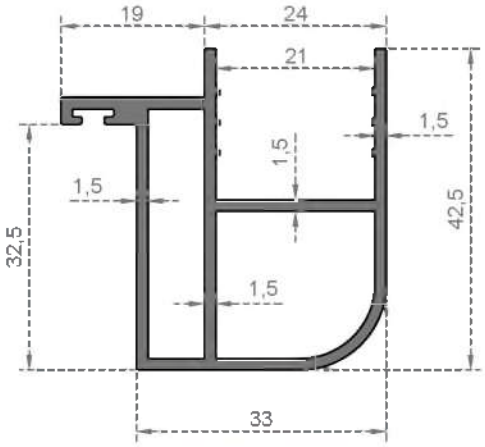

Sistem Kodu / System Code	6684
Ağırlık (kg/mt) / Weight (kg/mt)	0,785

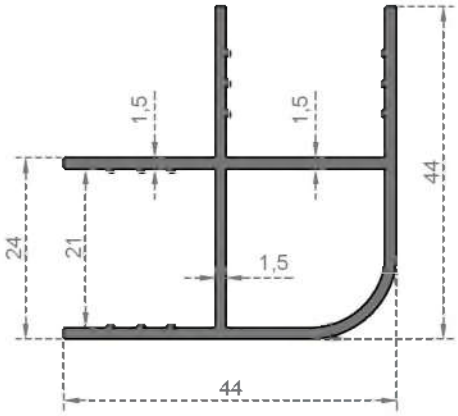

Sistem Kodu / System Code	6685
Ağırlık (kg/mt) / Weight (kg/mt)	0,690

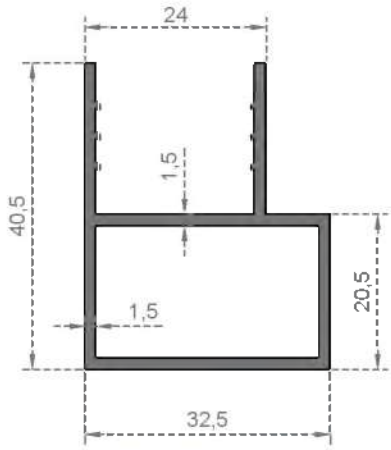

Sistem Kodu / System Code	6686
Ağırlık (kg/mt) / Weight (kg/mt)	0,580

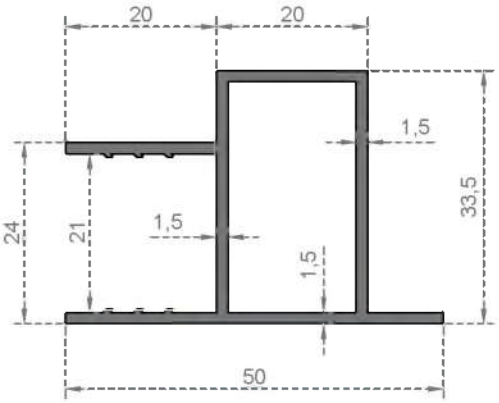

Sistem Kodu / System Code	6687
Ağırlık (kg/mt) / Weight (kg/mt)	0,625

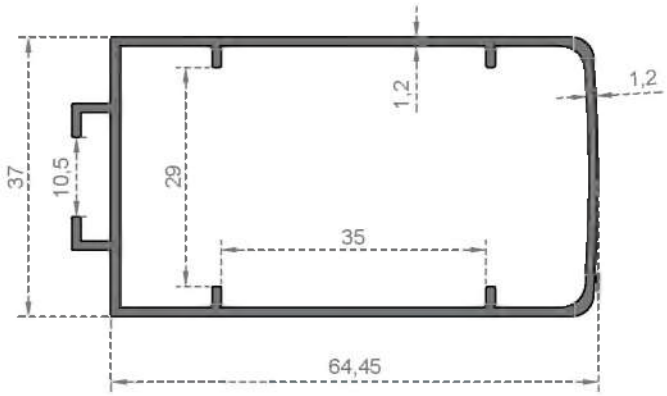

Sistem Kodu / System Code	6688
Ağırlık (kg/mt) / Weight (kg/mt)	0,735

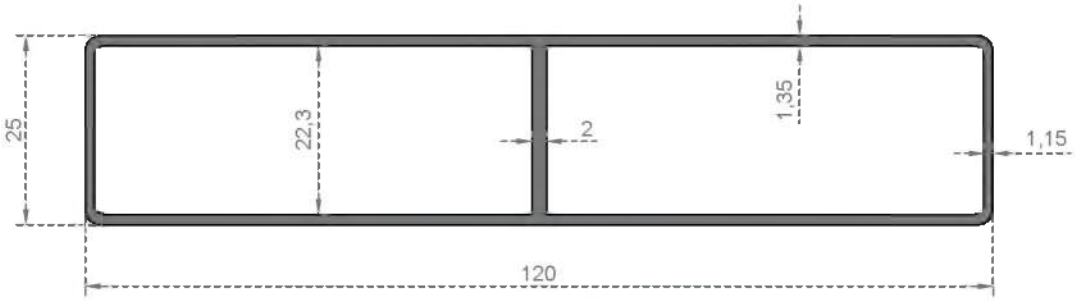

Sistem Kodu / System Code	6699
Ağırlık (kg/mt) / Weight (kg/mt)	1,135

ALUVIA

NOT :Profil ağırlıkları teoriktir, üretim sonrası ağırlıklar geçerlidir.
NOTE :Profile weights are theorical, post-production weight are valid.

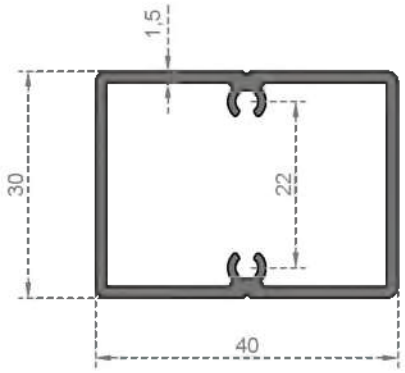

Sistem Kodu System Code	6708
Ağırlık (kg/mt) Weight (kg/mt)	0,600

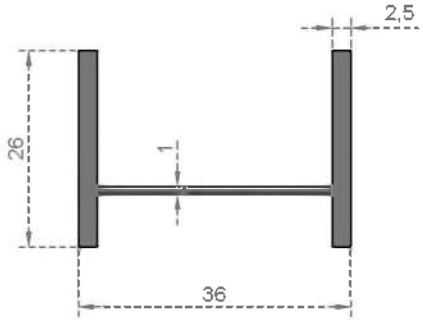

Sistem Kodu System Code	6709
Ağırlık (kg/mt) Weight (kg/mt)	0,437

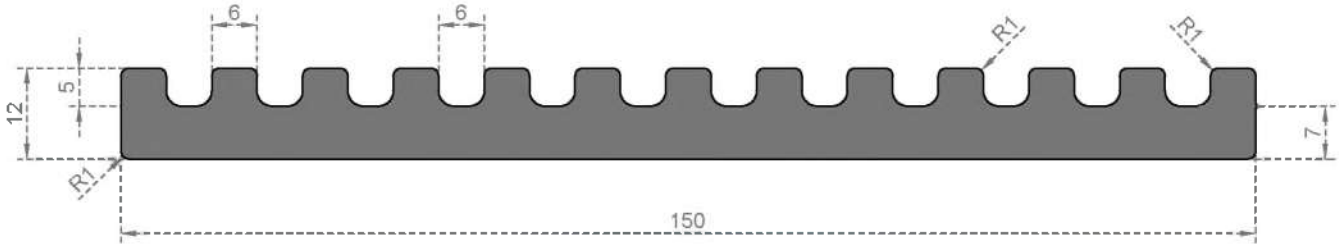

Sistem Kodu System Code	6730
Ağırlık (kg/mt) Weight (kg/mt)	3,945

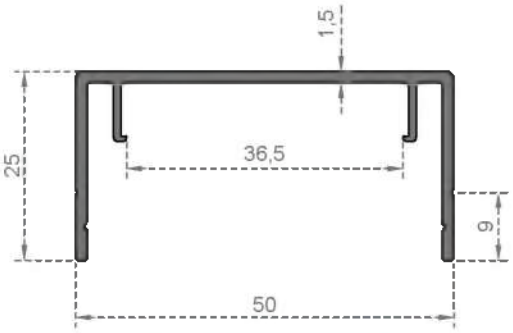

Sistem Kodu System Code	BN-47
Ağırlık (kg/mt) Weight (kg/mt)	0,440

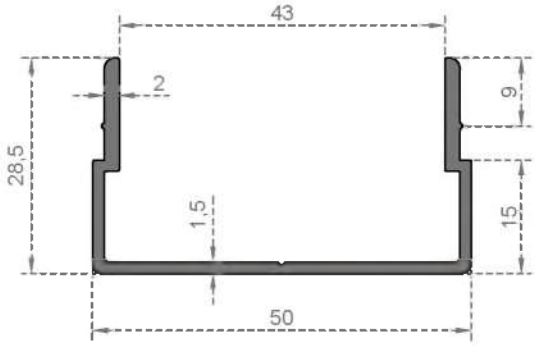

Sistem Kodu System Code	BN-48
Ağırlık (kg/mt) Weight (kg/mt)	0,475

NOT :Profil ağırlıkları teoriktir, üretim sonrası ağırlıklar geçerlidir.
NOTE :Profile weights are theorical, post-production weight are valid.

T.C.
TÜRK PATENT ve MARKA KURUMU

MARKA TESCİL BELGESİ

Marka No : 2017 47797 - Ticaret

ÖZKOL

Marka Sahibi : ÖZKOL ALÜMİNYUM MAKİNA PLASTİK İTHİL İHR. SAN. VE TİC. LTD. ŞTİ
TÜRKİYE CUMHURİYETİ
Yenibahçe Mah. 46130 Sok. No: 29 Ali Kayhan Beyhan Adana

Emtiası : 06
İlişiktedir.

İşbu Marka 24/05/2017 tarihinden itibaren ON YIL süreyle 05/12/2017 tarihinde tescil edilmiştir.

Prof. Dr. Habip ASAN
Türk Patent ve Marka Kurumu Başkanı

TÜRK PATENT

TÜRK PATENT

MARKA TESCİL BELGESİ

No: 2022 015326 - Ticaret - Hizmet

ALUVIA

Marka Sahibi
ÖZKOL ALÜMİNYUM MAKİNA PLASTİK İTHALAT İHRACAT SANAYİ VE TİCARET LİMİTED ŞİRKETİ.

Mal / Hizmet Sınıfları
06, 19, 35, 40

Bu marka, 6769 sayılı Sınai Mülkiyet Kanunu kapsamında, 04.02.2022 tarihinden itibaren 10 yıl süreyle korunmak üzere, 16.06.2022 tarihinde tescil edilmiştir.

Cemil BAŞPINAR
Kurum Başkan V.

TSE

TURK STANDARDLARI ENSTITUSU
TÜRK STANDARDLARINA UYGUNLUK BELGESİ
TURKISH STANDARDS INSTITUTION
CERTIFICATE OF CONFORMITY TO TURKISH STANDARDS

BELGE NUMARASI *REFERENCE NUMBER OF LICENCE*	3269163-TSE-02/01
BELGENİN İLK VERİLİŞ TARİHİ *DATE OF FIRST ISSUE OF LICENCE*	12.11.2020
BELGENİN SON GEÇERLİLİK TARİHİ *LICENCE VALID UNTIL*	12.11.2022
BELGE SAHİBİ KURULUŞUN ADI *NAME OF THE LICENCE HOLDER*	ÖZKOL ALÜMİNYUM MAKİNA PLASTİK İTHALAT İHRACAT SANAYİ VE TİCARET LİMİTED ŞİRKETİ.
BELGE SAHİBİ KURULUŞUN ADRESİ *ADRESS OF THE LICENCE HOLDER*	ACİDEREOSB MAH. CUMHURİYET BLV. NO:13 SARIÇAM ADANA/TÜRKİYE
ÜRETİM YERİ ADI *NAME OF THE MANUFACTURING PLACE*	ÖZKOL ALÜMİNYUM MAKİNA PLASTİK İTHALAT İHRACAT SAN.VE TİC.LTD.ŞTİ.
ÜRETİM YERİ ADRESİ *ADRESS OF THE MANUFACTURING PLACE*	ACIDERE OSB MAH.CUMHURİYET BULV.NO:13 SARIÇAM/ ADANA / TÜRKİYE
İPTAL EDİLEN BELGE NUMARASI (Varsa) *INDICATION OF SUPERSEDED LICENCE (if any)*	
TESCİLLİ TİCARİ MARKASI *REGISTERED TRADE MARK*	özkol alüminyum
İLGİLİ TÜRK STANDARDI *RELATED TURKISH STANDARD*	TS EN 755-1:2016 / 09.12.2016
BELGE KAPSAMI *SCOPE OF LICENCE*	-Alüminyum ve alüminyum alaşımları Ekstrüzyonla imal edilmiş Kare kesitli Çubuklar, boyut ve şekil toleransları- EN AW 6951 alaşımından imal edilmiş.

e-imzalıdır-signed
26.10.2021
Belgelendirme Merkezi Başkanı Adına
FATİH KURT
TSE ADANA **BELGELENDİRME MÜDÜRÜ**

*Bu belge, belgelendirilen ürün, üretim yerinin Enstitümüzce belirlediği şartları karşıladığını da gösterir.
*Bu belge, her ürün üzerine iliştirilmemeli, kopyası veya oluşturulan sorumlulukta; ancak çoğaltılmalı, tasnik ve onay yapılamaz.
*TSE ADANA BELGELENDİRME MÜDÜRLÜĞÜ / Adres: Yakacıklar Mah. D-400 Bakanlıklar 174 Yenişehir / Telefon: 0322 455 80 40-41 Faks: 0322 455 80 45
*TSE BELGELENDİRME MERKEZİ BAŞKANLIĞI, Adres: Necatibey Cad. No: 112 06100 Bakanlıklar/ANKARA - Türkiye 0 312 416 64 01 / 416 64 27, Faks: 0 312 416 66 37 E-posta: belgelendirme@tse.org.tr, web: www.tse.org.tr

https://www.tskontrol.tse.org.tr/BelgeDogrulama.aspx?p=dbyw6g&p adresinden belgenin doğruluğunu ve geçerliliğini sorgulayınız.

1 / 1

TSE

TURK STANDARDLARI ENSTITUSU
TÜRK STANDARDLARINA UYGUNLUK BELGESİ
TURKISH STANDARDS INSTITUTION
CERTIFICATE OF CONFORMITY TO TURKISH STANDARDS

BELGE NUMARASI *REFERENCE NUMBER OF LICENCE*	3269163-TSE-01/01
BELGENİN İLK VERİLİŞ TARİHİ *DATE OF FIRST ISSUE OF LICENCE*	23.01.2020
BELGENİN SON GEÇERLİLİK TARİHİ *LICENCE VALID UNTIL*	23.01.2023
BELGE SAHİBİ KURULUŞUN ADI *NAME OF THE LICENCE HOLDER*	ÖZKOL ALÜMİNYUM MAKİNA PLASTİK İTHALAT İHRACAT SANAYİ VE TİCARET LİMİTED ŞİRKETİ.
BELGE SAHİBİ KURULUŞUN ADRESİ *ADRESS OF THE LICENCE HOLDER*	ACİDEREOSB MAH. CUMHURİYET BLV. NO:13 SARIÇAM ADANA/TÜRKİYE
ÜRETİM YERİ ADI *NAME OF THE MANUFACTURING PLACE*	ÖZKOL ALÜMİNYUM MAKİNA PLASTİK İTHALAT İHRACAT SAN.VE TİC.LTD.ŞTİ.
ÜRETİM YERİ ADRESİ *ADRESS OF THE MANUFACTURING PLACE*	ACIDERE OSB MAH.CUMHURİYET BULV.NO:13 SARIÇAM/ ADANA / TÜRKİYE
İPTAL EDİLEN BELGE NUMARASI (Varsa) *INDICATION OF SUPERSEDED LICENCE (if any)*	
TESCİLLİ TİCARİ MARKASI *REGISTERED TRADE MARK*	özkol alüminyum
İLGİLİ TÜRK STANDARDI *RELATED TURKISH STANDARD*	TS EN 12020-1 / 02.03.2010
BELGE KAPSAMI *SCOPE OF LICENCE*	-Alüminyum ve alüminyum alaşımları - EN AW- 6063 alaşımlarından ekstrüzyon ile imal edilmiş hassas profiller

e-imzalıdır-signed
16.02.2022
Belgelendirme Merkezi Başkanı Adına
FATİH KURT
TSE ADANA **BELGELENDİRME MÜDÜRÜ**

*Bu belge, belgelendirilen ürün, üretim yerinin Enstitümüzce belirlediği şartları karşıladığını da gösterir.
*Bu belge, her ürün üzerine iliştirilmemeli, kopyası veya oluşturulan sorumlulukta; ancak çoğaltılmalı, tasnik ve onay yapılamaz.
*TSE ADANA BELGELENDİRME MÜDÜRLÜĞÜ / Adres: Yakacıklar Mah. D-400 Bakanlıklar 174 Yenişehir / Telefon: 0322 455 80 40-41 Faks: 0322 455 80 45
*TSE BELGELENDİRME MERKEZİ BAŞKANLIĞI, Adres: Necatibey Cad. No: 112 06100 Bakanlıklar/ANKARA - Türkiye 0 312 416 64 01 / 416 64 27, Faks: 0 312 416 66 37 E-posta: belgelendirme@tse.org.tr, web: www.tse.org.tr

https://www.tskontrol.tse.org.tr/BelgeDogrulama.aspx?p=dbyw6g&p adresinden belgenin doğruluğunu ve geçerliliğini sorgulayınız.

1 / 1

özkol ALÜMİNYUM

ALUVIA
ALUMINIUM PROFILE SYSTEMS

NOT :Profil ağırlıkları teoriktir, üretim sonrası ağırlıklar geçerlidir.
NOTE :Profile weights are theorical, post-production weight are valid.

Acıdere OSB Cumhuriyet Blv. No:13 Sarıçam/Adana
Tlf: 0322 290 32 10 Fax: 0322 290 32 15
ozkol.com.tr / ozkol@ozkol.com.tr